Chronik der Familie SCHOCH

Teil K

Vorfahren von Wilhelmine KRAUSS

(Heilbronn)

Heilbronn am Neckar in alter Zeit
Geburtsort von *Wilhelmine KRAUSS* [7]
Lebensraum der meisten ihrer Vorfahren

Version: 2017-01-01

Dieses Werk steht unter der Lizenz CC-BY-SA 3.0
Bei jeglicher Nutzung ist dieser Hinweis einzufügen:
Autor: Rolf Schoch, Essen (www.retas.de/rolf)

Kontakt mit dem Autor Rolf Schoch über seinen Sohn Thomas:
E-Mail: thomas.schoch@gmx.de

Der Lebensraum unserer Vorfahren

Die Vorfahren der *Wilhelmine KRAUSS* [7] stammen, soweit sie uns bekannt sind, fast ausschließlich aus der Stadt Heilbronn am Neckar oder der näheren Umgebung (siehe Lageplan). Abgesehen von Ulm und Rottenacker an der Donau (Württemberg), Trudel bei Ansbach (Bayern) sowie Safnern (Schweiz) liegt kein Ort weiter als 60 km von Heilbronn entfernt, die meisten sind württembergisch.
Der nördlichste Ort (Sennfeld bei Adelsheim) liegt nur wenige Kilometer von der Südost-Ecke des Odenwalds entfernt, der Heimat der LENZ-Vorfahren; - der Ort Geislingen am Kocher im Osten liegt wiederum im Lebensraum der SCHOCH-Ahnen.
Sogar zur Schweiz, woher die WÄSPI-Vorfahren stammen, gibt es eine Verbindung: Es ist zugleich der einzige außerhalb des oben umrissenen Gebiets liegende Ort: Safnern im Kanton Bern. Die Gemeinde (die vor 1656 Safferan hieß) liegt am Fuße des Berner Jura unweit der Aare. Von hier wanderte um 1650 der Zimmermann *Jacob BRATSCHI* [1002] aus, um sich in Heilbronn niederzulassen.

Heilbronn selbst gilt als bedeutendster wirtschaftlicher und kultureller Mittelpunkt des württembergischen Unterlandes. Die frühere Reichs- und heutige Kreisstadt liegt verkehrsgünstig in einer fruchtbaren Talmulde am Neckar, auf drei Seiten umgeben von Weinbergen, die für unsere Vorfahren eine bedeutende Rolle spielten (siehe Kapitel „Berufe“). In keinem anderen der vier beschriebenen Lebensräume finden wir eine solch enge Verbundenheit unserer Ahnen mit ihrer durch die Landschaft bedingten Erwerbsgrundlage wie hier bei den Heilbronner Weingärtnern.

Weinbau im Raum Heilbronn ist seit dem 8. Jahrhundert nachweisbar; Karl d. Gr. ließ an günstigen Hängen Weinberge anlegen. Die wichtigste Lage war: Mons Nortberg (westlicher Teil des langgestreckten Wartberges).

Die Heimatorte unserer Vorfahren

(Siehe auch Karte auf S. 2)

Die Orte der LENZ-Ahnentafel sind in alphabetischer Reihenfolge aufgeführt.
Die Zahlen in [ ] bezeichnen die Nummern der Ahnen, die dort gelebt haben
bzw. nur geboren (*) oder nur gestorben (+) sind:

BADEN:
Kreis Karlsruhe: **Ettlingen**: [*1000, 2000];
Kreis Buchen/Odenwald: **Sennfeld**: [*123, 246/247];

BAYERN:
Kreis Ansbach: **Trudel** [*243];

HESSEN:
Erbach/Odenwald: [7];

WÜRTTEMBERG:
Kreis Heilbronn: **Gruppenbach**: [486/487];
Heilbronn (vor 1803 Freie Reichsstadt): [*7, 14/15, 28/29, 30/31, 58/59, 60/61, 62/63, 116/117, 118, 120/121, 122/123, 124/125, 126/127, 232/233, 234/235, 240, 242/243, 244/245, 248/249, 250/251, 252/253, 254/255, 484/485, 496/497, 498/499, 500/501, 502/503, 504/505, 508/509, 510/511, 992/993, 994/995, 996/997, 998/999, 1000/01, 1002/03, 1006/07, 1008/09, 1010/11, 1016/17, 1018/19, 1020/21, 1020/21, 1022/23, 1984/85, 1986/87, 1988/89, 1990/91, 1992/93, 1994/95, 1996/97, 1998/99, 2002/03, 2006/07, 2014/15, 2020/21, 2022/23, 2032/33, 2034/35, 2038/39, 2040/41, 2042/43, 3972/73, 3976/77, 3978/79, 3982/83, 3986/87, 3990/91, 3992/93, 3994/95, 3998/99, +4030, 4044/45, 4046/47, 4064/65, 4068/69, 4076/77, 4080/81, 4082/83, 4084/85, 4086/87, 7952/53, 7956/57, 7958/59, 7964/65, 7972/73, 7974/75, 7982/83, 8088/89, 8092/93, 8094/95, 8128, 8164/65, 8166/67, 8172/73, 15944/45, 16328/29];
Lampoldshausen: [*2015, 4030]; - **Niederhofen**: [*504, 1008/09, 2016];
Bad **Wimpfen** (vor 1803 Freie Reichsstadt): [*28, 56];

Kreis Ludwigsburg: **Großbottwar**: [*1987, 3974];

Kreis Schwäbisch Hall: **Geislingen** am Kocher: [*116, *232/233, *2039];

Stuttgart: [+14];

Kreis Ulm: **Rottenacker**: [*1992, 3984]; - **Ulm**: [233, *2020/2021];

SCHWEIZ *(Kanton BERN):* **Safnern**/Safferan: [*1002, 2004/05, 4008/09].

Als einziger Ort konnte *Trudel* beim fränkischen Ansbach nicht lokalisiert werden und fehlt deshalb auf dem Lageplan.

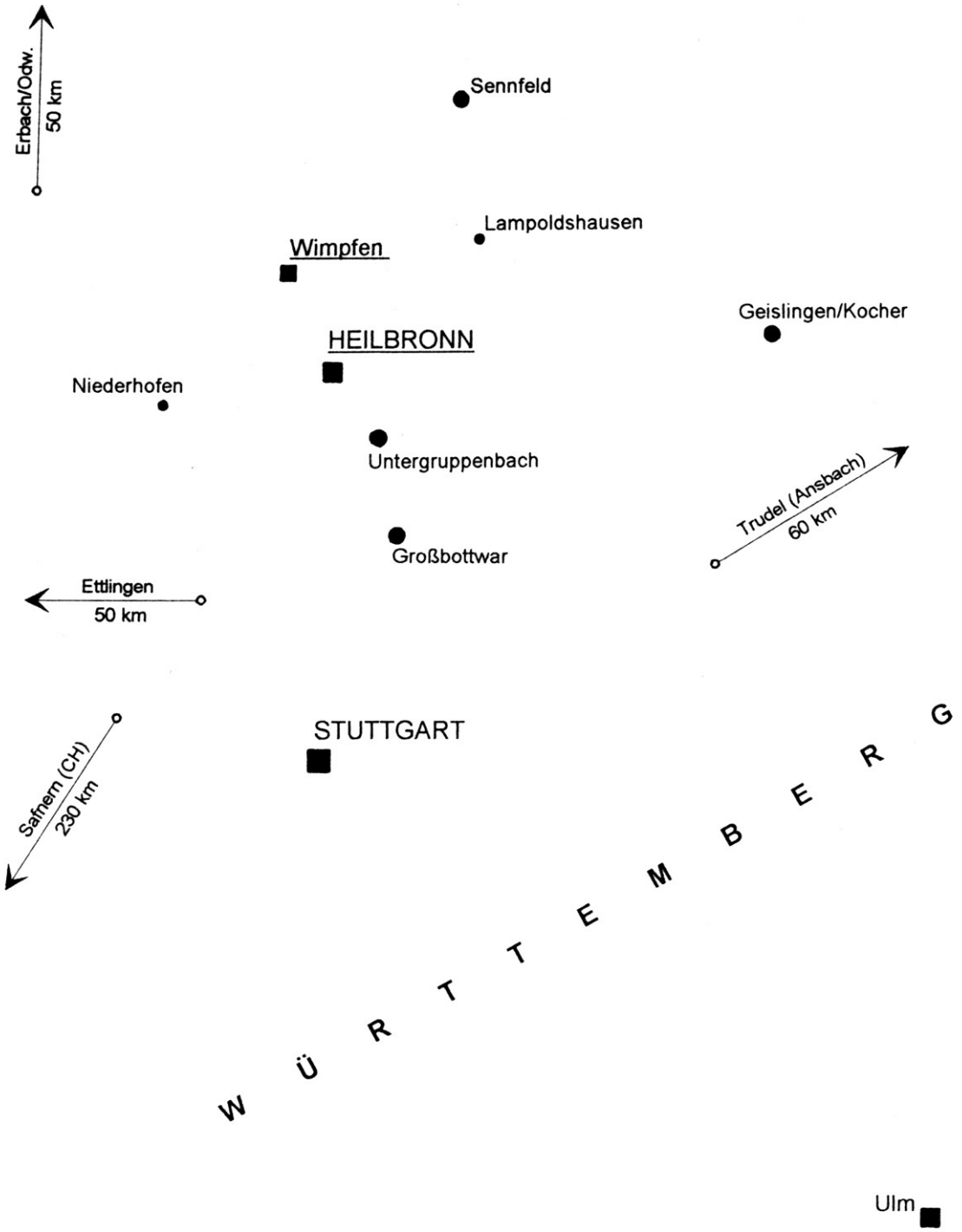

Lage der Orte zur Ahnentafel
KRAUSS

0 5 10 15 20 25 30 35 40 km

Rottenacker

Heilbronn = Pfarr-Ort mit Kirchenregister*
(Taufen, Trauungen, Beerdigungen)
*soweit benutzt

Die Vorfahren unserer Ahnen

Das Gebiet um Heilbronn war schon während der *Altsteinzeit,* d. h. vor ca. 30.000 Jahren, besiedelt. In der *Jungsteinzeit* (ca. 4500 v. Chr.) nahmen die Wohnstätten im Heilbronner Becken kontinuierlich zu, und die Bauernkultur mit Ackerbau und Viehzucht, Bau von Pfosten-Häusern, Keramik- und Textilherstellung, breitete sich weiter aus. Auch die *Bronzekultur* (1800-700 vor Chr.) hinterließ bedeutsame Spuren: Neben Urnenfeldern an verschiedenen Orten fand man in Neckargartach die größte Ansammlung bronzener Gussformen in Mitteleuropa.

In der Hallstatt- und Latène-Zeit (700 v. Chr. bis zur Zeitwende) siedelten als erstes namentlich bekanntes Volk die *Kelten* im Heilbronner Raum. Frühe Salzgewinnung aus Sole sowie ein schwunghafter Handel mit Roheisenbarren konnte nachgewiesen werden.

Während der *Römerzeit* (ca. 50 v. Chr. - 260 n. Chr.) entstand der Neckar-Limes samt Kastellen; in seiner Nachbarschaft wurden römische Villen und Gutshöfe erbaut. Auch der Weinbau wurde eingeführt.

Im 6./7. Jahrhundert wurde das Neckargebiet in das Fränkische Reich einbezogen. *Alemannisch-fränkische* Siedler legten ihre Wohnstätten im heutigen Stadtbereich an.

Anno 741 wird Heilbronn erstmals als *„villa helibrunna“* genannt, was auf ein vorchristliches alemannisches Heiligtum (Heiliger Brunnen) hindeutet, sowie die Michaelsbasilika (die neben der heiligen Quelle erbaut worden war).

Der zeitgeschichtliche Hintergrund

Der Name Heilbronn taucht erstmalig 741 urkundlich als „villa helibrunna“ auf, dem ein römisches Limeskastell vorausgegangen war. Der karolingische Königshof von 841 gilt als Keimzelle der späteren Stadtentwicklung, deren historisches Bild über 600 Jahre hinweg durch die Freie Reichsstadt (etwa seit 1281) geprägt wird.

In der zweiten Hälfte des 16. Jahrhunderts tauchen unsere ersten nachweisbaren Ahnen auf. Der *Bauernkrieg* von 1525 ist vorüber, die *Reformation* hat 1528 den Heilbronnern den neuen Glauben gebracht. In den Jahren 1580-1600 wird das berühmte gotische Rathaus im Renaissancestil umgebaut, dabei die prachtvolle Kunstuhr installiert.

Anno 1610 vermerkt die Chronik der Stadt Heilbronn: „Den 6. Juni ist eine Hex, das Becker-Babele genannt, verbrannt worden. (Nach den Protokollen: *Magdalena, Quirin MÜLLERs* Hausfrau. Die gleichfalls verhaftete Tochter wurde auf die Aussage der Mutter wieder freigelassen).“ - Zu dieser Zeit lebte unser Ahn, der Kärcher (Fuhrmann) *Hans MÜLLER* [2002] in der Stadt. Möglicherweise stammte die Delinquentin aus seiner Sippe.

Die gleiche Stadtchronik berichtet 1616: „In diesem Jahr hat ein Schwein dem *Martin DRAUTZEN* in dem Badgässlein ein Kind gefressen. Wurde von dem Nachrichter abgetan“ (d. h., das Schwein wurde nach der damaligen Sitte zum Tode verurteilt und hingerichtet). Hier handelt es sich bei dem Genannten offensichtlich um unseren Ahn, den Weingärtner *Martin DRAUTZ* [3978], der 1610 *Barbara BIBERACH* [3979] heiratete.

„Auch die Reichsstadt Heilbronn saß in der Zwickmühle. Die Ehrbaren im Rat wollten den Bauern Widerstand leisten, aber auf die Bürger wie auf die hundert Stadtknechte war längst kein Verlaß mehr. Element der Unruhe waren die Weingärtner*, die gegen die »Schmerbäuch« der Pfaffen und Patrizier wetterten. »Mein Spieß sticht keine Bauern,« hatte ein zur Wache abkommandierter Wengerter erklärt. Als am Ostermontag die bäurisch gesinnten Bürger dem Haufen entgegenliefen, saß der Altbürgermeister Hans Diegel weinend am Tor, um die verlorenen Söhne der Vaterstadt zurückzuhalten. Tags darauf, am 18. April, wurde die Reichsstadt, vielleicht mit Wissen des Rates, der Blutvergießen ebenso wie offene Parteinahme scheute, überrumpelt. Rat und Gemeinde mußten auf die Zwölf Artikel [politische Forderungen der Bauern] schwören. Ein Heilbronner Fähnlein schloß sich dem Haufen an. Der Klerus mußte eine Sonderabgabe leisten, die Deutschordenskommende wurde geplündert.“[1]

Der *Dreißigjährige Krieg* (1618-48) bringt Not und Zerstörungen über die Stadt und die umliegenden Dörfer. Plünderungen und Brandschatzungen sind an der Tagesordnung. Nachdem 1622 in der Schlacht bei Wimpfen *Tillys* Truppen der Katholischen Liga über die Protestantische Union gesiegt hatten (in der damaligen Reichsstadt Wimpfen, die im Laufe des Krieges fast vollständig

[1] Aus *Carlheinz Gräter:* „Der Bauernkrieg in Franken“ (S.71), Vlg. Fränk.Nachrichten, Tauberbischhofsheim 1999.

zerstört wurde, lebten ebenfalls Ahnen von uns), wird 1631 Heilbronn von den Schweden erobert und für drei Jahre besetzt; 1633 folgt die Einnahme der geschundenen Stadt durch die Kaiserlichen unter Führung König *Ferdinands,* bis 1647 dauert die Besetzung. 1647-50 werden sie von den Franzosen abgelöst. - Sogar 40 Jahre nach Kriegsende wird Heilbronn 1688 noch einmal durch französische Truppen besetzt, als diese in jenen Jahren in Süddeutschland einfallen.

Auch die Pest verschont die Heilbronner nicht: 1626 hat die Seuche ihren Höhepunkt erreicht; sie hinterlässt 2018 Tote.

Die Stadtchronik vermerkt im Januar 1709 die schlimmste Kälte seit 100 Jahren; auch sie fordert manches Opfer.

Am 29. März 1715 wird eine Frau *ABELE* (möglicherweise aus dem Umfeld unserer gleichnamigen Sippe), die das uneheliche Kind ihrer Magd getötet hat, vor dem Brückentor mit dem Schwert gerichtet.

Am 17. Mai 1732 werden „zwei dem Trunk ergebene Weiber mit einem umgehängten Krug und einem Zettel, worauf steht: »Versoffene Krugursel« zum Abscheu anderer von dem Stadtknecht in der Stadt herumgedingelt."

1793 wohnt *Friedrich SCHILLER* mit seiner Frau Charlotte in Heilbronn;
1797 weilt *GOETHE* anlässlich seiner Schweizerreise in der Stadt, der er in seinem Reisebericht eine ausführliche Beschreibung widmet.

Im Jahr 1803 endet für Heilbronn die Reichsstadt-Zeit: Es kommt zu Württemberg.
1815 erleben die Heilbronner ein gewaltiges Spektakel: Ihre Stadt wird zum großen Hauptquartier gegen Napoleon. Bei der Militärparade von 10.000 Mann auf der Theresienwiese sind neben Kaiser *Franz von Österreich* 126 deutsche Fürsten und Generäle anwesend. Im Rauch'schen Haus empfängt Zar *Alexander von Russland* die baltische Baronin *Juliane von KRÜDENER,* die ihn zur Gründung der „Heiligen Allianz" bewegt.

Etwa ab 1820 beginnt die frühe, rasche Industrialisierung Heilbronns, ausgehend von den Mühlenwerken und dem Hefenweiler.

Das Jahr 1848 bringt der Stadt revolutionäre Unruhen, an denen das 8. Württembergische Infanterieregiment beteiligt ist, welches entwaffnet und strafversetzt wird. - Die ersten politischen Parteien entstehen.
Im gleichen Jahr wird die erste Eisenbahnlinie nach Stuttgart eröffnet (spätere Hauptlinie über Ulm zum Bodensee).

Am 1. Mai 1861 tritt eine neue Gewerbeordnung in Kraft: Der Zunftzwang wird aufgehoben; es gilt die Gewerbefreiheit.

Im August 1873 wird die Stadt, wie schon mehrfach, von der asiatischen Cholera heimgesucht, die in der Gerber- und Rosengasse ausbricht; von den 192 Erkrankten sterben 96.

Das Personenstandswesen geht von kirchlicher in bürgerliche Verwaltung über: Am 1. Januar 1876 findet in Heilbronn die erste standesamtliche Trauung statt.

1892 wird Heilbronn als erste Stadt der Welt vom Werk Lauffen durch Fernleitung mit elektrischer Energie versorgt. Im Jahre 1896 ist Heilbronn mit 58 Fabriken und rund 9000 Arbeitern die größte Industriestadt Württembergs.

Da unsere letzten direkten Vorfahren die Stadt zu diesem Zeitpunkt bereits verlassen haben (*Wilhelmine KRAUSS* [7] heiratet 1884 in Heilbronn den Wagnermeister *Bernhard LENZ* [6] und zieht bald darauf nach Erbach im Odenwald), beenden wir hiermit die Betrachtung der Geschichte Heilbronns.

Berufe und soziale Stellung

Allgemeines zu diesem Thema siehe entsprechendes Kapitel im **Teil S** (SCHOCH), Seite S-7.

Im folgenden seien die in Erfahrung gebrachten Berufe und Ämter unserer KRAUSS-Vorfahren
in alphabetischer Reihenfolge aufgeführt und gegebenenfalls erläutert
(Die Zahlen in [ ] verweisen auf die Ahnen-Nummern aus der Ahnenliste):

Bäcker: [3994]; - **Bierbrauer**: [116, 232]; - **Bleichinhaber**: [28]; - **Gerber**: [118, 250, 500, 1000, 2006]; - **Jäger**: [4080]; - **Kärcher** (Landfuhrmann): [2002, 2020, 4082, 8184];
Kantengießer (Zinngießer): [3982]; - **Krämer**: [7974]; - **Küfer**: [234];
Kupferschmied: [1986]; - **Maurer/Steinhauer:** [58]; - **Metzger**: [7982]; - **Sattler**: [7972];
Schleifer: [8128];- **Schütz** (Wächter, Stadtsoldat; evtl. auch Flurschütz): [4046];

Tuchmacher: [14]; - **Unterkäufer** (Makler): [4064]; - **Vogt**: [3974]; - **Waffenschmied**: [2032]; **Wagner**: [254, 1988, 3976]; - **Weingärtner**: [30, 60, 62, 120, 122, 124, 126, 240, 242, 244, 248, 252, 484, 496, 498, 502, 504, 506, 508, 510, 992, 996, 998, 1006, 1008, 1010, 1016, 1018, 1020, 1022, 1984, 1990, 1992, 1994, 1996, 2012, 2014, 2022, 2038, 2040, 2042, 3978, 3992, 4076, 4084, 4086, 7958, 8088, 8094, 8166, 8172];
Weingärtner des Kleinen (Inneren) Rates: [992, 3972];
Weingärtner des Großen Rates: [498, 1984, 3990]; - **Zimmermann**: [1002].

Theodor HEUSS, der spätere Bundespräsident, hat 1905 über das Thema *Weinbau und Weingärtnerstand in Heilbronn* promoviert. In seiner gleichnamigen Doktorarbeit schreibt er:
„Der Weingärtnerstand ist eine ziemlich abgeschlossene Gruppe innerhalb der Bevölkerung Heilbronns; er bildet das kulturell konservative Element in der aufblühenden Handels- und Industriestadt. Er zerfällt in ca. 60 Familieneinheiten und 360 Einzelfamilien. Ein Teil dieser Familien ist alten reichsstädtischen Ursprungs. Manche von ihnen kam im Laufe des 17. und 18. Jahrhunderts herein, eine ziemliche Anzahl ist erst neueren Datums und wird nicht so recht zum »Stand« gezählt: »Sie heißen sich auch halt Weingärtner«."
Über die **Lebensweise** dieser Berufsgruppe heißt es weiter:
„Ein hervorstechender Zug ist das außerordentlich entwickelte Standesbewusstsein; die Weingärtner fühlen sich gegenüber den übrigen Bevölkerungsklassen, in die durch die gewerbliche Entwicklung der Stadt ein fluktuierendes Element gekommen ist, als eigentlich sesshafte Bürger, fast noch mit einem Stück reichsstädtischer Tradition, und sie nehmen auch nach dieser Seite im öffentlichen und kulturellen Leben der Stadt eine anerkannte Stellung ein, die wohl gewichtiger ist als die numerische oder wirtschaftliche Bedeutung (Ein Oberamtmann der dreißiger Jahre ... : »Sie benehmen sich, als ob sie ein bevorrechteter Stand wären«). - Charakteristisch für dieses Sondergefühl ist, dass »im Stand« geheiratet wird, innerhalb dieser 60 Familienkomplexe, so dass die verwandtschaftlichen Beziehungen, die kreuz und quer gehen, die Zusammengehörigkeit noch stärken. Es gehört zu den Ausnahmen, wenn ein junger Weingärtner sich seine Frau außerhalb des Standes holt, und er wird fast darum [schief] angesehen; der Liebe der Töchter hat man diese enge Schranke nicht gezogen, und sie bildet darum häufig das Band zum übrigen Bürgertum. Dieses Standesbewusstsein hat auch die tüchtigen Namen: Große Kameradschaftlichkeit und Hilfsbereitschaft, wo einer in Not ist, viel Familiensinn und starker, lebhafter Bürgersinn mit reger Teilnahme an den öffentlichen Geschehnissen in Stadt und Land.

... Der Weingärtner Heilbronns ist ein außerordentlich arbeitsamer, einfacher und anspruchsloser Mensch. Wenn es das Geschäft erfordert, so ist er von Tagesanbruch bis zum späten Abend in seinem Weinberg bei meist recht harter Arbeit. Mittags kommt er nicht heim wie vielleicht der Bauer oder Weingärtner auf dem Lande; dazu sind vielfach die Entfernungen zu groß oder das Geschäft zu dringend."

Über die Lebenshaltung berichtet *HEUSS,* dass der Heilbronner Weingärtner im Bedarfsfall sowohl manchen Handwerker durch Eigenarbeit ersetzt als auch weitgehend Selbstversorger ist: „Als selbsterzeugt werden so verbraucht: Mehl und Fleisch, teilweise oder ganz, dann Milch, Gemüse, Kartoffel, Holz, Obst, Obstmost oder aus Weintrester gewonnener »Haustrunk«. Wein wird zum Hausgebrauch fast nur bei besonderen Gelegenheiten getrunken. -

... Die Wohnungen der Weingärtner liegen zum überwiegenden Teil in den Gassen der Altstadt. Da sind es dann zum Teil recht große und hohe Giebelhäuser mit breiten Einfahrten, von denen dunkle und verwegene Stiegen zu den Wohnräumen führen. Es fehlt in diesen Häusern, die vielfach ein- bis zweihundert Jahre und älter sind, nicht an Platz für Stall und Kelter, Böden und Keller, Tenne und Scheuer; dafür haben sie häufig neben der Küche nur 1-2 bewohnbare Stuben." Bevor die Stadtverwaltung verputzte Wände in den Schlafräumen vorschrieb, „schliefen die Söhne oft und die Töchter manchmal auf den geräumigen Heuböden".

Die Stadtregierung Heilbronns (Aus der Stadtchronik):
„Das Regiment ist wohlbestellt, wird von weisen, ehrlichen, alten, mit großem Verstand begabten, frommen, gottseligen Leuten verwaltet". - Bis 1802 war die Karolingische Regimentsordnung von 1552 gültig, die 1566 durch Kaiser *Maximilian II.* eingeführt worden war. Danach war das eigentlich regierende Gremium der **Kleine** oder **Innere Rat**, bestehend aus 15 Mitgliedern. Zu Jahresbeginn wählte bzw. ergänzte er sich selbst, bestimmte die drei Bürgermeister (die jeweils 4 Monate amtierten) und den Stadtschultheißen (der zugleich Vorsitzender des ebenfalls gewählten 12köpfigen Gerichts war); ferner wählte er neben allen übrigen Ämtern den

Großen oder **Äußeren Rat** (15 Bürger bzw. Zunftglieder „von der Gemeind“), der nur in wichtigen und außerordentlichen Angelegenheiten beigezogen wurde.

Von unseren ermittelten Heilbronner Ahnen gehörten 2 dem Kleinen Rat (was in der Regel ein Amt auf Lebenszeit war) und 3 dem Großen Rat an (siehe Liste oben).

Die Namen unserer Ahnen

Allgemeines zu diesem Thema siehe entspr. Kapitel im Teil S (SCHOCH), Seite S-9.

Die Entstehung des Familiennamens

(Die folgenden Angaben sind lediglich als Versuch einer Deutung zu verstehen;
andere Erklärungen sind durchaus denkbar).

Familiennamen, die aus dem ursprünglichen **Vornamen** entstanden:
ABELE (von *Abilo* = Kurzform zu Albrecht, s. d.), ALBRECHT (aus *Adelbrecht* = Der durch Adel Glänzende), ARNOLD (aus *Arnwald* = Der wie ein Aar/Adler Waltende/Herrschende), ENGELHARDT, ERNST (= Der eifrige, entschlossene Kämpfer), ETZEL (aus *Atzilo* = Adelbrecht; siehe ALBRECHT), FRITZ (Kurzform zu *Friedrich* = Friedensfürst), HAUG (württ. Kurzf. von *Hugo* = Kurzf. von *Hugbert, Hugbald*), KASPERLER (obd. Abwandlung von [pers.] *Kaspar* = Schatzmeister), KRAFT (= Der Kräftige, Starke), WILHELM (= Der willige Schützer).

Personen-Namen (nach besonderen Merkmalen ihres ersten Trägers): BRATSCH (Übername bei körperlicher oder geistiger Schwerfälligkeit, Vierschrötigkeit, Plumpheit), BURRER (v. mhd. *burren* = sausend brummen), GÄNSFUSS (Übername, z. B. bei Plattfüßen), GRÖNER I (= *Grüner,* nach der Kleidung wie Grünrock), KRAUSS (obd.: Kraushaar, Krauskopf), RÖMMEL (v. mhd. *rummeln* = poltern, Lärm machen), STRAUB (obd. Übername: Der Struppige, v. mhd. *strúben* = sich sträuben).

Berufs- und **Amts-Namen** oder solche, die eine typische Tätigkeit bezeichnen: FISCHER, GRÖNER II (= *Grüner*: Bearbeiter grüner, roher Tierfelle), HAMMLER (= Schafbockverschneider, von mhd. *hamelen* = kastrieren), HUBER (bewirtschaftet Hof bestimmter Größe), KÄCHEL (Übername f. d. Töpfer: schwäb. *Kächler*), MAURER, MÜLLER, MOSER I (Mooshauer, Torfstecher; auch: Gemüsehändler), PFENDER (= *Pfänder:* Gerichtsvollzieher; Pfandleiher; auch: Flurschütz, der kleine Strafen für Feldvergehen einzog, v. lat. *poena* = Strafe), SCHMIDT (= Schmied), SCHREIBER, SCHÜRMANN (Harnisch- u. Schwertfeger, der Waffen u. Rüstung glatt scheuert), STREICHER, VISCH (= Fisch, Übername für den Fischer), WEBER, WEYDMANN (Weidmann: Jäger; auch Fischer, mhd. *weide* = Futterplatz), ZIEGELBAUER (Ziegelbrenner).

Wohnstätten-Namen: FEZER / FETZER (von *Fätsche* = Sumpfrasen, Ried), HOFMANN, HÜLS (westf. für Ilex/Stechpalme), KAPF (obd.: Bergkuppe mit Aussicht), MEERWALD (mhd. *mer* = Teich, See, Sumpf), MOSER II (obd.: am/im Moos/Moor; auch: Bauer auf dem Mooshof).

Herkunfts-Namen von Zugezogenen: BALINGER (v. Balingen/Württ.), BIBERACH (mehrere Orte, so a. d. Riss, bei Wimpfen, a. d. Kinzig), BÖHRINGER (von Böhringen/Württ., bei Rottweil, Urach, Radolfzell), HAGNER (von Hagen u. Hagenau/Württ.), HEUBACHER (von Heubach/Württ.), MOSER III (von Mosen/?), ÖTTINGER (von Oettingen/Württ.).

Evtl. aus **Hofnamen** entstanden: HAHN (Hahnenhof).

Als Beispiel für die gelegentliche **Vieldeutigkeit** möge der Name MOSER dienen: Unter den obigen Rubriken sind 5 verschiedene Erklärungen aufgeführt.

Liste der Familien-Namen und ihr Vorkommen

Die Ziffern in [ ] geben die Ahnen-Nr. an.
Die Ziffern in ( ) bezeichnen unterschiedliche Stämme gleichen Namens; - wenn nicht bei (1) beginnend,
liegt der Name schon bei der Liste SCHOCH (Teil **S**), WÄSPI (**W**) oder LENZ (**L**) vor.
a), b), c) usf. sind Geschwister-Linien.
V=Vornamen, P=Personen- u. Übernamen, B=Berufsnamen, A=Amtsnamen, W=Wohnstätten-N., H=Herkunfts-N.
*=sonstiges. - Namenserklärung siehe oben.

ABELE V/ABLE/ABLIN/AIBLIN (1a): [31, 62, 124, 248], (1b): [253], (1): [496=506, 992=1012, 1984=2024]; - **ALBRECHT** V (1): [15, 30, 60, 120, 240], (2): 61, 122, 244];

ARNOLD V (1): [59, 118], (2): [1019, 2038, 4076]; - **BALINGER** H: [4047, 8094];
BIBERACH H (1a): [499, 998], (1b): [503, 1006], (1): [1996=2012, 3992=4024],
(2): [3979=4019=4059, 7958=8038=8118]; - **BÖHRINGER** H: [63, 126, 252, 504, 1008, 2016];
BRATSCH P/**BRATSCHI**: [501, 1002, 2004]; - **BURRER** P: [1987=2027, 3974=4054];
DEICH: [3991, 7982]; - **DRAUTZ**: [1989=2009, 3978=4018, 7956=8036];
EHRENFELD: [509, 1018]; - **ENGELHARDT** V: [2039]; - **ERNST** V: [243, 486];
FEZER W: [1997=2013, 3994=4026]; - **FISCHER** B/VISCHER: [993=1013, 1986=2026,
3972=4052]; - **FRITZ** V: [1007, 2014]; - **GÄNSFUSS** P: [997, 1994]; - **GRÖNER** PB: [1023];
HAGNER H (1): [123, 246], (2): [4083, 8166]; - **HAHN***: [57];
HAMMLER/HAMLER B: [125, 250, 500, 1000, 2000]; - **HAUG** V (1a): [251, 502], (1b): [507],
(1): [994=1004=1014, 1988=2008=2028, 3976=4016=4056, 7952=8032=8112];
HEUBACHER H: [487]; - **HILS** W: [995=1005=1015, 1990=2010=2030];
HOFMANN B: [2015, 4030]; - **HUBER** B: [1009, 2018]; - **HÜLS** W: [2043, 4086, 8172];
HÜLSLIN: [245]; - **KÄCHEL** B: [233]; - **KÄSSIG**: [1017, 2034, 4068];
KAPF W (1): [485], (2): [1021, 2042, 4084]; - **KASPERLER** V: [247];
KRAFT V: [29, 58, 116, 232]; - **KRAUSS** P: [7, 14, 28, 56]; - **MAURER** B/MAJER: [235];
MEERWALD W: [511, 1022]; - **MOSER** W (2): [1991=2011=2031, 3982=4022=4062,
7964=8044=8124]; - **MÜLLER** B (11): [1001, 2002]; - **ÖTTINGER** H: [117, 234];
PFENDER B: [2033, 4046, 8092]; - **RÖMMEL** P: [505, 1010, 2020];
SCHMIDT B (2): [3987, 7974]; - **SCHREIBER** B: [255, 510, 1020, 2040, 4080];
SCHÜRMANN B: [1995, 3990]; - **STRAUB** P: [1011, 2022, 4044, 8088];
STREICHER*: [1993, 3986, 7972, 15944]; - **STRUDEL**: [249, 498, 996, 1992, 3984];
VISCH B: [1003, 2006]; - **WEBER** B: [2041, 4082, 8164, 16328];
WEYDMANN B: [121, 242, 484]; - **WILHELM** V: [127, 254, 508, 1016, 2032, 4064, 8128];
ZIEGELBAUER B: [999, 1998].

H ä u f i g k e i t der Familiennamen:
Einige Namen treten in mehr als einem Stamm auf, wobei die Verwandtschaft untereinander wahrscheinlich (zumindest, wenn es sich um die gleiche Region handelt), aber nicht nachgewiesen ist. Waren es in der Ahnentafel SCHOCH (Teil **S**) noch maximal 6 Stämme pro Namen, in der Ahnentafel WÄSPI (Teil **W**) gar maximal 20, so sind es in der Ahnentafel KRAUSS lediglich 2 Stämme, in denen die Namen *ALBRECHT, ARNOLD, BIBERACH, HAGNER* und *KAPF* vorkommen. Die restlichen Namen sind jeweils nur mit einem Stamm vertreten.

Ein anderer Gesichtspunkt ist die Anzahl der Generationen, über die sich ein Familienname verfolgen lässt. Hier führen mit je 7 Generationen an: *ABELE* und *WILHELM,* gefolgt von *BÖHRINGER* und *HAUG* mit je 6, - *ALBRECHT I, HAMMLER, SCHREIBER* und *STRUDEL* mit je 5, - *BIBERACH I, KRAFT, KRAUSS, STRAUB, STREICHER* und *WEBER* mit je 4 Generationen. - 12 Namen sind mit jeweils drei, weitere 20 Namen mit zwei Generationen vertreten. Der Rest - stets angeheiratete Frauen, deren Eltern nicht bekannt sind - beschränkt sich auf 1 Generation.

In der an anderer Stelle bereits erwähnten Dissertation von *Theodor HEUSS* über die Heilbronner Weingärtner zählt er die ältesten Familien dieses Standes auf. Darunter werden die folgenden Namen unserer Ahnenliste genannt:
ABLE (1436 *EBLIN,* 1474 *ABEL*), *ALBRECHT* (1475), *BÖHRINGER* (1399 *BERINGER*), *DRAUTZ* (1474 *DRAUZ*), *EHRENFELD* (1628 aus Brettach, frühere Kaufmannsfamilie), *FISCHER* (1646 aus Scheinbach) und *HOFMANN* (1553).

Bei den insgesamt 134 ermittelten Elternpaaren der KRAUSS-Vorfahren ist stets der vollständige Name des Mannes bekannt.
Bei den Müttern ist in 37 Fällen lediglich der **Vorname** angegeben; in 10 Fällen fehlt beim Taufeintrag der Name der Mutter völlig.

Die männlichen Vornamen

[' = weiterer Vorname]

Adam: ['246]; - **Andreas**: [1988]; - **Balthasar**: [3984, 7972, 15944];
Bernhard: ['484, '498, '996, 1006, '1992]; - **Christian**: ['28, '58]; - **Christoph**: [118, 2022];
Daniel: ['240]; - **David**: ['1018, 1996]; - **Dionysius**: [252, 994]; - **Friedrich**: [30', 60', '120];
Gallus: ['486]; - **Georg**: [62', '116, 124', '126, '244, 248', 254', 508', '510]; - **Gert**: [3974];
Gottlieb: ['58', '60']; - **Hans**: [502', 996', 998', 1000', 1010', 1018', 1986', 1994', 2000, 2002, 2004',
2014, 2018, 2020, 2032', 2040, 3972, 3992, 3998', 4008, 4082, 4086', 7958, 7982, 8088, 8164,

8172]; - **Heinrich**: [58', '62, '124, '248, 3986, 9392];
Jakob: ['250, '496, '500, '1000, 1002, 1022, '2004, 2006, '4086];
Jerg: ['998, 1008, '2032, 4044, 7974]; - **Johann(es)**: [28', 56', 116', 120', 122', '126, 232, 234', 240', 242', 244', 246', 250', 484', 486', 496', 498', 500', 504', 510', 1992']; - **Karl**: [1020];
Kaspar/Caspar: ['234, 2016]; - **Klaus**: [4084, 7956];
Konrad/Kunrad: ['502, '1986, '1994, '3998, 996]; - **Leonhard**: [14', '122, 1998, 3976, 7952];
Ludwig: ['56, 3982, 3990, 7964]; - **Martin**: ['242, '504, 1990, 3978, 4068]; - **Marx**: [8166];
Matthäus: ['254, '508, 1016, 3994]; - **Matthias**: [992];
Michael: [2034, 2038, 4064, 8092, 8128]; - **Michel**: [4076];
Peter: ['30, '60, 4080]; - **Philipp**: ['1010]; - **Simon**: [2042]; - **Stoffel**: [8094];
Ulrich: [4046, 16328]; - **Wendel**: [1984, 4030]; - **Wilhelm**: ['14].

H ä u f i g k e i t :
Die häufigsten Namen sind *Hans* (27x, davon 12' in Verbindung mit einem weiteren Vornamen), gefolgt von *Johann(es)* (21x/20'), *Georg* (9x/9'), *Jakob* (9x/9'), *Heinrich* (6x/4'), *Bernhard* (5x/4'), *Jerg* (5x/2'), *Konrad* (5x/4'), *Leonhard* (5x/2') und *Michael* (5x).

Die weiblichen Vornamen

[' = weiterer Vorname]

Agatha: [2035]; - **Agnes**: ['997], 1007]; - **Apollonia**: [2015, 2039];
Anna: [249', 485', 499', 503', 509', 995', 1001', 1009, 1019', 1023', 1997', 3991, '4085, 4087, 7953, 8173]; - **Anny**: [2005];
Barbara: ['243, '249, 511, 1003, 1985, 1987, 2007, 3979, 4045, 4047, 7965, 8089, 8095];
Benediktly: [4009]; - **Christina**: ['61, '123, '499]; - **Dorothea**: ['117', '253, '995, 4077];
Elisabeth(a/e): ['121, '125', '235, '503, 2021, 2033, 7975, 16329]; - **Eva**: [123'];
Friederike: ['29]; - **Johanna**(-e): [15', 29', 63', 127', 235', 247', 497',505'];
Katharina/Catharina: ['59, 117', '127, '245, 247, 1993, 2023, 4081, 7957, 8165];
Klara: [4085']; - **Magdalena**(-e): ['15, '117, '251, '487, '501, '999, 1991, 3983, 3993];
Margarethe(-a): ['31, '57, '63, 121', '125, 233, '255, '485, '505, 993, 1011, 1017, 1989, 1995, '1997, 2003, 2043, 3973, 3977, 15945]; - **Maria**: ['29', 57', 59', 61', 125', 243', 245', '247, 251', 253', 255', 487', '497, 501', '509, 997', 999', '1001, '1019, '1023, 3995, 4065, 4083, 8167];
Rebekka: [8093]; - **Rosina**: [3987]; - **Sabine**: [7973]; - **Sibylle**(-a): [31', 4069];
Susanna: [1999]; - **Ursula**: [1021, 2041, 3993, 7959, 7997]; - **Walpurga**: [7983];
Wilhelmine: [7].

H ä u f i g k e i t :
Die beliebtesten Namen sind *Maria* (24x, davon 20' in Verbindung mit einem weiteren Vornamen), gefolgt von *Margarethe/-a* (20x/9'), *Anna* (16x/11'), *Barbara* (13x/2'), *Katharina* (10x/4'), *Magdalena* (9x/6'), *Elisabeth/a/-e* (8x/4') und *Johanna/-e* (8x/8').

Was die Quellen noch bekunden

Allgemeines zu diesem Thema wurde bereits im gleichnamigen Kapitel des Teils **S** (SCHOCH) angeführt. Die folgenden Abschnitte sollen die knapp gehaltenen Ahnenlisten ergänzen durch die Wiedergabe zusätzlicher Eintragungen aus den Kirchenbüchern oder anderen Quellen.

Geburt: Uneheliche Geburten: keine.

Ehe: Ehescheidungen: [116/I].

Todesursachen:

Auszehrung: [122]; - Faules Fieber: [116]; - Hitziges Fieber: [242];
Schlagfluss: [120, - Stöckfluss 123];
Unfall: [7972] Im Neckar bei Heilbronn ertrunken.
[243]: „lebte nach ihres Mannes Tod (1684) in großer Dürftigkeit und wird vor 8 Tagen nach einer harten Engbrüstigkeit bettlägerig, woran sie auch gestorben ist“.

Religionszugehörigkeit:

Sämtliche nachreformatorischen Vorfahren der Ausgangsperson *Wilhelmine KRAUSS* [7], soweit sie ermittelt werden konnten, waren evangelischer Konfession.

Der Stamm KRAUSS

Die genealogische Suche nach den Wurzeln des Stammes KRAUSS endet in einer Sackgasse: Da sich das Kirchenregister in Wimpfen/Neckar als lückenhaft erweist, ist es nicht möglich, von der Ausgangsperson *Wilhelmine KRAUSS* [7] weiter als 3 Generationen in die Vergangenheit vorzustoßen.

So beginnen wir mit Johann Ludwig KRAUSS [56], der um 1786 in Wimpfen lebte, das zu dieser Zeit noch Freie Reichsstadt war. Der Ort mit dem mittelalterlichen Stadtbild und der staufischen Kaiserpfalz liegt unweit der Mündung der Jagst in den Neckar.
Da unser Ahn als „Schutzverwandter" geführt wurde (wie „Beisasse" bedeutet es etwa „von auswärts Zugezogener", der besonderen Rechten und Pflichten unterstand), stammte er nicht aus Wimpfen, sondern wurde anderenorts geboren; wo, ist nicht zu ermitteln. Auch Heirat und Tod ist nicht verzeichnet.
Gleiches gilt für seine Ehefrau Maria Margaretha HAHN [57], über deren Herkunft wir ebensowenig wissen.

K i n d e r von *Johann Ludwig KRAUSS* [56] / *Maria Margaretha HAHN* [57] :

a) *Johanna Christiana Catharina*	* Wimpfen;	≈ 27.04.1773	ebd.
b) *Johanna Carlina*	* Wimpfen;	≈ 03.07.1774	ebd.
c) *Christian Jacob*	* Wimpfen;	≈ 31.01.1779	ebd.
d) *Carlina Catharina*	* Wimpfen;	≈ 19.03.1782	ebd.
	+ Wimpfen	(früh)	
e) *Johann Christian* [28] (Bleichinhaber)	* Wimpfen;	≈ 25.02.1786	ebd.
(∞ 1812 *Joh. M. Friederike KRAFT* [29])	+ Heilbronn	14.01.1868	

Bei der Taufe des letzteren wirkten als Gevatter zwei Weingärtner sowie ein Seifensieder aus Wimpfen mit.

Johann Christian KRAUSS [28] zog von seiner Geburtsstadt nach Heilbronn am Neckar, das bis 1803 ebenfalls Freie Reichsstadt war und von da ab zu Württemberg gehörte.

Im neuen Wohnort trat er zunächst in Dienst bei dem Kaufmann *Georg ORTH,* der dort ein traditionsreiches Bleich-Unternehmen besaß. - Die Naturbleiche, also das Entfärben bzw. Aufhellen von Geweben durch Auslegen der feuchten Stoffbahnen auf großen Rasenflächen, spielte in Heilbronn in der ersten Hälfte des 19. Jahrhunderts noch eine bedeutende Rolle. 1839 war Heilbronn der größte Bleichplatz in Württemberg, dem auch Leinwand aus der Rhein- und Maingegend zugeführt wurde. Das ORTH'sche Unternehmen war seit 1785 die erste Großbleiche.[2]

Am 20. Oktober 1812 heiratete *Johann Christian* (26) die drei Jahre ältere Johanna Maria Friederike KRAFT [29], Tochter des Maurer- und Steinhauermeisters Heinrich Gottlieb Christian KRAFT [58] (Vater und Großvater waren Bierbrauer in Heilbronn und Geislingen/Kocher) und seiner Ehefrau Maria Katharina ARNOLD [59] (ihr Vater war Weiß- und Sämischgerber[3] in Heilbronn).

Im Jahre 1827 machte sich *Johann Christian KRAUSS* selbständig und betrieb eine eigene Bleiche. Fünf Jahre später beschäftigte er bereits zehn Arbeiter.

K i n d e r von *Johann Christian KRAUSS* [28] / *J. M. Friederike KRAFT* [29] :

a) *Christian II* (Bleichinhaber).....	*	11.03.1813	Heilbronn
(∞ 1859 *Marie FRAAS* v.Weinsberg)	+		
b) *Johanne Luise*	*	06.11.1815	Heilbronn
	+		
c) *Jakobine Theresie*	*	05.04.1818	Heilbronn
	+	06.05.1853	ebd.
d) *Carl Gottfried*	*	21.12.1819	Heilbronn
(∞ 1850)	+		
e) *Leonhard Wilhelm* [14] (Tuchmacher)	*	04.04.1822	Heilbronn
(∞ 1850 *Johanne Magd. ALBRECHT* [15])	+	01.04.1869	Stuttgart
f) *Johanne Friederike*	*	19.10.1824	Heilbronn
(∞ 1847 *SIEGERT*)	+		

[2] Quelle: Stadtarchiv Heilbronn.

[3] Der Weißgerber bereitet feinstes weiches Leder zu, beispielsweise für Glacé-Handschuhe.

g) *Rudolf* Gottfried .....* 29.04.1828 Heilbronn
+ 22.05.1892 ebd.
h) *Heinrich* Ludwig .....* 05.09.1830 Heilbronn
+ 31.12.1890 ebd.

Die Mutter *Johanna Maria Friederike* starb in Heilbronn am 14. Januar 1868 im Alter von 68 Jahren, der Vater *Johann Christian KRAUSS* überlebte sie um nahezu 6 Jahre und starb ebendort am 29. November 1873 im 87. Lebensjahr.

Der älteste Sohn *Christian* (a) übernahm das Bleichunternehmen des Vaters.
Leonhard Wilhelm KRAUSS [14] erlernte das Handwerk des Tuchmachers und legte vor den Zunftherren die Meisterprüfung ab. Anschließend machte er sich in Heilbronn selbständig.

Hier lernte er seine spätere Frau Johanne Magdalene ALBRECHT [15] kennen. Sie war die Tochter des Weingärtners Friedrich Peter ALBRECHT [30] und der Sibylle Margarethe ABELE [31], die wie der Vater einem alten, angesehenen Weingärtner-Geschlecht in Heilbronn entstammte.

Familie Leonhard Wilhelm KRAUSS / Johanne Magdalene ALBRECHT

Leonhard Wilhelm KRAUSS [14] und Johanne Magdalene ALBRECHT [15] heirateten am 11. Juni 1850 in Heilbronn. Er war 28, sie 24 Jahre alt.

Wilhelm hatte sich 1849 als Tuchmachermeister selbständig gemacht. Als solcher stellte er Stoffe aus Wolle oder Baumwolle her (im Unterschied zu den Leinwandwebern). Außerdem besaß das Ehepaar (vermutlich aus dem Erbteil der Frau, deren Vorfahren überwiegend Weingärtner waren) Weinberge außerhalb der Stadt. So war offenbar die wirtschaftliche Existenz für die Gründung einer Familie gesichert. - Doch scheint der geschäftliche Erfolg ausgeblieben zu sein; denn bereits 1854 wurde sein Anwesen versteigert. *Wilhelm* gab seine Selbständigkeit auf und nahm Arbeit in einer Tuchfabrik an.

K i n d e r von *Leonhard Wilhelm KRAUSS / Johanne Magdalene ALBRECHT* :

a) *Wilhelm* (Klaviermacher) .....* 21.04.1851 Heilbronn
(∞ I: 1875 *Elisabeth EBERHARD*) + 20.01.1898 ebd.
(∞ II: 1877 *Rösle RUCKH*)
b) *Ernst* (Schuhmacher) .....* 07.08.1853 Heilbronn
(∞ I: 1877 *Sophie GSCHEIDLE*) + 03.06.1936 ebd.
(∞ II: 1913 *Ida WOLTER*)
c) *Karl* (Schlosser) .....* 28.02.1857 Heilbronn
(∞ I: 1884 *Elisabeth THALER*) + 22.02.1927 ebd.
(∞ II: 1904 *Christina Carolina,* verw. *SCHICKERT,* geb. *MÜNZING*)
d) *Rudolph* .....* 05.08.1859 Heilbronn
+ 24.10.1872 ebd.
e) *Wilhelmine* [7] .....* 27.07.1862 Heilbronn
(∞ 1884 *Bernhard LENZ* [6], Hofwagner) + 02.09.1941 Erbach/Odw.
f) *Luise* .....* 03.03.1865 Heilbronn
(∞ 1888 *Michael BECK,* Goldarbeiter) + vermutlich Schwäbisch Gmünd

Beide Eheleute *KRAUSS* wurden nicht alt. *Leonhard Wilhelm* starb am 1. April 1869 in Stuttgart, drei Tage vor seinem 47. Geburtstag.
Seine Witwe *Johanne Magdalene* starb zehn Jahre später, am 5. Februar 1879, in Heilbronn. Sie wurde 53 Jahre alt.

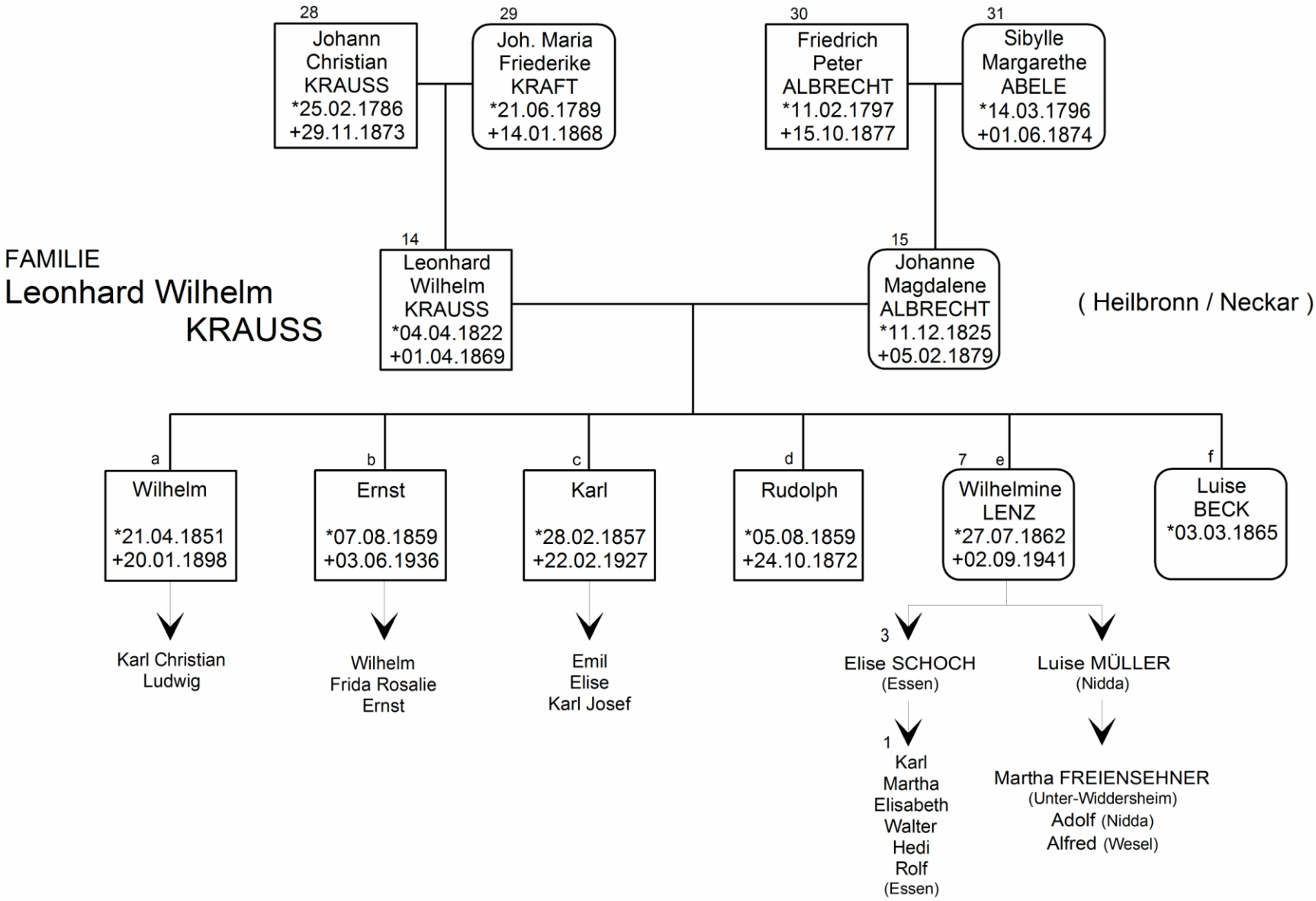
FAMILIE
Leonhard Wilhelm
KRAUSS
(Heilbronn / Neckar)
28
Johann Christian KRAUSS *25.02.1786 +29.11.1873
29
Joh. Maria Friederike KRAFT *21.06.1789 +14.01.1868
30
Friedrich Peter ALBRECHT *11.02.1797 +15.10.1877
31
Sibylle Margarethe ABELE *14.03.1796 +01.06.1874
14
Leonhard Wilhelm KRAUSS *04.04.1822 +01.04.1869
15
Johanne Magdalene ALBRECHT *11.12.1825 +05.02.1879
a
Wilhelm *21.04.1851 +20.01.1898
Karl Christian Ludwig
b
Ernst *07.08.1859 +03.06.1936
Wilhelm Frida Rosalie Ernst
c
Karl *28.02.1857 +22.02.1927
Emil Elise Karl Josef
d
Rudolph *05.08.1859 +24.10.1872
7 e
Wilhelmine LENZ *27.07.1862 +02.09.1941
f
Luise BECK *03.03.1865
3
Elise SCHOCH (Essen)
1
Karl Martha Elisabeth Walter Hedi Rolf (Essen)
Luise MÜLLER (Nidda)
Martha FREIENSEHNER (Unter-Widdersheim)
Adolf (Nidda)
Alfred (Wesel)

N a c h k o m m e n der Kinder von *L.W.KRAUSS* [14] / *J.M.ALBRECHT* [15] :

a) *W i l h e l m :* Schreiner und Klaviermacher in Heilbronn;
heiratete in I.Ehe am 24.10.1875 (Pfungstadt) *Elisabeth EBERHARD* von Pfungstadt (+ März 1876),
II.Ehe am 8.9.1877 (Heilbronn) *Rosina Karlina („Rösle") RUCKH* von Heilbronn (nach *Wilhelms* Tod neue Ehe im September 1898 mit *N. MAYER*).
K i n d e r : 1) *Karl Christian,* *1878; 2) *Ludwig,* *1881;

b) *E r n s t :* Schuhmacher in Heilbronn;
heiratete in I.Ehe am 15.11.1877 (Heilbronn) *Sophie GSCHEIDLE* (+1912) von Neckar-Garter (Neckargartach?); - K i n d e r :
1) *Wilhelm,* *1878, Schlosser, verheiratet (ging nach Tarnitz bei Wien);
2) *Frida Rosalie,* *1881;
3) *Ernst,* *1883, Maschinenmeister in Darmstadt, ledig;
II.Ehe am 10.5.1913 (Heilbronn) mit *Ida WOLTER* aus Göttingen (+1940);

c) *K a r l :* Schlosser in Heilbronn;
heiratete in I.Ehe am 4.3.1884 (Heilbronn) *Elisabeth THALER* (kath.);
K i n d e r : 1) *Emil,* *1884; 2) *Elise,* *1885; 3) *Karl Josef,* *1889;
Ehe geschieden am 7.6.1904 (Heilbronn).
II.Ehe am 29.11.1904 (Heilbronn) mit *Christina Carolina,* verw. *SCHICKERT,* geb. *MÜNZING,* von Heilbronn.
Karl KRAUSS trat am 8.8.1924 gemeinsam mit seiner zweiten Frau aus der Ev. Kirche aus und in die Neuapostolische Kirche ein.

d) *R u d o l f :* starb im jugendlichen Alter von 13 Jahren.

e) *W i l h e l m i n e* [7]: heiratete am 26.7.1884 (Heilbronn) *Bernhard LENZ* [6] aus Steinbuch/Odw., später Hofwagner in Erbach. - K i n d e r :
1) *Elise* [3], *1885 (∞ mit *Heinrich SCHOCH* [2], Ofenbauer aus Ossingen / Schweiz, zuletzt Essen; - Kinder [1]: *Karl, Martha, Elisabeth, Walter, Hedi, Rolf*);
2) *Luise,* *1886 (∞ mit *Georg MÜLLER,* Polizeibeamter, Nidda; - Kinder: *Martha, Adolf, Alfred*);
3) *Gustav,* *1892 (+1913 nach Unfall beim Militär);
4) *Marie,* *1898 (+1927, ledig).

f) *L u i s e :* heiratete am 28.7.1888 (Heilbronn) den Goldarbeiter *Michael BECK* aus Schwäbisch Gmünd und verzog nach dort.

Wilhelmine KRAUSS

Wilhelmine KRAUSS [7] wurde am 27. Juli 1862 in Heilbronn/Neckar geboren. Sie war das fünfte von sechs Kindern des Tuchmachermeisters Leonhard Wilhelm KRAUSS [14]. Dessen Vater war von Wimpfen/Neckar zugezogen und hatte sich in Heilbronn als Bleichinhaber selbständig gemacht. Ihre Mutter, Johanne Magdalene ALBRECHT [15], entstammte einem alten Heilbronner Geschlecht von Weingärtnern.

Wilhelmines Eltern lebten in überwiegend gesicherten Verhältnissen; auch wenn der Vater seine Selbständigkeit (Woll- und Baumwollweberei) aus wirtschaftlichen Gründen hatte aufgeben und Arbeit in einer Tuchfabrik hatte annehmen müssen. Ihre Familie besaß zudem Weinberge außerhalb der Stadt, die aus dem Erbteil der Mutter stammten.

Schon im Alter von sechs Jahren verlor *Wilhelmine* ihren Vater; mit 16 Jahren war sie nach dem Tod ihrer Mutter Vollwaise. Zu diesem Zeitpunkt waren ihre älteren Brüder bereits außer Hause (*Rudolph* war mit 13 verstorben); übrig war noch ihre um zwei Jahre jüngere Schwester *Luise*. Wo die noch unmündigen, jetzt elternlosen Schwestern aufwuchsen, und was sie nach der Schulentlassung machten, ist nicht überliefert. Anzunehmen ist, dass sie in fremde Dienste gingen, wie es für Töchter ihres Standes üblich war.

In ihrem Heimatort Heilbronn lernte *Wilhelmine* den selbständigen Wagnermeister *Bernhard LENZ* [6] aus Steinbuch / Odenwald kennen und heiratete den 30jährigen am 26. Juli 1884.
Die Hochzeit fand einen Tag vor ihrem 22. Geburtstag in Heilbronn statt.

Fortsetzung: Teil **L** (Kapitel „Familie Bernhard LENZ / Wilhelmine KRAUSS"), Seite L-18.

AHNENLISTE KRAUSS

(Anmerkungen u. Zeichenerklärung: siehe Teil **L**, AHNENLISTE **LENZ**).
„Vita“ = ausführl. Lebensbeschreibung im Sonder-Kapitel. / *(B)* = Zusätzl. Bemerkung s. Seite 8.

Alle Orte liegen, wenn nichts anderes angegeben, in Nord-Württemberg. - HN = Heilbronn.

Eltern
↓

3. Generation:

[14 / 15] **7** ***KRAUSS,*** *Wilhelmine;* Hausfrau in Erbach/Odw. - (Vita: S. 12).
* 27.07.1862 Heilbronn; + 02.09.1941 Erbach.
∞ 26.07.1884 Heilbronn mit [**6**] *Bernhard* ***LENZ***. - (Vita: Teil **L**, S. L-17).

4. Generation:

[28 / 29] **14** ***KRAUSS,*** *Leonhard Wilhelm;* Bürger u.Tuchmachermeister in HN. - (Vita: S. 10).
* 04.04.1822 Heilbronn (≈ 08.04. ebd); + 01.04.1869 Stuttgart.
∞ 11.06.1850 Heilbronn mit [15].

[30 / 31] **15** ***ALBRECHT*** *(1), Johanne Magdalene;* Hausfrau in Heilbronn.
* 11.12.1825 Heilbronn (≈ 18.12. ebenda); + 05.02.1879 ebd.

5. Generation:

[56 / 57] **28** ***KRAUSS,*** *Johann Christian;* Bleichinhaber in Heilbronn. - (Vita: S. 9).
* 25.02.1786 Wimpfen/Neckar; + 29.11.1873 Heilbronn.
∞ 20.10.1812 Heilbronn mit [29].

[58 / 59] **29** ***KRAFT,*** *Johanna Maria Friederike;* Hausfrau in Heilbronn.
* 21.06.1789 Heilbronn (≈ 21.06. ebd.); + 14.01.1868 ebd.

[60 / 61] **30** ***ALBRECHT*** *(1), Friedrich Peter;* Bürger u. Weingärtner in Heilbronn.
* 11.02.1797 Heilbronn (≈ 12.02. ebd.); + 15.10.1877 ebd.
∞ 10.11.1818 Heilbronn mit [31].

[62 / 63] **31** ***ABELE*** *(1a), Sibylle Margarethe;* Hausfrau in Heilbronn.
* 14.03.1796 Heilbronn; + 01.06.1874 ebd.

6. Generation:

56 ***KRAUSS,*** *Johann Ludwig;* Wimpfen/Neckar. - (Vita: S. 9).
∞ vor 07.1774 mit [57].

57 ***HAHN,*** *Marie Margarethe;* Hausfrau in Wimpfen.

[116 / 117] **58** ***KRAFT,*** *Heinrich Gottlieb Christian;* Maurer- u. Steinhauermeister, Bürger zu Heilbronn.
* 20.12.1755 Heilbronn (≈ 21.12. ebd.); + 19.09.1823 ebd.
∞ 02.05.1786 Heilbronn mit [59].

[118 / 119] **59** ***ARNOLD*** *(1), Maria Catharina;* Hausfrau in Heilbronn.
* 01.02.1752 Heilbronn (≈ 02.02. ebd.); + 15.02.1831 ebd.

[120 / 121] **60** ***ALBRECHT*** *(1), Friedrich Gottlieb Peter;* Bürger u. Weingärtner in Heilbronn.
* 29.10.1754 Heilbronn (≈ 30.10. ebd.); + 10.11.1817 ebd.
∞ 06.02.1781 Heilbronn mit [61].

[122 / 123] **61** ***ALBRECHT*** *(2), Maria Christina;* Hausfrau in Heilbronn.
* 23.05.1755 Heilbronn (≈ 24.05. ebd.); + 28.09.1816 ebd.

[124 / 125] **62** ***ABELE*** *(1a), Georg Heinrich III;* Bürger u. Weingärtner in Heilbronn.
* 02.09.1763 Heilbronn (≈ 03.09. ebd.); + 07.09.1846 ebd.
∞ 25.10.1785 Heilbronn mit [63].

[126 /127] **63** ***BÖHRINGER,*** *Johanna Margaretha;* Hausfrau in Heilbronn.
* 15.06.1765 Heilbronn (≈ 16.06. ebd.); + 09.01.1850 ebd.

7. Generation:

[232 / 233] **116** ***KRAFT,*** *Johann Georg;* Bürger u. Bierbrauer in Heilbronn.
* 25.10.1726 Geislingen/Kocher; + 14.03.1773 Heilbronn - *(B)*.
∞ I: war ganz kurz u. wurde wieder getrennt.
∞ II: 29.01.1754 Heilbronn mit [117].

[234 / 235] **117** ***ÖTTINGER,*** *Katharina Dorothea Magdalene;* Hausfrau in Heilbronn.
* 19.02.1730 Heilbronn (≈ 19.02. ebd.); + 11.11.1774 ebd.

118 ***ARNOLD*** *(1), Christoph;* Weiß- u. Sämischgerber in Heilbronn.
∞ vor 02.1752 mit [119].

119 ***N.,*** *N.;* Hausfrau in Heilbronn.

[240 / 241] **120** ***ALBRECHT*** *(1), Johann Friedrich;* Bürger u. Weingärtner in Heilbronn.
* 14.09.1710 Heilbronn; + 04.07.1790 ebd. - *(B).*
∞ 21.07.1739 Heilbronn mit [121].

[242 / 243] **121** ***WEYDMANN,*** *Margaretha Elisabetha;* Hausfrau in Heilbronn.

[244 / 245] **122** ***ALBRECHT*** *(2), Johann Leonhard;* Bürger u. Weingärtner in Heilbronn.
* 29.03.1708 Heilbronn; + 01.03.1792 ebd. - *(B).*
∞ 05.08.1738 Heilbronn mit [123].

[246 / 247] **123** ***HAGNER*** *(1), Eva Christina;* Hausfrau in Heilbronn.
* 20.07.1718 Sennfeld/Baden; + 01.07.1795 Heilbronn - *(B).*

[248 / 249] **124** ***ABELE*** *(1a), Georg Heinrich II;* Bürger u. Weingärtner in Heilbronn.
* 11.06.1739 Heilbronn; + 27.02.1806 ebd.
∞ 27.01.1761 Heilbronn mit [125].

[250 / 251] **125** ***HAMMLER,*** *Maria Elisabeth Margarethe;* Hausfrau in Heilbronn.
* 17.09.1738 Heilbronn; + 26.05.1770 ebd.

[252 / 253] **126** ***BÖHRINGER,*** *Johann Georg;* Bürger u. Weingärtner in Heilbronn.
* 03.04.1731 Heilbronn; + 03.04.1803 ebd.
∞ 24.05.1757 Heilbronn mit [127].

[254 / 255] **127** ***WILHELM,*** *Johanna Katharina;* Hausfrau in Heilbronn.
* 01.01.1731 Heilbronn; + 04.02.1817 ebd.

8. Generation:

232 ***KRAFT,*** *Johannes;* Bürger u. Bierbrauer in Geislingen u. Heilbronn.
∞ vor 10.1726 Geislingen/Kocher mit [233].

233 ***KÄCHEL,*** *Margarethe;* Hausfrau in Heilbronn (vorher Ulm).

234 ***ÖTTINGER,*** *Johann Kaspar;* Küfermeister in Heilbronn.
∞ vor 02.1730 Heilbronn mit [235].

235 ***MAURER*** *(MAJER ?), Johanna Elisabeth;* Hausfrau in Heilbronn.

240 ***ALBRECHT*** *(1), Johann Daniel;* Bürger u. Weingärtner in Heilbronn.
∞ Heilbronn mit [241].

241 ***N.,*** *N.;* Hausfrau in Heilbronn.

[484 / 485] **242** ***WEYDMANN,*** *Johann Martin;* Bürger u. Weingärtner in Heilbronn.
* 1684 Heilbronn (≈ 01.07.1684 ebd.); + ebd. - *(B).*
∞ I: 10.11.1711 Heilbronn mit *Anna Catharina HOFMANN,*
Tochter d. *Matthei HOFMANN,* Fischer zu Heilbronn.
∞ II: 03.07.1721 Heilbronn mit [243].

[486 / 487] **243** ***ERNST*** *(2), Maria Barbara;* Hausfrau in Heilbronn.
* 1688 Trudel/Ansbach (≈ 26.09.1688); + 15.01.1750 Heilbronn - *(B).*

244 ***ALBRECHT*** *(2), Johann Georg;* Bürger u. Weingärtner in Heilbronn.
∞ vor 03.1708 Heilbronn mit [245].

245 ***HÜLS,*** *Maria Catharina;* Hausfrau in Heilbronn.

246 ***HAGNER*** *(1), Johann Adam;* Bürgerlicher Inwohner zu Sennfeld.
∞ Sennfeld/Baden mit [247].

247 ***KASPERLER*** *(?),* ***Johanna Maria;*** Hausfrau in Sennfeld/Baden.

[496 / 497] **248** ***ABELE*** *(1a), Georg Heinrich I;* Bürger u. Weingärtner in HN. - Br. v. [253].
* 1711 Heilbronn (≈ 04.11.1711 ebd.); + 21.03.1790 ebd.
∞ 25.06.1737 Heilbronn mit [249].

[498 / 499] **249** ***STRUDEL,*** *Anna Barbara;* Hausfrau in Heilbronn.
* 1717 Heilbronn (≈ 08.07.1717 ebd.); + 04.03.1773 ebd.

[500 / 501] **250** ***HAMMLER,*** *Johann Jakob III;* Rotgerber in Heilbronn.
* 1689 Heilbronn (≈ 01.07.1689 ebd.); + 22.06.1750 ebd.
∞ 23.04.1736 Heilbronn mit [251].

[502 / 503] **251** ***HAUG*** *(1a), Maria Magdalena;* Hausfrau in Heilbronn.
* 1711 Heilbronn (≈ 27.10.1711 ebd.); + 11.12.1784 ebd.

[504 / 505] **252** ***BÖHRINGER,*** *Dionysius;* Bürger u. Weingärtner in Heilbronn.
* 1692 Heilbronn (≈ 27.07.1692 ebd.); + 01.03.1774 ebd.
∞ 18.09.1725 Heilbronn mit [253].

[506 / 507] **253** ***ABLE*** *(ABELE 1b),* ***Maria Dorothea;*** Hausfrau in Heilbronn. - Schw. v. [248].
* 1700 Heilbronn (≈ 10.11.1700 ebd.); + 16.02.1767 ebd.

[508 / 509] **254** ***WILHELM,*** *Georg Matthäus II;* Wagner in Heilbronn.
* 1703 Heilbronn (≈ 24.04.1703 ebd.); + 27.04.1735 ebd.

∞ 22.11.1729 Heilbronn mit [255].

[510 / 511] **255** ***SCHREIBER,*** *Maria Margaretha;* Hausfrau in Heilbronn.
* 1709 Heilbronn (≈ 24.08.1709 ebd.); + 22.05.1788 ebd.

9. Generation:

484 ***WEYDMANN,*** *Johann Bernhard;* Bürger u. Weingärtner in Heilbronn.
∞ mit [485].

485 ***KAPF*** *(1), Anna Margaretha;* Hausfrau in Heilbronn.

486 ***ERNST*** *(2), Johann Gallus;* Bürgerlicher Inwohner zu Gruppenbach (Hochgräflich Fuggerische Herrschaft).
∞ vor 1689 mit [487].

487 ***HEUBACHER,*** *Maria Magdalena;* Hausfrau in Gruppenbach b. Heilbronn.

[992 / 993] **496** ***ABELE*** *(1), Johann Jacob* =[506]; Bürger u. Weingärtner in Heilbronn.
* 1668 Heilbronn (≈ 16.07.1668 ebd.); + 09.03.1723 ebd.
∞ 30.01.1700 Heilbronn mit [497].

[994 / 995] **497** ***HAUG*** *(1b), Johanna Maria* =[507]; Hausfrau in Heilbronn. - Schw. v. [502].
* 1676 Heilbronn (≈ 18.09.1676 ebd.); + 18.02.1739 ebd.

[996 / 997] **498** ***STRUDEL,*** *Johann Bernhard III;* Weingärtner des Großen Rates in Heilbronn.
* 1686 Heilbronn (≈ 19.05.1686 ebd.); + 04.12.1759 ebd.
∞ 27.01.1711 Heilbronn mit [499].

[998 / 999] **499** ***BIBERACH*** *(1a), Anna Christina;* Hausfrau in Heilbronn.
* 1689 Heilbronn (≈ 12.02.1689 ebd.); + 11.02.1755 ebd.

[1000 / 01] **500** ***HAMMLER,*** *Johann Jacob II;* Rotgerber in Heilbronn.
* 1645 Heilbronn (≈ 11.05.1645 ebd.); + 13.12.1715 ebd.
∞ 01.03.1681 Heilbronn mit [501].

[1002 / 03] **501** ***BRATSCH*** *(BRATSCHI), Maria Magdalena;* Hausfrau in Heilbronn.
* 1656 Heilbronn (≈ 12.02.1656 ebd.); + 04.12.1731 ebd.

[1004 / 05] **502** ***HAUG*** *(1a), Hans Konrad;* Bürger u. Weingärtner in Heilbronn. - Br. v. [497].
* 1681 Heilbronn (≈ 17.03.1681 ebd.); + 01.01.1749 ebd.
∞ 14.08.1708 Heilbronn mit [503].

[1006 / 07] **503** ***BIBERACH*** *(1b), Anna Elisabeth;* Hausfrau in Heilbronn.
* 1683 Heilbronn (≈ 14.11.1683 ebd.); + 12.04.1758 ebd.

[1008 / 09] **504** ***BÖHRINGER,*** *Johann Martin;* Weingärtner in Heilbronn.
* 1650 Niederhofen b. Heilbronn (≈ 09.1650 ebd.); + 08.03.1729 Heilbronn.
∞ 23.11.1685 Heilbronn mit [505].

[1010 / 11] **505** ***RÖMMEL,*** *Johanna Margaretha;* Hausfrau in Heilbronn.
* 1666 Heilbronn (≈ 17.02.1666 ebd.); + 22.11.1736 ebd.

506 ***ABELE*** *(1), Johann Jacob* =[**496**].

507 ***HAUG*** *(1b), Johanna Maria* =[**497**].

[1016 / 17] **508** ***WILHELM,*** *Georg Matthäus I;* Weingärtner in Heilbronn.
* 1662 Heilbronn (≈ 19.01.1662 ebd.); + 30.12.1703 ebd.
∞ 28.11.1693 Heilbronn mit [509].

[1018 / 19] **509** ***EHRENFELD,*** *Anna Maria;* Hausfrau in Heilbronn.
* 1666 Heilbronn (≈ 25.01.1666 ebd.); + 19.06.1723 ebd.

[1020 / 21] **510** ***SCHREIBER,*** *Johann Georg;* Weingärtner in Heilbronn.
* 1677 Heilbronn (≈ 22.12.1677 ebd.); + 26.10.1754 ebd.
∞ 23.06.1705 Heilbronn mit [511].

[1022 / 23] **511** ***MEERWALD,*** *Barbara;* Hausfrau in Heilbronn.
* 1689 Heilbronn (≈ 15.01.1689 ebd.); + 14.11.1747 ebd.

10. Generation:

[1984 / 85] **992** ***ABLIN*** *(ABELE 1),* ***Matthias*** =[1012]; Weingärtner des Inneren Rates in Heilbronn.
* 1623 Heilbronn (≈ 30.10.1623 ebd.); + 11.08.1697 ebd.
∞ 21.11.1645 Heilbronn mit [993].

[1986 / 87] **993** ***FISCHER,*** *Margaretha* =[1013]; Hausfrau in Heilbronn.
* 1625 Heilbronn (≈ 18.11.1625 ebd.); + 17.02.1703 ebd.

[1988 / 89] **994** ***HAUG*** *(1), Dionysius* =[1004/1014]; Bürger u. Weingärtner in Heilbronn.
* 1651 Heilbronn (≈ 12.10.1651 ebd.)
∞ 20.09.1675 Heilbronn mit [995].

[1990 / 91] **995** ***HILS,*** *Anna Dorothea* =[1005/1015]; Hausfrau in Heilbronn.
* 1651 Heilbronn (≈ 06.02.1651 ebd.).

[1992 / 93] **996** ***STRUDEL,*** *Hans Bernhard II;* Bürger u. Weingärtner in Heilbronn.
* 1657 Heilbronn (≈ 03.12.1657 ebd.); + 23.05.1735 ebd.
∞ 25.10.1684 Heilbronn mit [997].

[1994 / 95] **997** ***GÄNSFUSS,*** *Maria Agnes;* Hausfrau in Heilbronn.
* 1654 Heilbronn (≈ 07.03.1654 ebd.); + um 1688 ebd.

[1996 / 97] **998** ***BIBERACH*** *(1a), Hans Jerg;* Bürger u. Weingärtner in Heilbronn. - Br. v. [1006].
* 1662 Heilbronn (≈ 04.06.1662 ebd.); + 26.03.1742 ebd.
∞ 02.1688 Heilbronn mit [999].

[1998 / 99] **999** ***ZIEGELBAUER,*** *Maria Magdalena;* Hausfrau in Heilbronn.
* 1660 Heilbronn (≈ 29.09.1660 ebd.); + 05.05.1722 ebd.

[2000 / 01] **1000** ***HAMMLER,*** *Hans Jakob I;* Rotgerber in Heilbronn.
* 1617 Ettlingen/Baden; + 16.01.1684 Heilbronn.
∞ 22.11.1642 Heilbronn mit [1001].

[2002 / 03] **1001** ***MÜLLER*** *(11), Anna Maria;* Hausfrau in Heilbronn.
* 1618 Heilbronn (≈ 09.12.1618 ebd.); + 10.01.1690 ebd.

[2004 / 05] **1002** ***BRATSCHI,*** *Jakob;* Zimmermann in Heilbronn.
* 1631 Safferan = Safnern/BE (Schweiz); (≈ 23.10.1631 Gottstatt/BE).
∞ 15.05.1655 Heilbronn mit [1003].

[2006 / 07] **1003** ***VISCH,*** *Barbara;* Hausfrau in Heilbronn.

1004 ***HAUG*** *(1), Dionysius* =[**994**].
∞ 20.09.1675 Heilbronn mit [1005].

1005 ***HILS,*** *Anna Dorothea* =[**995**].

[2012 / 13] **1006** ***BIBERACH*** *(1b), Bernhard;* Bürger u. Weingärtner in Heilbronn. - Br. v. [998].
* 1655 Heilbronn (≈ 30.09.1655 ebd.); + 12.03.1715 ebd.
∞ 06.03.1683 Heilbronn mit [1007].

[2014 / 15] **1007** ***FRITZ,*** *Agnes;* Hausfrau in Heilbronn.
* 1658 Heilbronn (≈ 08.02.1658 ebd.); + 09.12.1721 ebd.

[2016 / 17] **1008** ***BÖHRINGER (BERINGER),*** *Jerg;* Weingärtner in Niederhofen b. Heilbronn.
∞ mit [1009].

[2018 / 19] **1009** ***HUBER,*** *Anna;* Hausfrau in Niederhofen.

[2020 /21] **1010** ***RÖMMEL,*** *Hans Philipp;* Weingärtner in Heilbronn.
* 1640 Heilbronn (≈ 03.05.1640 ebd.); + 13.03.1710 ebd.
∞ 25.08.1663 Heilbronn mit [1011].

[2022 / 23] **1011** ***STRAUB,*** *Margarethe;* Hausfrau in Heilbronn.
* um 1646; + 13.11.1714 Heilbronn.

1012 ***ABLIN*** *(ABELE 1)****,*** *Matthias* =[**992**].
∞ 21.11.1645 Heilbronn mit [1013].

1013 ***FISCHER,*** *Margaretha* =[**993**].

1014 ***HAUG*** *(1), Dionysius* =[**994**].
∞ 20.09.1675 Heilbronn mit [1015].

1015 ***HILS,*** *Anna Dorothea* =[**995**].

[2032 / 33] **1016** ***WILHELM,*** *Matthäus;* Weingärtner in Heilbronn.
* 1627 Heilbronn (≈ 17.12.1627 ebd.); + vor 1693.
∞ 14.06.1659 Heilbronn mit [1017].

[2034 / 35] **1017** ***KÄSSIG,*** *Margaretha;* Hausfrau in Heilbronn.
* 1614 Heilbronn (≈ 23.06.1614 ebd.).

1018 ***EHRENFELD,*** *Hans David;* Weingärtner in Heilbronn.
* 1642 Heilbronn (≈ 16.03.1642 ebd.); + 13.01.1675 ebd.
∞ 26.01.1664 Heilbronn mit [1019].

[2038 / 39] **1019** ***ARNOLD*** *(2), Anna Maria;* Hausfrau in Heilbronn.
* 1641 Heilbronn (≈ 04.07.1641 ebd.); + 22.12.1689 ebd.

[2040 / 41] **1020** ***SCHREIBER,*** *Karl;* Weingärtner in Heilbronn.
* 1650 Heilbronn (≈ 04.06.1650 ebd.); + 01.12.1719 ebd.
∞ 16.11.1675 Heilbronn mit [1021].

[2042 / 43] **1021** ***KAPF*** *(2), Ursula;* Hausfrau in Heilbronn.
* 1647 Heilbronn (≈ 24.09.1647 ebd.); + 28.08.1707 ebd.

1022 ***MEERWALD,*** *Jakob;* Weingärtner in Heilbronn.; + nach 1689.
∞ vor 1690 mit [1023].

1023 ***GRÖNER,*** *Anna Maria;* Hausfrau in Heilbronn.

11. Generation:

1984 ***AIBLIN*** *(ABELE 1)*, ***Wendel*** =[2024]; Weing. des Großen Rates in Heilbronn.
* Heilbronn; + 08.11.1625 Heilbronn.
∞ vor 1624 mit [1985].

1985 ***N.,*** *Barbara* =[2025]; Hausfrau in Heilbronn.
+ 03.04.1687 Heilbronn.

[3972 / 73] **1986** ***FISCHER,*** *Hans Konrad* =[2026]; Kupferschmied in Heilbronn.
* 1586 Heilbronn (≈ 31.07.1586 ebd.); + 15.02.1656 ebd.
∞ 01.12.1612 Heilbronn mit [1987].

[3974 / 75] **1987** ***BURRER,*** *Barbara* =[2027]; Hausfrau in Heilbronn.
* Großbottwar; + 13.10.1635 Heilbronn.

[3976 / 77] **1988** ***HAUG*** *(1), Andreas* =[2008/2028]; Wagner in Heilbronn.
* 1616 Heilbronn (≈ 26.01.1616 ebd.); + 25.03.1661 ebd.
∞ 02.06.1640 Heilbronn mit [1989].

[3978 / 79] **1989** ***DRAUTZ,*** *Margaretha* =[2009/2029]; Hausfrau in Heilbronn.
* 1617 Heilbronn (≈ 08.02.1617 ebd.).

1990 ***HILS,*** *Martin* =[2010/2030]; Bürger u. Weingärtner in Heilbronn.
* 1611 Heilbronn (≈ 12.11.1611 ebd.); + 12.09.1655 ebd.
∞ 24.01.1642 Heilbronn mit [1991].

[3982 / 83] **1991** ***MOSER*** *(2)*, *Magdalena* =[2011/2031]; Hausfrau in Heilbronn.
* 1616 Heilbronn (≈ 06.10.1616 ebd.); + 27.01.1678 ebd.

[3984 / 85] **1992** ***STRUDEL,*** *Johann Bernhard I;* Bürger u. Weingärtner in Heilbronn.
* Rottenacker/Donau; + 14.10.1707 Heilbronn.
∞ 23.11.1652 Heilbronn mit [1993].

[3986 / 87] **1993** ***STREICHER,*** *Katharina;* Hausfrau in Heilbronn.
* 1632 Heilbronn (≈ 05.03.1632 ebd.).

1994 ***GÄNSFUSS,*** *Hans Konrad;* Bürger u. Weingärtner in Heilbronn.
* 1625 Heilbronn (≈ 27.08.1625 ebd.); + 05.04.1678 ebd.
∞ 08.02.1653 Heilbronn mit [1995].

[3990 / 91] **1995** ***SCHÜRMANN,*** *Margaretha;* Hausfrau in Heilbronn.
* 1632 Heilbronn (≈ 25.01.1632 ebd.); + 05.10.1685 ebd.

[3992 / 93] **1996** ***BIBERACH*** *(1), David* =[2012]; Bürger u. Weingärtner in Heilbronn.
* 1617 Heilbronn (≈ 25.08.1617 ebd.); + 06.03.1701 ebd.
∞ vor 1663 mit [1997].

[3994 / 95] **1997** ***FEZER,*** *Anna Margaretha* =[2013]; Hausfrau in Heilbronn.
* 1620 Heilbronn (≈ 02.09.1620 ebd.); + 03.01.1689 ebd.

1998 ***ZIEGELBAUER,*** *Leonhard;* Heilbronn.
* 1594 Heilbronn (≈ 21.10.1594 ebd.); + vor 1669.
∞ 21.11.1643 Heilbronn mit [1999].

[3998 / 99] **1999** ***ETZEL,*** *Susanna;* Hausfrau in Heilbronn.
* 1620 Heilbronn (≈ 21.02.1620 ebd.).

2000 ***HAMMLER,*** *Hans;* Bürger zu Ettlingen/Baden.
+ nach 22.11.1642.
∞ vor 1618 mit [2001].

2001 ***N.,*** *N.;* Hausfrau in Ettlingen.

2002 ***MÜLLER*** *(11), Hans;* Kärcher in Heilbronn.
+ vor 22.11.1642 Heilbronn.
∞ vor 1619 mit [2003].

2003 ***N.,*** *Margaretha;* Hausfrau in Heilbronn.
+ 04.12.1634 Heilbronn.

[4008 / 09] **2004** ***BRATSCHI,*** *Hans Jacob;* Bürger zu = Safnern/BE (Schweiz).
* 1605 Safferan (≈ 08.09.1605 Gottstatt/BE); + nach 15.05.1655.
∞ vor 1632 mit [2005].

2005 ***N.,*** *Anny;* Hausfrau in Safferan = Safnern/BE (Schweiz).

2006 ***VISCH,*** *Jakob;* Gerber in Heilbronn.
+ 15.10.1634 Heilbronn.
∞ mit [2007].

2007 ***N.,*** *Barbara;* Hausfrau in Heilbronn.

2008 ***HAUG*** *(1), Andreas* =[**1988**].

2009 ***DRAUTZ,*** *Margaretha* =[**1989**].
2010 ***HILS,*** *Martin* =[**1990**].
2011 ***MOSER*** *(2), Magdalena* =[**1991**].
2012 ***BIBERACH*** *(1), David* =[**1996**].
2013 ***FEZER,*** *Anna Margaretha* =[**1997**].
2014 ***FRITZ,*** *Hans;* Bürger u. Weingärtner in Heilbronn.
* 1616 Heilbronn (≈ 11.09.1616 ebd.).
∞ I: 11.09.1638 Heilbronn mit *Anna HEYD.*
∞ II: 24.01.1654 Heilbronn mit [2015].
[4030 / 31] **2015** ***HOFMANN,*** *Apollonia;* Hausfrau in Heilbronn.
* 1619 Lampoldshausen.
+ 25.08.1689 Heilbronn.
2016 ***BÖHRINGER (BERINGER),*** *Kaspar;* Niederhofen b. Heilbronn.
* Niederhofen; + vor 1644.
∞ mit [2017].
2017 ***N.,*** *N.;* Hausfrau in Niederhofen b. Heilbronn.
2018 ***HUBER,*** *Hans.*
∞ mit [2019].
2019 ***N.,*** *N.;* Hausfrau.
2020 ***RÖMMEL,*** *Hans;* Kärcher in Heilbronn.
* Ulm; + 14.03.1684 Heilbronn.
∞ vor 1641 mit [2021].
2021 ***N.,*** *Elisabeth;* Hausfrau in Heilbronn.
[4044 / 45] **2022** ***STRAUB,*** *Christoph;* Weingärtner in Heilbronn.
* 1608 Heilbronn (≈ 05.02.1608 ebd.).
∞ 17.06.1645 Heilbronn mit [2023].
[4046 / 47] **2023** ***PFENDER,*** *Katharina;* Hausfrau in Heilbronn.
2024 ***AIBLIN*** *(ABELE 1),* ***Wendel*** =[**1984**].
2025 ***N.,*** *Barbara* =[**1985**].
2026 ***FISCHER,*** *Hans Konrad* =[**1986**].
2027 ***BURRER,*** *Barbara* =[**1987**].
2028 ***HAUG*** *(1), Andreas* =[**1988**].
2029 ***DRAUTZ,*** *Margaretha* =[**1989**].
2030 ***HILS,*** *Martin* =[**1990**].
2031 ***MOSER*** *(2), Magdalena* =[**1991**].
[4064 / 65] **2032** ***WILHELM,*** *Hans Jerg;* Waffenschmied in Heilbronn.
* 1603 Heilbronn (≈ 28.02.1603 ebd.); + 15.03.1653 ebd.
∞ um 1625 mit [2033].
2033 ***N.,*** *Elisabeth;* Hausfrau in Heilbronn.
+ 03.11.1633 Heilbronn.
[4068 / 69] **2034** ***KÄSSIG,*** *Michael;* Heilbronn.
* 1571 Heilbronn (≈ 01.07.1571 ebd.).
∞ vor 1615 mit [2035].
2035 ***N.,*** *Agatha;* Hausfrau in Heilbronn.
[4076 / 77] **2038** ***ARNOLD*** *(2), Michael II;* Weingärtner in Heilbronn.
* 1586 Heilbronn (≈ 10.10.1586 ebd.); + 28.12.1671 ebd.
∞ 28.06.1636 Heilbronn mit [2039].
2039 ***ENGELHARDT,*** *Apollonia;* Hausfrau in Heilbronn.
* Geislingen/Kocher.
[4080 / 81] **2040** ***SCHREIBER,*** *Hans;* Weingärtner in Heilbronn.
* 1605 Heilbronn (≈ 15.09.1605 ebd.); + 29.09.1663 ebd.
∞ 07.02.1648 Heilbronn mit [2041].
[4082 / 83] **2041** ***WEBER,*** *Ursula;* Hausfrau in Heilbronn.
* 1627 Heilbronn (≈ 15.04.1627 ebd.); + 16.04.1702 ebd.
[4084 / 85] **2042** ***KAPF*** *(2), Simon;* Weingärtner in Heilbronn.
* um 1604; + 14.11.1683 Heilbronn.
∞ 04.11.1645 Heilbronn mit [2043].
[4086 / 87] **2043** ***HÜLS,*** *Margarethe;* Hausfrau in Heilbronn.
* 1611 Heilbronn (≈ 22.06.1611 ebd.); + 05.04.1693 ebd.

12. Generation:

3972 ***VISCHER (FISCHER),*** *Hans* =[4052]; Mitgl. des Kleinen Rates in Heilbronn.
+ 1612.
∞ vor 1587 mit [3973].

3973 ***N.,*** *Margaretha* =[4053]; Hausfrau in Heilbronn.
+ 20.07.1618 Heilbronn.

3974 ***BURRER,*** *Gert* =[4054]; Vogt zu Großbottwar. (+ vor 1612).
∞ mit [3975].

3975 ***N.,*** *N.;* Hausfrau in Großbottwar.

[7952 / 53] **3976** ***HAUG*** *(1), Leonhard II* =[4016/4056]; Wagner in Heilbronn.
* 1569 Heilbronn (≈ 19.12.1569 ebd.); + 30.01.1632 ebd.
∞ vor 1617 mit [3977].

3977 ***N.,*** *Margaretha* =[4017/4057]; Hausfrau in Heilbronn.
+ 21.01.1635 Heilbronn.

[7956 / 57] **3978** ***DRAUTZ,*** *Martin* =[4018/4058]; Bürger u. Weingärtner in Heilbronn.
* 1581 Heilbronn (≈ 08.02.1581 ebd.).
∞ 05.11.1610 Heilbronn mit [3979].

[7958 / 59] **3979** ***BIBERACH*** *(2), Barbara* =[4019/4059]; Hausfrau in Heilbronn.
* 1586 Heilbronn (≈ 18.02.1586 ebd.); + 13.09.1621 ebd.

[7964 / 65] **3982** ***MOSER*** *(2), Ludwig II* =[4022/4062]; Kantengießer in Heilbronn.
* 1581 Heilbronn (≈ 17.09.1581 ebd.); + 26.05.1662 ebd.
∞ vor 1617 mit [3983].

3983 ***N.,*** *Magdalena* =[4023/4063]; Hausfrau in Heilbronn.
+ 14.07.1621 Heilbronn.

3984 ***STRUDEL,*** *Balthasar;* Rothenacker (=Rottenacker/Donau).
* Rottenacker (Amt Blaubeuren); + vor 23.11.1652.
∞ mit [3985].

3985 ***N.,*** *N.;* Hausfrau in Rottenacker.

[7972 / 73] **3986** ***STREICHER,*** *Heinrich;* Heilbronn.
* 1605 Heilbronn (≈ 16.05.1605 ebd.); + vor 23.11.1652 ebd.
∞ 30.08.1631 Heilbronn mit [3987].

[7974 /75] **3987** ***SCHMIDT*** *(2), Rosina;* Hausfrau in Heilbronn.

3990 ***SCHÜRMANN,*** *Ludwig;* Weingärtner des Großen Rates in Heilbronn.
* 1590 Heilbronn (≈ 27.09.1590 ebd.); + 23.06.1635 ebd.
∞ 02.12.1628 Heilbronn mit [3991].

[7982 / 83] **3991** ***DEICH,*** *Anna;* Hausfrau in Heilbronn.
* 1606 Heilbronn (≈ 27.08.1606 ebd.); + 15.05.1638 ebd.

3992 ***BIBERACH*** *(2), Hans* =[4024]; Bürger u. Weingärtner in Heilbronn.
+ 20.12.1620 Heilbronn.
∞ vor 1618 mit [3993].

3993 ***N.,*** *Ursula* =[4025]; Hausfrau in Heilbronn.

3994 ***FEZER,*** *Matthäus* =[4026]; Bäcker in Heilbronn.
+ 15.05.1621 Heilbronn.
∞ vor 1621 mit [3995].

3995 ***N.,*** *Maria* =[4027]; Hausfrau in Heilbronn.

[7996 / 97] **3998** ***ETZEL,*** *Hans Kunrad;* Heilbronn.
* 1568 Heilbronn (≈ 14.10.1568 ebd.); + vor 1643.
∞ vor 1621 mit [3999].

3999 ***N.,*** *Magdalena;* Hausfrau in Heilbronn.

4008 ***BRATSCHI,*** *Hanns d. J.;* Safferan = Safnern/BE (Schweiz).
* Safferan (Emmental/BE).
∞ vor 1606 mit [4009].

4009 ***N.,*** *Benediktly;* Hausfrau in Safferan = Safnern/BE (Schweiz).

4016 ***HAUG*** *(1), Leonhard II* =[**3976**/4056].

4017 ***N.,*** *Margaretha* =[**3977**/4057].

4018 ***DRAUTZ,*** *Martin* =[**3978**/4058].

4019 ***BIBERACH*** *(2), Barbara* =[**3979**/4059].

4022 ***MOSER*** *(2), Ludwig II* =[**3982**/4062].

4023 ***N.,*** *Magdalena* =[**3983**/4063].

4024 ***BIBERACH** (2), Hans* =[**3992**].
4025 ***N.,** Ursula* =[**3993**].
4026 ***FEZER,** Matthäus* =[**3994**].
4027 ***N.,** Maria* =[**3995**].
4030 ***HOFMANN,** Wendel;* Heilbronn.
* Lampoldshausen; + vor 24.01.1654 Heilbronn.
∞ vor 1620 mit [4031].
4031 ***N.,** N.;* Hausfrau in Heilbronn.
[8088 / 89] **4044** ***STRAUB,** Jerg;* Heilbronn.
* 1568 Heilbronn (≈ 13.08.1568 ebd.); + 20.05.1617 ebd.
∞ mit [4045].
4045 ***N.,** Barbara;* Hausfrau in Heilbronn.
[8092 / 93] **4046** ***PFENDER,** Ulrich;* Schütz in Heilbronn.
* 1591 Heilbronn (≈ 03.07.1591 ebd.); + 25.03.1642 ebd.
∞ 02.09.1616 Heilbronn mit [4047].
[8094 / 95] **4047** ***BALINGER,** Barbara;* Hausfrau in Heilbronn.
* 1591 Heilbronn (≈ 15.07.1591 ebd.).
4052 ***VISCHER (FISCHER),** Hans* =[**3972**].
4053 ***N.,** Margaretha* =[**3973**].
4054 ***BURRER,** Gert* =[**3974**].
4055 ***N.,** N.* =[3975].
4056 ***HAUG** (1), Leonhard II* =[**3976**/4016].
4057 ***N.,** Margaretha* =[**3977**/4017].
4058 ***DRAUTZ,** Martin* =[**3978**/4018].
4059 ***BIBERACH** (2), Barbara* =[**3979**/4019].
4062 ***MOSER** (2), Ludwig II* =[**3982**/4022].
4063 ***N.,** Magdalena* =[**3983**/4023].
[8128/ 29] **4064** ***WILHELM,** Michael II;* Unterkäufer in Heilbronn.
* 1569 Heilbronn (≈ 30.09.1569 ebd.); + 04.03.1627 ebd.
∞ vor 1604 mit [4065].
4065 ***N.,** Maria;* Hausfrau in Heilbronn.
+ 28.08.1633 Heilbronn.
4068 ***KÄSSIG,** Martin;* Heilbronn.
∞ vor 1572 mit [4069].
4069 ***N.,** Sibylla;* Hausfrau in Heilbronn.
4076 ***ARNOLD** (2), Michel I;* Weingärtner in Heilbronn. (+ nach 1635).
∞ vor 1587 mit [4077].
4077 ***N.,** Dorothea;* Hausfrau in Heilbronn.
+ 25.02.1612 Heilbronn.
4080 ***SCHREIBER,** Peter;* Jäger in Heilbronn.
* 1573 Heilbronn (≈ 25.01.1573 ebd.); + 16.02.1614 ebd.
∞ vor 1586 Heilbronn mit [4081].
4081 ***N.,** Katharina;* Hausfrau in Heilbronn.
+ 20.01.1632 Heilbronn.
[8164 / 65] **4082** ***WEBER,** Hans II;* Kärcher in Heilbronn.
* 1604 Heilbronn (≈ 03.01.1604 ebd.); + 01.06.1661 ebd.
∞ 06.03.1626 Heilbronn mit [4083].
[8166 / 67] **4083** ***HAGNER** (2), Maria;* Hausfrau in Heilbronn.
* 1605 Heilbronn (≈ 13.02.1605 ebd.); + 12.02.1631 ebd.
4084 ***KAPF** (2), Klaus;* Weingärtner in Heilbronn.
* 1575 Heilbronn (≈ 08.12.1575 ebd.); + 11.10.1626 ebd.
∞ vor 1605 mit [4085].
4085 ***N.,** Klara Anna;* Hausfrau in Heilbronn.
+ 27.09.1626 Heilbronn.
[8172 / 73] **4086** ***HÜLS,** Hans Jakob;* Weingärtner in Heilbronn.
+ 11.08.1624 Heilbronn.
∞ vor 1612 mit [4087].
4087 ***N.,** Anna;* Hausfrau in Heilbronn.

13. Generation:

7952 ***HAUG*** *(1), Leonhard I* =[8032/8112]; Heilbronn.
∞ vor 1570 mit [7953].
7953 ***N.,*** *Anna* =[8033/8113]; Hausfrau in Heilbronn.
7956 ***DRAUTZ,*** *Klaus* =[8036/8116]; Heilbronn.
∞ vor 1582 mit [7957].
7957 ***N.,*** *Katharina* =[8037/8117]; Hausfrau in Heilbronn.
7958 ***BIBERACH*** *(2), Hans* =[8038/8118]; Bürger u. Weingärtner in Heilbronn.
+ 20.12.1620 Heilbronn.
∞ vor 1587 mit [7959].
7959 ***N.,*** *Ursula* =[8039/8119]; Hausfrau in Heilbronn.
7964 ***MOSER*** *(2), Ludwig I* =[8044/8124]; Heilbronn.
∞ vor 1582 mit [7965].
7965 ***N.,*** *Barbara* =[8045/8125]; Hausfrau in Heilbronn.
[15944 / 45] **7972** ***STREICHER,*** *Balthasar II;* Sattler in Heilbronn.
* 1572 Heilbronn (≈ 27.10.1572 ebd.); + 28.05.1632 ebd. (im Neckar ertrunken).
∞ vor 1606 mit [7973].
7973 ***N.,*** *Sabine;* Hausfrau in Heilbronn.
7974 ***SCHMIDT*** *(2), Jerg;* Krämer in Heilbronn.
* 1581 Heilbronn (≈ 09.07.1581 ebd.); + 29.12.1631 ebd.
∞ mit [7975].
7975 ***N.,*** *Elisabeth;* Hausfrau in Heilbronn.; + 29.01.1635 Heilbronn.
7982 ***DEICH,*** *Hans;* Metzger in Heilbronn.
+ 13.09.1612 Heilbronn.
∞ vor 1607 mit [7983].
7983 ***N.,*** *Walpurga;* Hausfrau in Heilbronn.
7996 ***ETZEL,*** *Konrad.*
∞ vor 1569 mit [7997].
7997 ***N.,*** *Ursula;* Hausfrau.
8032 ***HAUG*** *(1), Leonhard I* =[**7952**/8112].
8033 ***N.,*** *Anna* =[**7953**/8113].
8036 ***DRAUTZ,*** *Klaus* =[**7956**/8116].
8037 ***N.,*** *Katharina* =[**7957**/8117].
8038 ***BIBERACH*** *(2), Hans* =[**7958**/8118].
8039 ***N.,*** *Ursula* =[**7959**/8119].
8044 ***MOSER*** *(2), Ludwig I* =[**7964**/8124].
8045 ***N.,*** *Barbara* =[**7965**/8125].
8088 ***STRAUB,*** *Hans;* Weingärtner in Heilbronn. (+ vor 29.04.1618 ebd.)
∞ vor 1569 mit [8089].
8089 ***N.,*** *Barbara;* Hausfrau in Heilbronn.
+ 29.04.1618 Heilbronn.
8092 ***PFENDER,*** *Michael;* Heilbronn. (+ vor 01.01.1642).
∞ vor 1592 mit [8093].
8093 ***N.,*** *Rebekka;* Hausfrau in Heilbronn.
+ 01.01.1623 Heilbronn.
8094 ***BALINGER,*** *Stoffel;* Weingärtner in Heilbronn.
+ 08.02.1615 Heilbronn.
∞ vor 1592 mit [8095].
8095 ***N.,*** *Barbara;* Hausfrau in Heilbronn.
+ 10.01.1612 Heilbronn.
8112 ***HAUG*** *(1), Leonhard I* =[**7952**/8032].
8113 ***N.,*** *Anna* =[**7953**/8033].
8116 ***DRAUTZ,*** *Klaus* =[**7956**/8036].
8117 ***N.,*** *Katharina* =[**7957**/8037].
8124 ***MOSER*** *(2), Ludwig I* =[**7964**/8044].
8125 ***N.,*** *Barbara* =[**7965**/8045].
8128 ***WILHELM,*** *Michael I;* Schleifer in Heilbronn
+ 14.08.1626 Heilbronn.
∞ vor 1570 mit [8129].
8129 ***N.,*** *N.;* Hausfrau in Heilbronn.

[16328 / 29] **8164** ***WEBER,*** *Hans I;* Kärcher in Heilbronn.
* 1574 Heilbronn (≈ 26.02.1574 ebd.); + nach 06.03.1626 ebd.
∞ vor 1605 mit [8165].

8165 ***N.,*** *Katharina;* Hausfrau in Heilbronn.
+ 18.07.1623 Heilbronn.

8166 ***HAGNER*** *(2), Marx;* Weingärtner in Heilbronn.
+ 25.03.1616 Heilbronn.
∞ vor 1606 mit [8167].

8167 ***N.,*** *Maria;* Hausfrau in Heilbronn.

8172 ***HÜLS,*** *Hans;* Weingärtner in Heilbronn.
∞ mit [8173].

8173 ***N.,*** *Anna;* Hausfrau in Heilbronn.
+ 09.09.1626 Heilbronn.

14. Generation:

15944 ***STREICHER,*** *Balthasar I.*
∞ vor 1573 mit [15945].

15945 ***N.,*** *Margaretha;* Hausfrau.

16328 ***WEBER,*** *Ulrich;* Heilbronn.
∞ vor 1575 mit [16329].

16329 ***N.,*** *Elisabeth;* Hausfrau in Heilbronn.

Quelle: Ein großer Teil dieser Daten konnte der Ahnenliste der *Familie REICHLE,* Heilbronn (Ev. Kirchenregisteramt) entnommen werden.

Übersicht
über die Forschungsergebnisse KRAUSS :

Gene-ration	Gesamt-Ahnen		Ermittelte KRAUSS-Ahnen (K)						
	Ahnen-Anzahl*				minus Mehrfach-Ahnen			bleibt	Ahnen-schwund
	gesamt	Teil K	Anzahl	= %	2fach	3fach	gesamt	Rest	%
3.	4	1	**1**	100,0	-	-	-	**1**	0
4.	8	2	**2**	100,0	-	-	-	**2**	0
5.	16	4	**4**	100,0	-	-	-	**4**	0
6.	32	8	**8**	100,0	-	-	-	**8**	0
7.	64	16	**11**	68,6	-	-	-	**11**	0
8.	128	32	**19**	59,4	-	-	-	**19**	0
9.	256	64	**20**	31,3	-	-	-	**20**	0
10.	512	128	**32**	25,0	6	-	6	**26**	18,8
11.	1.024	256	**55**	21,5	14	-	14	**41**	25,5
12.	2.048	512	**60**	11,7	8	12	20	**40**	33,3
13.	4.096	1.024	**43**	4,2	-	14	14	**29**	32,6
14.	8.192	2.048	**4**	0,2	-	-	-	**4**	0
Summe			**259**	-	28	26	54	**205**	20,9

*) bezogen auf [1]

Über das Auftreten von **Ahnenschwund** als Folge von Verwandtenheirat wurde im VORWORT (Seite V-3) bereits Allgemeines gesagt. Es braucht deshalb hier nicht wiederholt zu werden.

Wie im Kapitel „Berufe“ [4] näher ausgeführt, gehörte es zu den Besonderheiten des Heilbronner Weingärtnerstandes, dem ja die meisten der ermittelten KRAUSS-Vorfahren entstammen, dass deren Mitglieder überwiegend ihren Ehepartner aus den eigenen Reihen wählten. Damit ist eine geradezu klassische Voraussetzung für einen signifikanten Ahnenschwund gegeben.

[4] Siehe Abschnitt „Lebensweise“ aus der Weingärtner-Dissertation von *Theodor HEUSS* (Seite K-5).

AHNENTAFEL
der Geschwister SCHOCH
Teil II K (KRAUSS)
5.- 14. Generation

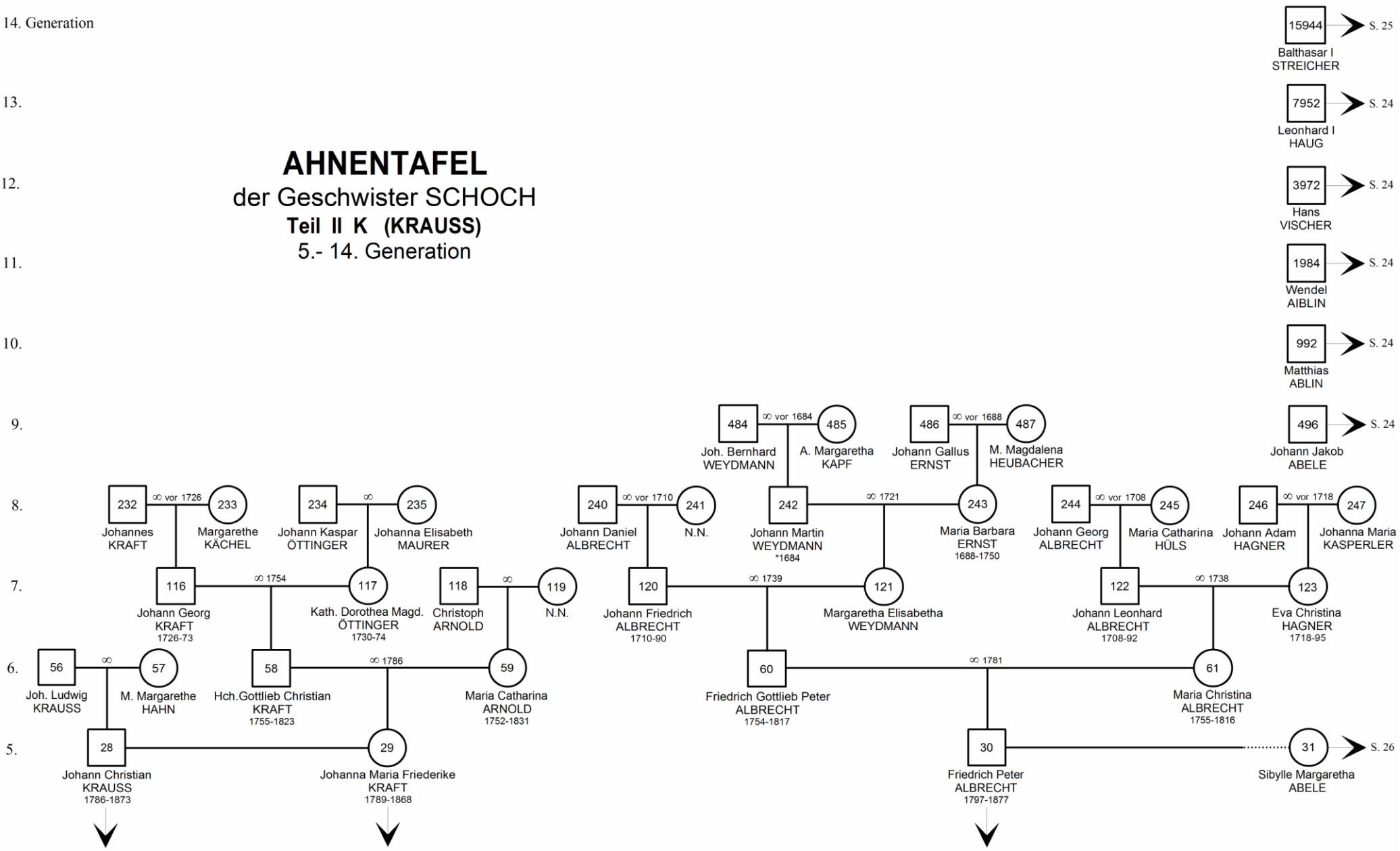

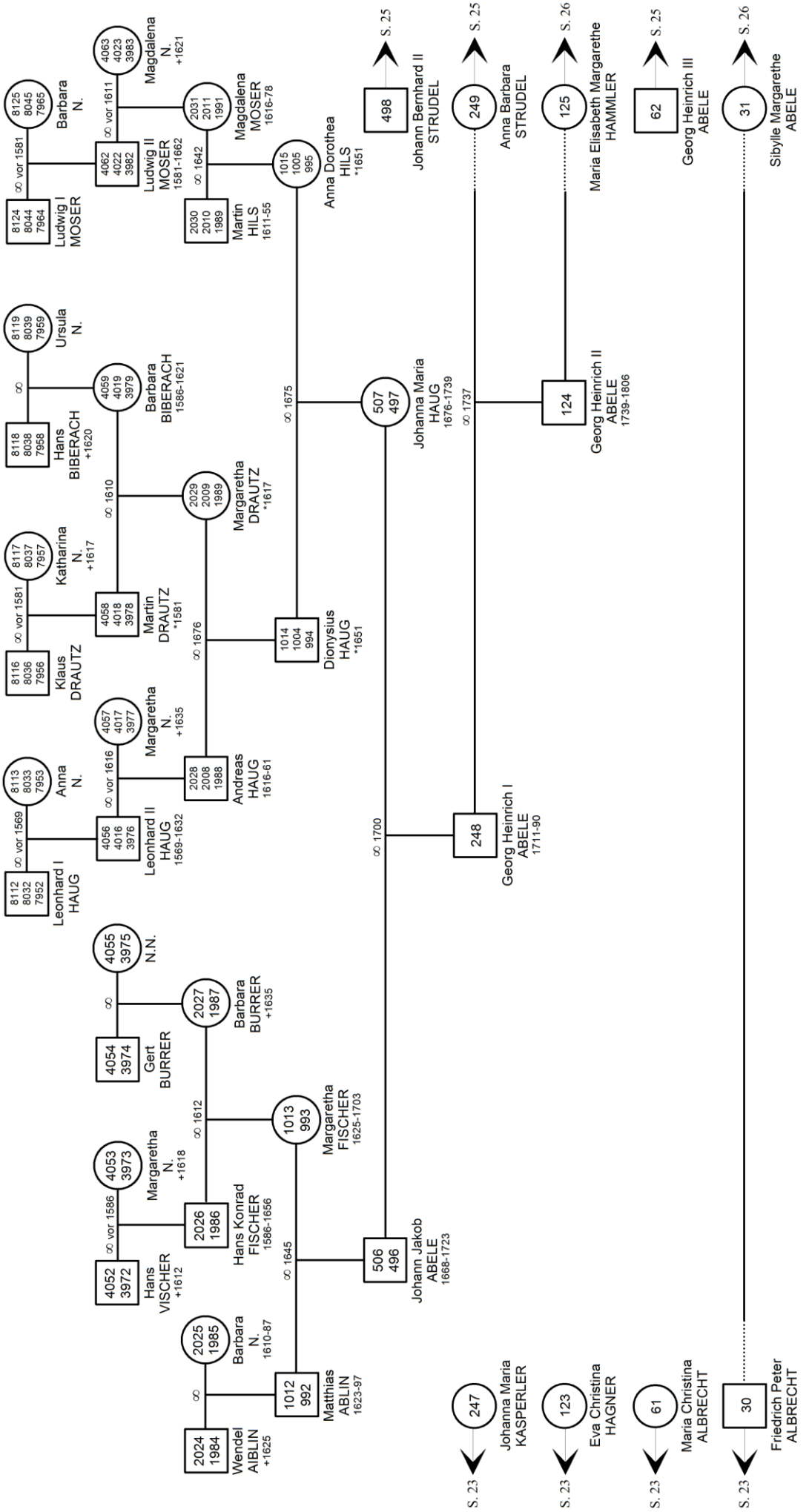
8125 8045 7965
Barbara N.
8124 8044 7964
Ludwig I MOSER
∞ vor 1581
4063 4023 3983
Magdalena N. +1621
4062 4022 3982
Ludwig II MOSER 1581-1662
∞ vor 1611
2031 2011 1991
Magdalena MOSER 1616-78
2030 2010 1989
Martin HILS 1611-55
∞ 1642
1015 1005 995
Anna Dorothea HILS *1651
498
Johann Bernhard II STRUDEL
S. 25
249
Anna Barbara STRUDEL
S. 25
125
Maria Elisabeth Margarethe HAMMLER
S. 26
62
Georg Heinrich III ABELE
S. 25
31
Sibylle Margarethe ABELE
S. 26
8119 8039 7959
Ursula N.
8118 8038 7958
Hans BIBERACH +1620
∞
4059 4019 3979
Barbara BIBERACH 1586-1621
∞ 1610
2029 2009 1989
Margaretha DRAUTZ *1617
∞ 1675
507 497
Johanna Maria HAUG 1676-1739
∞ 1737
124
Georg Heinrich II ABELE 1739-1806
8117 8037 7957
Katharina N. +1617
8116 8036 7956
Klaus DRAUTZ
∞ vor 1581
4058 4018 3978
Martin DRAUTZ *1581
∞ 1676
1014 1004 994
Dionysius HAUG *1651
8113 8033 7953
Anna N.
8112 8032 7952
Leonhard I HAUG
∞ vor 1569
4056 4016 3976
Leonhard II HAUG 1569-1632
∞ vor 1616
4057 4017 3977
Margaretha N. +1635
2028 2008 1988
Andreas HAUG 1616-61
∞ 1700
248
Georg Heinrich I ABELE 1711-90
4055 3975
N.N.
4054 3974
Gert BURRER
∞
2027 1987
Barbara BURRER +1635
∞ 1612
1013 993
Margaretha FISCHER 1625-1703
4053 3973
Margaretha N. +1618
4052 3972
Hans VISCHER +1612
∞ vor 1586
2026 1986
Hans Konrad FISCHER 1586-1656
∞ 1645
506 496
Johann Jakob ABELE 1668-1723
2025 1985
Barbara N. 1610-87
2024 1984
Wendel AIBLIN +1625
∞
1012 992
Matthias ABLIN 1623-97
247
Johanna Maria KASPERLER
S. 23
123
Eva Christina HAGNER
S. 23
61
Maria Christina ALBRECHT
S. 23
30
Friedrich Peter ALBRECHT
S. 23

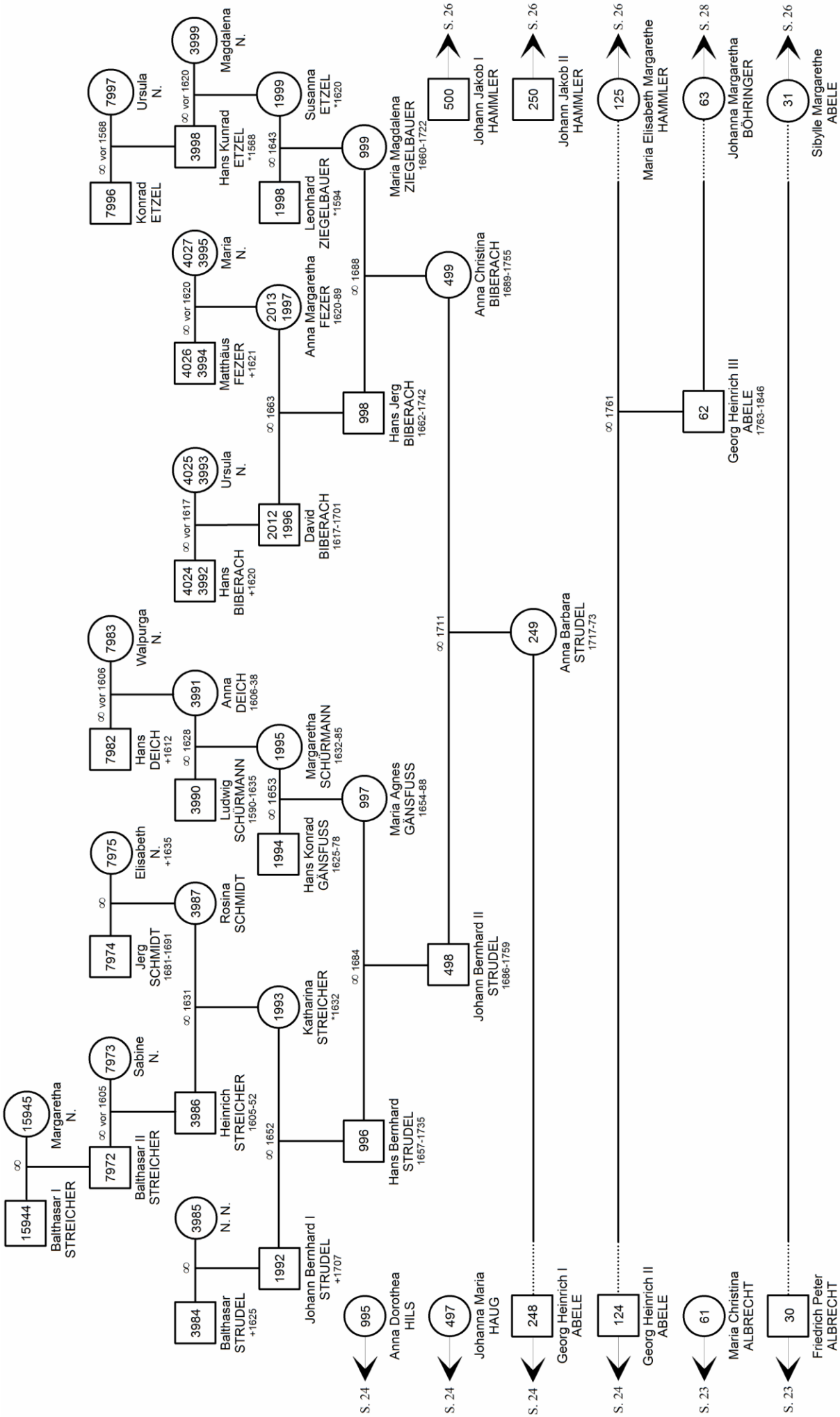
15944 Balthasar I STREICHER
∞
15945 Margaretha N.
7972 Balthasar II STREICHER
∞ vor 1605
7973 Sabine N.
3986 Heinrich STREICHER 1605-52
∞ 1631
3987 Rosina SCHMIDT
∞
7974 Jerg SCHMIDT 1681-1691
7975 Elisabeth N. +1635
∞
3985 N. N.
∞
3984 Balthasar STRUDEL +1625
1992 Johann Bernhard I STRUDEL +1707
∞ 1652
1993 Katharina STREICHER *1632
∞ 1653
1994 Hans Konrad GÄNSFUSS 1625-78
1995 Margaretha SCHÜRMANN 1632-85
∞ 1628
3990 Ludwig SCHÜRMANN 1590-1635
3991 Anna DEICH 1606-38
∞ vor 1606
7982 Hans DEICH +1612
7983 Walpurga N.
∞ vor 1617
4024 3992 Hans BIBERACH +1620
4025 3993 Ursula N.
2012 1996 David BIBERACH 1617-1701
∞ 1663
4026 3994 Matthäus FEZER +1621
∞ vor 1620
4027 3995 Maria N.
2013 1997 Anna Margaretha FEZER 1620-89
∞ 1688
998 Hans Jerg BIBERACH 1662-1742
∞ vor 1568
7996 Konrad ETZEL
7997 Ursula N.
∞ vor 1620
3998 Hans Kunrad ETZEL *1568
3999 Magdalena N.
∞ 1643
1998 Leonhard ZIEGELBAUER *1594
1999 Susanna ETZEL *1620
999 Maria Magdalena ZIEGELBAUER 1660-1722
S. 26
500 Johann Jakob I HAMMLER
S. 26
250 Johann Jakob II HAMMLER
S. 26
125 Maria Elisabeth Margarethe HAMMLER
S. 28
63 Johanna Margaretha BÖHRINGER
S. 26
31 Sibylle Margarethe ABELE
∞ 1684
996 Hans Bernhard STRUDEL 1657-1735
997 Maria Agnes GÄNSFUSS 1654-88
∞ 1711
499 Anna Christina BIBERACH 1689-1755
498 Johann Bernhard II STRUDEL 1686-1759
249 Anna Barbara STRUDEL 1717-73
∞ 1761
62 Georg Heinrich III ABELE 1763-1846
995 Anna Dorothea HILS
S. 24
497 Johanna Maria HAUG
S. 24
248 Georg Heinrich I ABELE
S. 24
124 Georg Heinrich II ABELE
S. 24
61 Maria Christina ALBRECHT
S. 23
30 Friedrich Peter ALBRECHT
S. 23

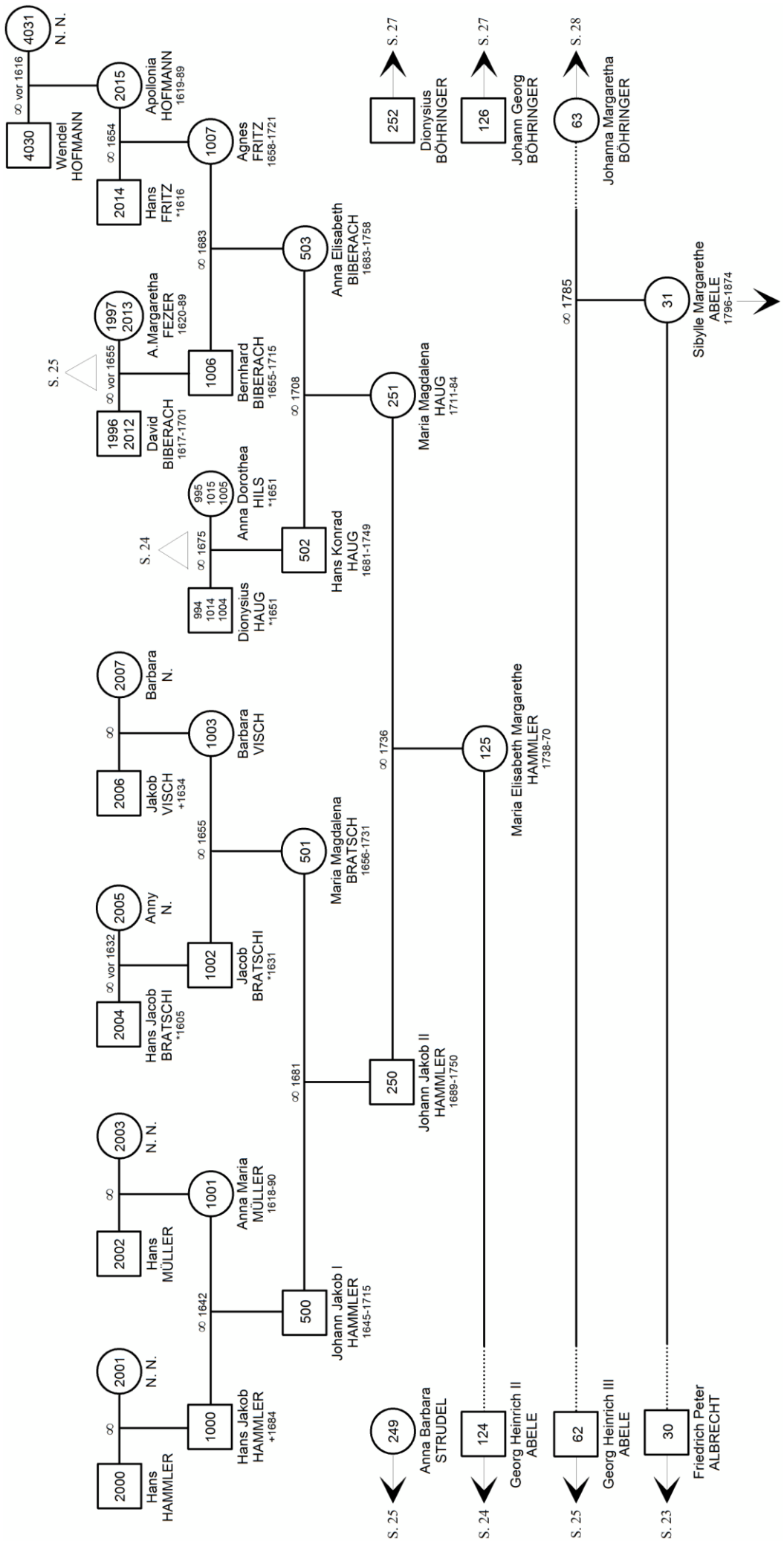
2000 Hans HAMMLER
∞
2001 N. N.
1000 Hans Jakob HAMMLER +1684
∞ 1642
2002 Hans MÜLLER
∞
2003 N. N.
1001 Anna Maria MÜLLER 1618-90
500 Johann Jakob I HAMMLER 1645-1715
2004 Hans Jacob BRATSCHI *1605
∞ vor 1632
2005 Anny N.
1002 Jacob BRATSCHI *1631
∞ 1655
2006 Jakob VISCH +1634
∞
2007 Barbara N.
1003 Barbara VISCH
501 Maria Magdalena BRATSCH 1656-1731
∞ 1681
250 Johann Jakob II HAMMLER 1689-1750
∞ 1736
249 Anna Barbara STRUDEL
S. 25
125 Maria Elisabeth Margarethe HAMMLER 1738-70
124 Georg Heinrich II ABELE
S. 24
62 Georg Heinrich III ABELE
S. 25
30 Friedrich Peter ALBRECHT
S. 23
994 1014 1004 Dionysius HAUG *1651
∞ 1675
S. 24
995 1015 1005 Anna Dorothea HILS *1651
502 Hans Konrad HAUG 1681-1749
∞ 1708
251 Maria Magdalena HAUG 1711-84
1996 2012 David BIBERACH 1617-1701
∞ vor 1655
S. 25
1997 2013 A.Margaretha FEZER 1620-89
1006 Bernhard BIBERACH 1655-1715
∞ 1683
503 Anna Elisabeth BIBERACH 1683-1758
2014 Hans FRITZ *1616
∞ 1654
1007 Agnes FRITZ 1658-1721
4030 Wendel HOFMANN
∞ vor 1616
2015 Apollonia HOFMANN 1619-89
4031 N. N.
252 Dionysius BÖHRINGER
S. 27
126 Johann Georg BÖHRINGER
S. 27
63 Johanna Margaretha BÖHRINGER
S. 28
∞ 1785
31 Sibylle Margarethe ABELE 1796-1874

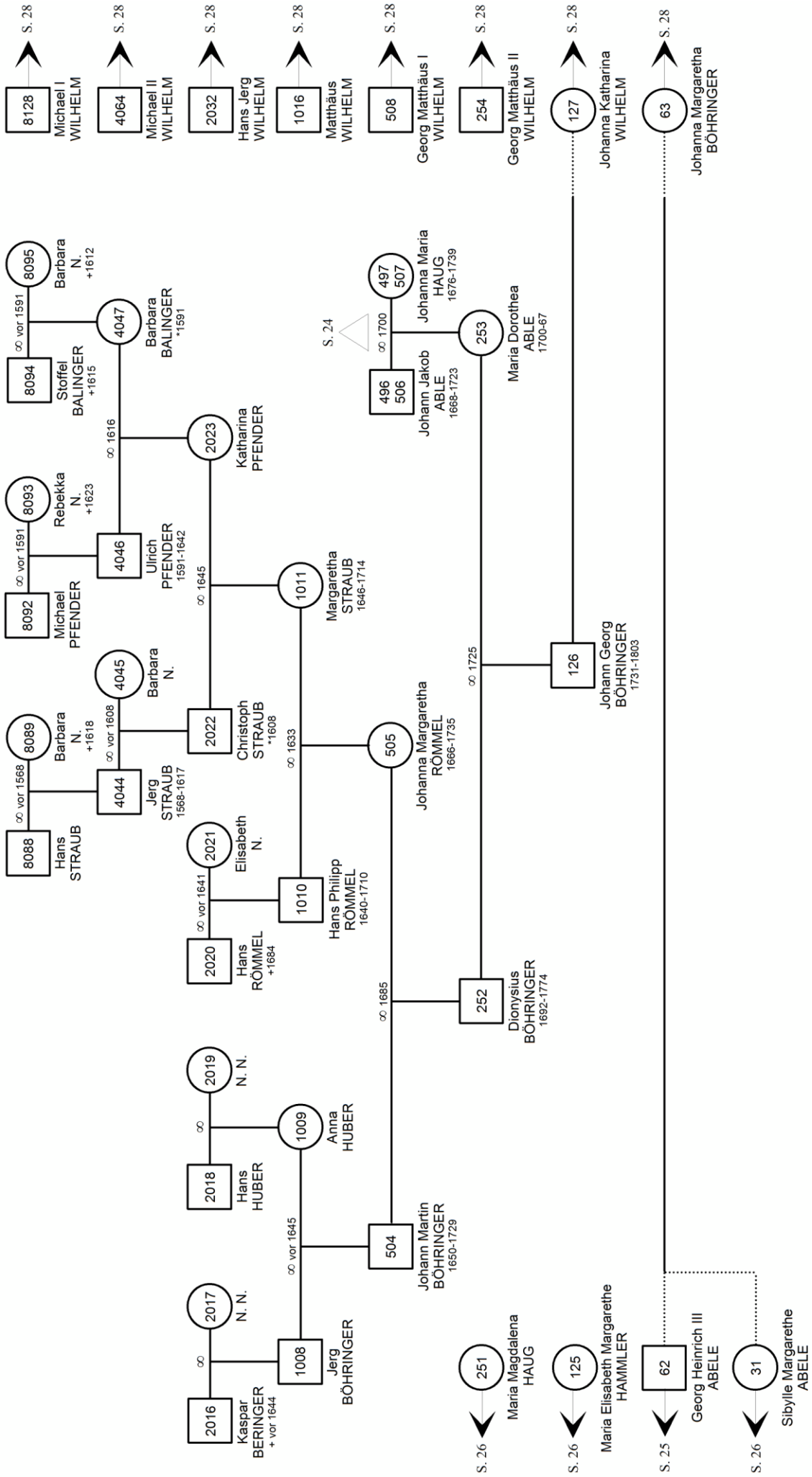
S. 28
8128
Michael I WILHELM
S. 28
4064
Michael II WILHELM
S. 28
2032
Hans Jerg WILHELM
S. 28
1016
Matthäus WILHELM
S. 28
508
Georg Matthäus I WILHELM
S. 28
254
Georg Matthäus II WILHELM
S. 28
127
Johanna Katharina WILHELM
S. 28
63
Johanna Margaretha BÖHRINGER
8095
Barbara N. +1612
∞ vor 1591
8094
Stoffel BALINGER +1615
4047
Barbara BALINGER *1591
∞ 1616
2023
Katharina PFENDER
8093
Rebekka N. +1623
∞ vor 1591
8092
Michael PFENDER
4046
Ulrich PFENDER 1591-1642
∞ 1645
1011
Margaretha STRAUB 1646-1714
4045
Barbara N.
∞ vor 1608
8089
Barbara N. +1618
∞ vor 1568
8088
Hans STRAUB
4044
Jerg STRAUB 1568-1617
2022
Christoph STRAUB *1608
∞ 1633
505
Johanna Margaretha RÖMMEL 1666-1735
2021
Elisabeth N.
∞ vor 1641
2020
Hans RÖMMEL +1684
1010
Hans Philipp RÖMMEL 1640-1710
∞ 1685
252
Dionysius BÖHRINGER 1692-1774
∞ 1725
126
Johann Georg BÖHRINGER 1731-1803
S. 24
497
507
Johanna Maria HAUG 1676-1739
∞ 1700
496
506
Johann Jakob ABLE 1668-1723
253
Maria Dorothea ABLE 1700-67
2019
N. N.
∞
1009
Anna HUBER
2018
Hans HUBER
∞ vor 1645
504
Johann Martin BÖHRINGER 1650-1729
2017
N. N.
∞
1008
Jerg BÖHRINGER
2016
Kaspar BERINGER + vor 1644
S. 26
251
Maria Magdalena HAUG
S. 26
125
Maria Elisabeth Margarethe HAMMLER
S. 25
62
Georg Heinrich III ABELE
S. 26
31
Sibylle Margarethe ABELE

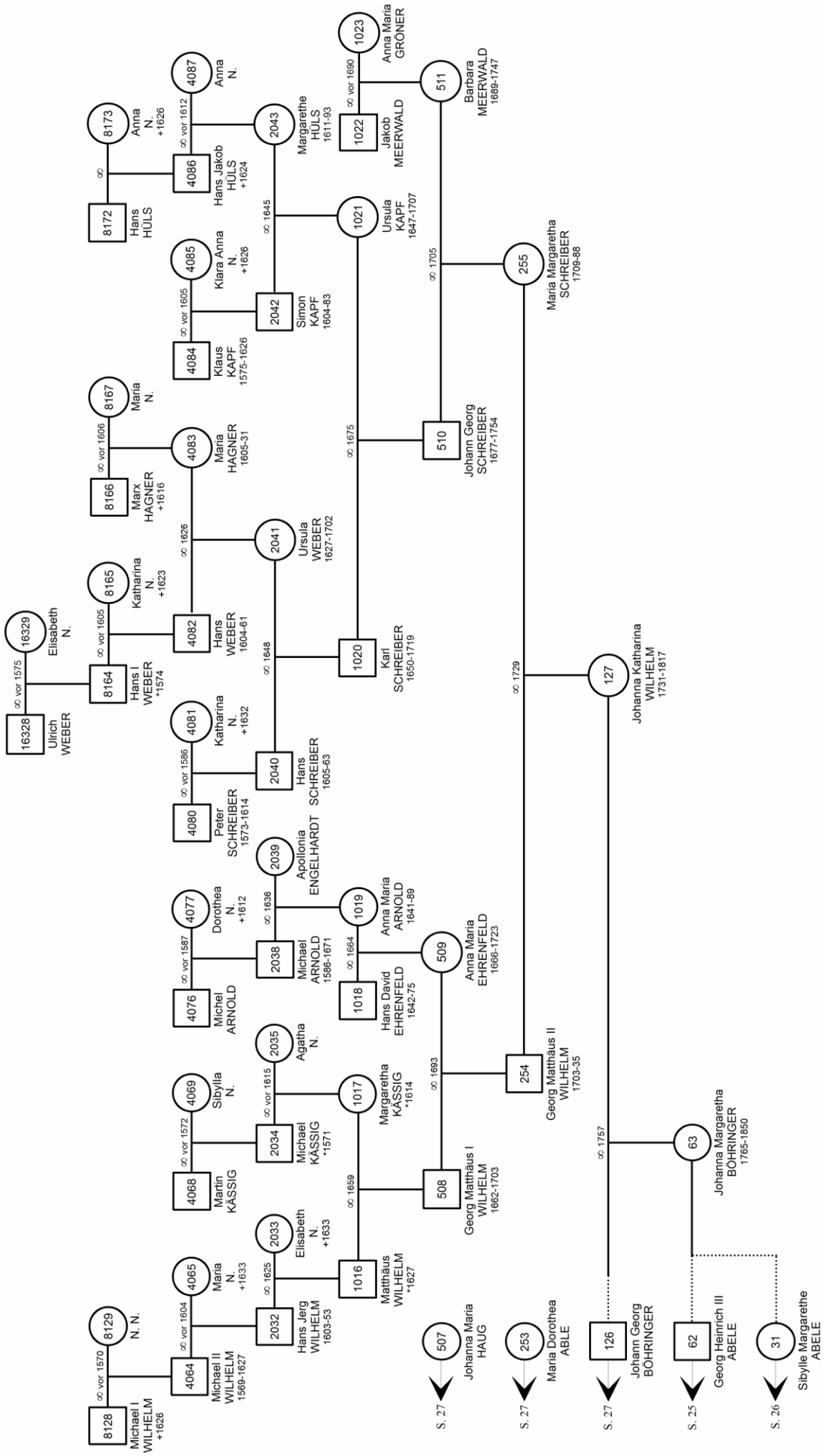
8128 Michael I WILHELM +1626
∞ vor 1570
8129 N. N.
4064 Michael II WILHELM 1569-1627
∞ vor 1604
4065 Maria N. +1633
2032 Hans Jerg WILHELM 1603-53
∞ 1625
2033 Elisabeth N. +1633
1016 Matthäus WILHELM *1627
∞ 1659
4068 Martin KÄSSIG
∞ vor 1572
4069 Sibylla N.
2034 Michael KÄSSIG *1571
∞ vor 1615
2035 Agatha N.
1017 Margaretha KÄSSIG *1614
4076 Michel ARNOLD
∞ vor 1587
4077 Dorothea N. +1612
2038 Michael ARNOLD 1586-1671
∞ 1636
2039 Apollonia ENGELHARDT
1018 Hans David EHRENFELD 1642-75
∞ 1664
1019 Anna Maria ARNOLD 1641-89
4080 Peter SCHREIBER 1573-1614
∞ vor 1586
4081 Katharina N. +1632
2040 Hans SCHREIBER 1605-63
16328 Ulrich WEBER
∞ vor 1575
16329 Elisabeth N.
8164 Hans I WEBER *1574
∞ vor 1605
8165 Katharina N. +1623
4082 Hans WEBER 1604-61
∞ 1626
2041 Ursula WEBER 1627-1702
∞ 1648
1020 Karl SCHREIBER 1650-1719
8166 Marx HAGNER +1616
∞ vor 1606
8167 Maria N.
4083 Maria HAGNER 1605-31
4084 Klaus KAPF 1575-1626
∞ vor 1605
4085 Klara Anna N. +1626
2042 Simon KAPF 1604-83
∞ 1645
1021 Ursula KAPF 1647-1707
∞ 1675
510 Johann Georg SCHREIBER 1677-1754
∞ 1705
255 Maria Margaretha SCHREIBER 1709-88
8172 Hans HÜLS
∞
8173 Anna N. +1626
4086 Hans Jakob HÜLS +1624
∞ vor 1612
4087 Anna N.
2043 Margarethe HÜLS 1611-93
1022 Jakob MEERWALD
∞ vor 1690
1023 Anna Maria GRÖNER
511 Barbara MEERWALD 1689-1747
4064 Michael II WILHELM 1569-1627
509 Anna Maria EHRENFELD 1666-1723
∞ 1693
254 Georg Matthäus II WILHELM 1703-35
∞ 1729
127 Johanna Katharina WILHELM 1731-1817
508 Georg Matthäus I WILHELM 1662-1703
∞ 1757
63 Johanna Margaretha BÖHRINGER 1765-1850
507 Johanna Maria HAUG
S. 27
253 Maria Dorothea ABLE
S. 27
126 Johann Georg BÖHRINGER
S. 27
62 Georg Heinrich III ABELE
S. 25
31 Sibylle Margarethe ABELE
S. 26