Chronik der Familie SCHOCH

Teil W

Vorfahren von Barbara WÄSPI

(Ossingen)

Wattwil im Toggenburg (Sankt Gallen)
Geburtsort von *Joseph WÄSPI* [2560]
Ansicht heute (im Hintegrund die Säntis-Kette)

Ossingen (Kanton Zürich)
Geburtsort von *Barbara WÄSPI* [5]
Lebensraum der meisten ihrer Vorfahren

Version: 2017-01-01

Dieses Werk steht unter der Lizenz CC-BY-SA 3.0
Bei jeglicher Nutzung ist dieser Hinweis einzufügen:
Autor: Rolf Schoch, Essen (www.retas.de/rolf)

Kontakt mit dem Autor Rolf Schoch über seinen Sohn Thomas:
E-Mail: thomas.schoch@gmx.de

Der Lebensraum unserer Ahnen

Der geografische Bereich, aus dem unsere Schweizer Vorfahren stammen (soweit sie uns bekannt sind) bzw. in dem sie lebten, ist in seinen Ausmaßen relativ begrenzt. Er beschränkt sich auf die deutschsprachige Nordostschweiz und dort auf die Kantone Zürich, Thurgau, Schaffhausen und St. Gallen. Geografisch zählt das Gebiet zum Schweizer Mittelland als Teil des Alpenvorlandes, ausgenommen der Schaffhauser Teil, der wegen seiner geologischen Beschaffenheit dem Jura zugerechnet wird.

Im Kanton St. Gallen ist es das Toggenburger Thur-Tal, in dem die Gemeinde Wattwil, der Heimatort unseres Stammvaters *Joseph WÄSPI,* liegt. Nachdem er sich im Zürcher Weinland niedergelassen hat (dieser Teil deckt sich etwa mit dem Kantonsgebiet nördlich der Stadt Winterthur, die ebenfalls zu den Ahnen-Orten zählt), wird die Gemeinde Ossingen zum Mittelpunkt des Lebensraumes. Durch die Heirat von Partnern aus den Nachbarorten entsteht ein dichtes Geflecht verwandtschaftlicher Beziehungen im ganzen Weinland, aber auch darüber hinaus.
Im Unterland sind es einige Gemeinden beiderseits des Glatt-Tales.
Von den Seegemeinden liegen außer Zürich die Orte auf beiden Seiten des Zürichsees.
Vom Zürcher Oberland gehört nur Zell im Tösstal dazu.

Im Norden reichen die Ausläufer über den Rhein in das Schaffhauser Gebiet bei Stein/Rhein. Hier ist es ein grenznaher Einzelhof (Unter-Wald), dazu das Dorf Hemishofen am Rhein und der Grenzort Ramsen. Im Thurgau liegen bis auf Frauenfeld alle Orte zwischen der Thur und dem Rhein bzw. dem Untersee; der östlichste ist Weinfelden.

Die Heimatorte unserer Vorfahren

(Siehe auch Karte auf Seite 3)

Die Orte der WÄSPI-Ahnentafel sind in alphabetischer Reihenfolge aufgeführt.
Die Zahlen in [ ] bezeichnen die Nummern der Ahnen, die dort gelebt haben
bzw. nur geboren (*), getauft (≈), gestorben (+) oder getraut worden (∞) sind:

Kanton St.GALLEN:
Wattwil: [2560/61].

Kanton ZÜRICH:
Andelfingen: [*329, *335, *373, 670/71, 746/47, 1340/41, 1342/43, 1492/1493, 2650/51, 2680/81, 2684/85, 2686/87, 2984/85]; - **Basadingen**: [∞332/333];
Berg am Irchel: [*371, 742/743]; - **Buch am Irchel**: [*92, *185, 370/71, 740/41];
Bülach: [*323, *645, 646/47, *1289, 1294/95, 2578/79, 2588/89];
Dachsenhausen b. Ossingen: [672/73, 698/99];
Dorf: [*167, 334/35, *699, 1398/99]; - **Dorlikon** (heute Thalheim): [*2623];
Eglisau: [+322/+323, *2609]; - **Elgg**: [*347, 694/95]; - **Flaach**: [2560/61];
Gisenhard b. Ossingen: [1300/01, 2570/71, 2600/01, 5140/41, 5200/01, 5376/77, 10280/81, 10400/01]; - **Guntalingen**: [*5695, *5891, 6002/03];
Hausen b. Ossingen: [+4, 702/03, 1404/05, 2608/09, 2620/21, 5468/69];
Hochfelden b. Bülach: [*161, 322/23, 644/45, 1288/89, 2576/77];
Illnau: [*353, *725]; - **Kloten**: [*357, 714]; - **Küsnacht**: [166.912];
Langenmoos b. Ossingen: [688/89, 1376/77, 2752/53, 5316/17, 5404/05];
Lufingen: [*1305, *2610, 5220/21]; - **Marthalen**: [*1287, *1313, *1323, *2621];
Neftenbach: [*747]; - **Niederhasli**: [+20824]; - **Oerlikon**: [5945];
Oerlingen: [*1325, *1327, *5945]; - **Ossingen**: [4/5, 10/11, 20/21, 40/41, 42/43, 80/81, *83, 84/85, 160/61, 162/63, 168/69, 170/71, 172/73, 320,21, 324/25, 326/27, 332/33, 336/37, 338/39, 340/41, 342/43, 344/45, 346/47, 640/41, 642/43, 648/49, 650/51, 652/53, 654/55, 664/65, 666/67, 672/73, 674/75, 680/81, 682/83, 688/89, 692/93, 698/99, 700/01, 702/03, 1280/81, 1284/85, 1286/87, 1296/97, 1298/99, *1301, 1304/05, 1306/07, 1310/11, 1328/29, 1330/31, 1344/45, 1348/49, 1350/51, 1364/65, 1366/67, 1376/77, 1400/01, 1402/03, 1404/05, 2560/61, 2568/69, 2572/73, 2592/93, 2694/95, 2598/99, *2601, 2602/03, 2608/09, 2610/11, 2612/13, 2622/23, 2656/57, 2658/59, 2688/89, 2690/91, 2696/97, 2698/99, 2700/01, 2732/33, 2734/35, 2752/53, 2754/55, 2800/01, 2802/03, 2804/05, 2808/09, 2810/11, 5136/37, 5138/39, 5144/45, 5146/47, 5184/85, 5186/87, 5196/97, 5198/99, 5202/03, 5206/07, 5222/23, 5224/25, 5244/45, 5312/13, 5314/15, 5316/17, 5318/19, 5394/95, 5396/97, 5400/01, 5402/03, 5464/65, 5466/67, 5468/69, 5470/71, 5504/05, 5604/05, 5608/09, 5610/11, 5616/17, *5681, *10281, 10288/89, 10292/93, 10294/95, 10368/69, 10394/95, 10396/97, 10398/99, 10402/03, 10404/05,

10406/07, 10412/13, 10448/49, 10450/51, 10624/25, 10628/29, 10632/33, 10788/89, 10792/93, 10794/95, 10804/05, 10930/31, 10934/35, 10936/37, 10938/39, 11208/09, 11210/11, 20586/87, 20588/89, 20590/91, 20812/13, 20824/25, 20960/61, 21248/49];
Pfungen: [*673, 1346/47, 2692/93]; - **Räterschen**: [*1487, 2974/75, 5948/49];
Regensberg: [5216/17]; - **Rheinau**: [∞40/41]; - **Rickenbach**: [*1491]; - **Rorbas**: [*10369];
Rudolfingen: [330/31, *661, 662/63, 1320/21, 1322/23, 1324/25, 1326/27];
Schlattingen: [*343]; - **Stammheim**: [*355, *380, 710/11, *760, 1334/35, 1420/21, 1422/23, 1520/21, 1534/35, *2755, 2840/41, 2842/43, 2846/47, 2946/47, 2958/59, 3068/69, 5510/11, 5680/81, 5694/95, 5916/17, 5918/19, 11390/91, 11836/37]; - **St. Anna** b.Stammheim: [*11835];
Thalwil: [5216, *10432, 20.864/65, 41.728/29, 83.456/57, 166.912/13];
Trüllikon: [82/83, 164/165, 328/29, 656/57, 660/61, *743, 1312/13, *1477, 1486/87, 2972/73, *5141, 5944/45, 11.888/89]; - **Unteralbis-Langnau**: [41.728/29];
Werdhof b. Ossingen: [*175, 348/49, 350/51, 700/01, 703, 2800/01];
Winterthur: [+1331, 2562/63]; - **Zell**: [*748];
Zürich: [2608/09, *2975, 5216/17, 5218/19, *5395, +10432].

Kanton Thurgau:
Bleuelhausen: [360/61, 720/21, 1408/09, 2816/17];
Diessenhofen: [*1298, 2952/53]; - **Eppenberg**: [44/45, 88/89, 176/177, 352/53, 704/05];
Eschenz: [182/83, 364/65, *379, 758/59, 1516/17];
Etzwilen: [90/91, *352, *704/05, 762/63, 1408/09];
Frauenfeld: [*1331, 2662/63, 5324/25];
Häusern b. Bonau [*361, 722/723]; - **Hüttwilen**: [*737, *765];
Klingenried b. Wagenhausen: [180/81, 360/61]; - **Mett-Schlatt** b. Basadingen: [*2973];
Müllheim: [*1511]; - **Neunforn**: [82, *689, *1341, *11837];
Nussbaumen: [*23, 46/47, *89, 92/93, 94/95, 178/79, 184/85, 186/87, 188/89, 190/91, 356/57, 368/69, 372/73, 374/75, 376/77, 378/79, 380/81, 382/83, 712/13, 736/37, 738/39, 744/45, 748/49, 750/51, 752/53, 754/55, 756/57, 760/61, 764/65, 766/67, 1424/25, 1426/27, 1472/73, 1476/77, 1478/79, 1500/01, 1504/05, 1508/09, 1510/11, 1514/15, 1522/23, 2848/49, 2850/51, 2852/53, 2944/45, *2952, 3000/01, 3008/09, 3016/17, 3020/21, 3028/29, 5890/91, *5917, 5918/19, 6000/01, 11834/35]; - **Rheinklingen**: [*177, 354/55, *362, *705, 708/09, 724/25, *763, 1410/11, 1448/49, 1526/27, 2896/97]; - **Scherzingen**: [*1304, 2608/09];
Steckborn: [*1509]; - **Steinegg** b. Hüttwilen: [+368];
Uerschhausen: [*11, 22/23, 44/45, *5916]; - **Wagenhausen**: [*1409, *1411, *1501];
Weckingen: [*2953]; - **Weinfelden**: [*1523].

Kanton Schaffhausen:
Hemishofen: [*181, 362/63, 726/27, 1452/53, *1527, 2904/05];
Osterfingen: [*1295]; - **Ramsen**: [*727, 1454/55, 2908/09];
Stein/Rh.: [2906/07]; - **Unter-Wald** b. Stein/Rh.: [*709].

Kanton Solothurn:
Solothurn: [+5216].

DEUTSCHLAND:
Gotha *(Thüringen):* [+1306]; - **Kreuznach** *(Pfalz):* [*346, *692].

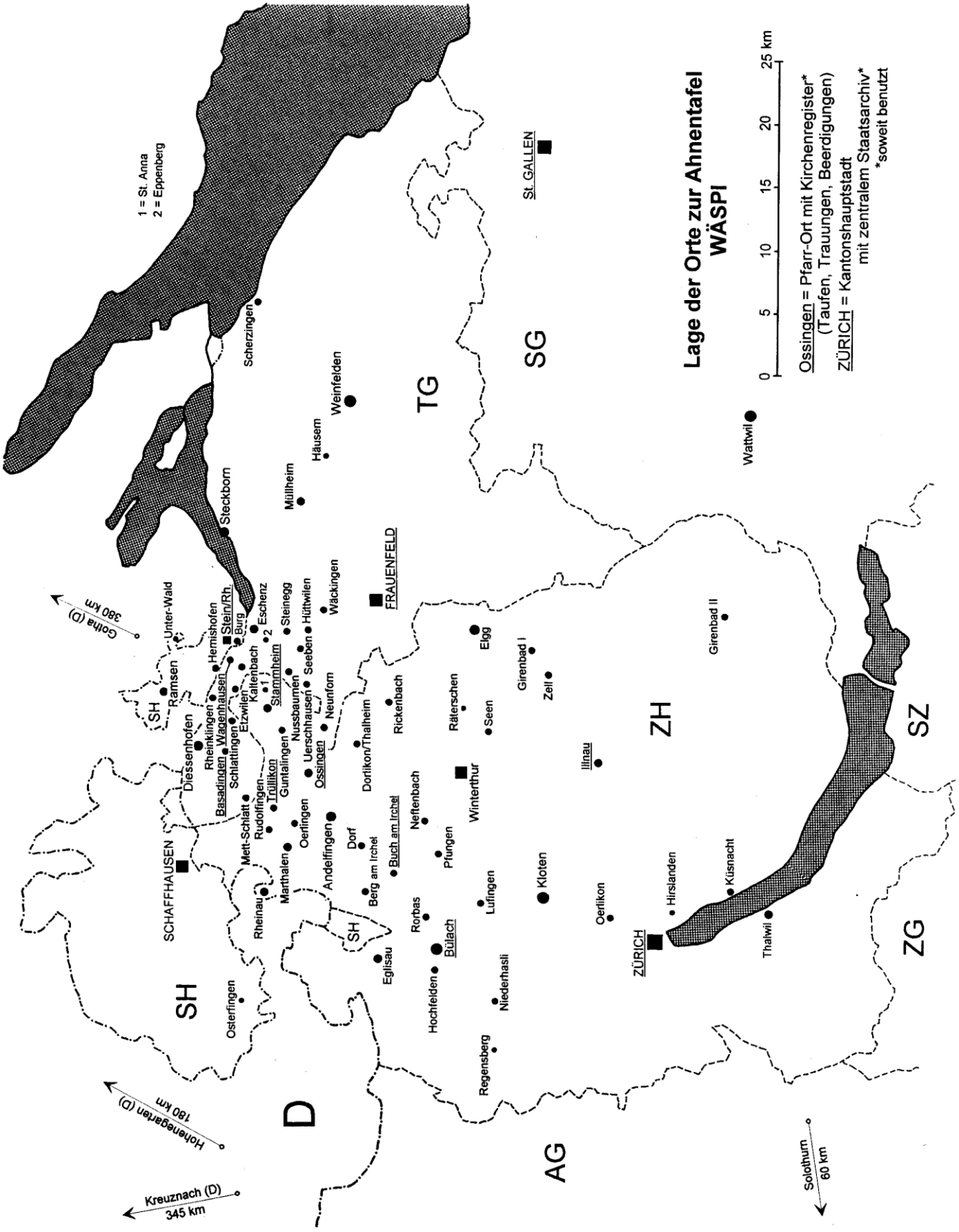
Lage der Orte zur Ahnentafel
WÄSPI
0 5 10 15 20 25 km
Ossingen = Pfarr-Ort mit Kirchenregister*
(Taufen, Trauungen, Beerdigungen)
ZÜRICH = Kantonshauptstadt
mit zentralem Staatsarchiv*
*soweit benutzt
1 = St. Anna
2 = Eppenberg
SG
TG
ZH
SZ
ZG
AG
SH
D
St. GALLEN
FRAUENFELD
SCHAFFHAUSEN
ZÜRICH
Scherzingen
Weinfelden
Häusern
Müllheim
Steckborn
Wattwil
Wäckingen
Hüttwilen
Seebenn
Steinegg
Eschenz
Burg
Stein/Rh.
Hemishofen
Unter-Wald
Ramsen
Kaltenbach
Stammheim
Etzwilen
Wagenhausen
Schlattingen
Rheinklingen
Basadingen
Diessenhofen
Nussbaumen
Neunform
Uerschhausen
Ossingen
Guntalingen
Trüllikon
Rudolfingen
Mett-Schlatt
Oerlingen
Marthalen
Rheinau
Andelfingen
Dorf
Berg am Irchel
Buch am Irchel
Dorlikon/Thalheim
Rickenbach
Neftenbach
Pfungen
Winterthur
Rätterschen
Seen
Elgg
Girenbad I
Zell
Girenbad II
Illnau
Kloten
Lufingen
Rorbas
Bülach
Eglisau
Hochfelden
Niederhasli
Regensberg
Oerlikon
Hirslanden
Küsnacht
Thalwil
Osterfingen
Gotha (D)
380 km
Hohenegarten (D)
180 km
Kreuznach (D)
345 km
Solothurn
60 km

Die Vorfahren unserer Ahnen

Zu der Zeit, als das *Römische Imperium* sich über die Alpen nach Norden ausbreitete, also im letzten Jahrhundert vor der Zeitrechnung, war der Lebensraum unserer Schweizer Ahnen zwischen Bodensee / Unterrhein und dem Zürichsee im wesentlichen von zwei Stämmen besiedelt: westlich der Linie Stein am Rhein - Frauenfeld - Horgen am Zürichsee lebten die keltischen *Helvetier,* östlich die *Rätier* (die den Kelten und Illyriern verwandt waren).

Der Stamm der Helvetier war etwa um 100 v. Chr. aus dem Südwesten Deutschlands eingewandert. Nachdem sie versucht hatten, von hier aus nach Gallien vorzustoßen, waren sie 58 v. Chr. in Burgund von Cäsar besiegt und wieder zurück ins Mittelland gedrängt worden, wo sie sich in der Folgezeit mit den Römern arrangierten. Straßen wurden gebaut, Brücken errichtet (Stein am Rhein), aus keltischen Siedlungen entstanden Städte (*Turicum* = Zürich, *Vitudurum* = Winterthur). Römischer Obst-, Gemüse- und Weinbau wurde eingeführt. Insbesondere die Zeit von 100 bis 250 n. Chr. erwies sich als friedlich und fruchtbar unter dem Einfluss der römischen Zivilisation und Kultur.

Um 260 n. Chr. brachen von Norden her erstmalig die *Alemannen* in Helvetien ein und verwüsteten weite Strecken; sie wurden jedoch von den Römern zunächst wieder zurückgetrieben.

300 Jahre später - die römische Herrschaft in Helvetien war zusammengebrochen - gelang es den Alemannen erneut und endgültig, das Mittelland zu besetzen. Unter ihrem Einfluss änderte sich das Leben der Einwohner merklich. Die deutsche Sprache löste das Keltische und Lateinische ab. Der Alemanne mied die Enge der Städte und lebte lieber in offenen Dörfern; noch mehr freilich bevorzugte er mit seiner Sippe einzelne Gehöfte oder Weiler. Wenn diese kleinen Siedlungen später zu Dörfern heranwuchsen, so erinnern doch ihre Namen (Endungen auf *-wil, -hofen* oder *-husen*) noch heute an ihren Ursprung. Auch die Endung *-ingen* verweist auf alemannische Gründung (z.B. Ossingen: „bei den Leuten des Ozo“, also eigentlich ein Sippenname).

Nachdem der Frankenkönig *Chlodwig* 496 die Alemannen im Elsass geschlagen hatte, geriet in der Folge ihr gesamtes Reich unter *fränkische Oberhoheit;* zunächst Helvetien, 536 auch Rätien.

Unter fränkischer Herrschaft breitete sich das Christentum vermehrt im Lande der Alemannen aus, wo es schon zu römischer Zeit vereinzelt Fuß gefasst hatte. Vor allem irische Missionare, darunter *Columban* und *Gallus* (Gründer St. Gallens) waren daran beteiligt. Bei Oberstammheim erinnert die Galluskapelle an das Wirken ihres Namenspatrons.

Die Standesverhältnisse der Alemannen blieben unter fränkischer Herrschaft bis ins Mittelalter bestehen: Es gab Adelige, Freie und Unfreie; die letzteren wiederum als Hörige (Halbfreie) oder Leibeigene (Eigenleute).

Die Hörigen waren besser gestellt als die Eigenleute. Sie vererbten das Land, das sie zur Bewirtschaftung erhalten hatten, auf ihre Nachkommen und hatten auch sonst gewisse Rechte. Aber sie waren „an die Scholle gebunden“, d. h. sie durften den Hof nicht verlassen; überdies mussten sie ihrem Herrn Grundzinse (Früchte, Eier, Vieh u. a.) entrichten und jede Woche einige Tage auf seinem Gut arbeiten („fronen“). - Die Leibeigenen waren völlig Eigentum ihres Herrn, der sie wie eine Sache tauschen oder verkaufen konnte.

Der fränkische Staat führte das Lehenswesen ein, bei dem Einzelhöfe und Land, später auch Ämter, Zölle und Steuern als Lehen vergeben wurden. Der Lehensmann war dem Dienstherrn zur Treue und zum Kriegsdienst verpflichtet, genoss aber auch dessen Schutz.

Zu Beginn des 13. Jahrhunderts gehörten weite Teile der Nordostschweiz dem Abt von St. Gallen, den Grafen von Toggenburg und von Kyburg. Ossingen unterstand in dieser Zeit dem Kloster Reichenau, später dem Domstift Konstanz. - Doch nahm bald der Einfluss der österreichischen *Habsburger* in diesem Gebiet überhand, namentlich unter der Herrschaft König *Rudolfs.*

Der zeitgeschichtliche Hintergrund

Wenn wir die historische Situation betrachten wollen, in der unsere nachgewiesenen Schweizer Vorfahren lebten, müssen wir in die vorreformatorische Zeit zurückgehen.

Am 1. Mai 1351 tritt Zürich als fünftes Mitglied der Eidgenossenschaft bei, die seit 1291 besteht, und zu der außer den Gründerkantonen Uri, Schwyz und Unterwalden inzwischen auch Luzern gehört. Zu diesem Zeitpunkt könnte unser ältester Ahn *Cunzmann VOGEL* [166.912] bereits gelebt haben (er starb vor 1401 in Thalwil am Zürichsee), mit Sicherheit aber seine Eltern.

1351-55 findet der *Kampf um Zürich* statt, bei dem der Habsburger Herzog *Albrecht* mit seinem Heer die Stadt wegen der Zerstörung Rapperswils und der March durch die Zürcher bestrafen will.

Ossingen, das 1320 zusammen mit Andelfingen und Guntalingen von den österreichischen Herzögen *Albrecht* und *Leopold* an die Truchsessen von Diessenhofen (Thurgau) verpfändet worden war, gelangt 1377 auf die gleiche Weise an die Herren von Hochlandenberg (Sitz in Saland / Töss). 1434 fallen die Orte durch Kauf an Zürich; bis 1482 werden sie als Obervogtei durch Zürich selbst verwaltet; dann wird Andelfingen Sitz des Landvogtes.

1436 bricht der *Alte Zürichkrieg* aus, ein Bürgerkrieg zwischen den Eidgenossen Zürich und Schwyz (später verstärkt durch Glarus und andere), ausgelöst durch den Streit um das Erbe des mächtigen Grafen *Friedrich* von Toggenburg. *Kleinuli VOGEL* [83.456] nimmt an den Kämpfen teil, in denen Zürich unterliegt. Sein Sohn *Rudolf* fällt am Hirzel. -
Auch Ossingen, das wichtigste Heimatdorf unserer Vorfahren, wird ebenso wie Andelfingen gebrandschatzt und geplündert. 1443 werden unter den Ossinger Kriegsteilnehmern u. a. die Hauptleute *Hans SIGG* (Armbrust) und *Hans RÜTSCHI* (Spieß) genannt [1].
Der Krieg endet 1450.

1460 nehmen die Eidgenossen den Österreichern den Thurgau ab.
(Hier lebten die Vorfahren unserer dort ansässigen Ahnen). Ossingen hat erneut unter den kriegerischen Auseinandersetzungen zu leiden, obwohl „das Dorf gar wol ferbolwerkt und fergraben und mit schranken fersehen was“ *(O. SIGG)*.

Im *Burgunderkrieg* (1474-89) nehmen 24 Ossinger an der Schlacht bei Murten (1476) teil, wo die Truppen *Karls des Kühnen* entscheidend geschlagen werden.

1499 überzieht der *Schwabenkrieg* das Land, bei dem auch die Dörfer im Thurgau in Mitleidenschaft gezogen werden. Schon im Vorfeld des Krieges werden Männer von Andelfingen, Stammheim und Ossingen als Reserve aufgeboten, um die Stadt Stein sowie die Feste Hohenklingen zu schützen.

Auch in den *Mailänder Kriegen* (1512-15) ziehen viele Ossinger auf fremde Schlachtfelder. Beim *Pavierzug* 1512 nennt die Soldliste 24 Ossinger, darunter die Namen RÜTSCHI, WEIBEL, SIGG, WÄGELI, RÜTIMANN und SUTER, - allesamt unseren Sippen zugehörig. Ähnlich sieht es bei der *Schlacht von Novara* 1513 aus. Bei der blutigen *Niederlage von Marignano* 1515 sind außer den genannten noch die Ossinger Namen RANDEGGER, KÜBLER und MÜLLER dabei, von denen mancher unter den insgesamt 800 Zürcher Opfern bleibt.

1523/25 breitet sich die *Reformation Ulrich ZWINGLIs* in Zürich und im Thurgau aus, 1528/29 in St. Gallen und Schaffhausen.
Im Juli 1524 kommt es im Thurgau zu folgenschweren Ausschreitungen, als die „Fünf Orte“ (die 3 Urkantone, Luzern und Zug), die am alten Glauben festhalten, mit Gewalt gegen die Anhänger der Reformation einschreiten. Als der Pfarrer von Burg bei Stein/Rhein, *ÖCHSLI,* festgenommen wird, rotten sich seine Anhänger zusammen, um ihn zu befreien. Da dies nicht gelingt, zieht die erbitterte Menge zur Kartause Ittingen, misshandelt die Mönche und lässt das Kloster in Flammen aufgehen. Beteiligt an diesem *„Ittinger Sturm“* sind bis zu 7000 Mann, darunter der Stammheimer Untervogt *Hans WIRTH* mit seinen Söhnen *Adrian* und *Johannes,* ferner der Nussbaumer Untervogt *Burkhart RÜTIMANN* (wahrscheinlich aus unserer dortigen RÜTIMANN-Sippe). - Diese vier namentlich Genannten werden als Rädelsführer verhaftet und in Baden vor Gericht gestellt, obwohl sie nachweislich versucht hatten, den aufgebrachten Mob zu mäßigen. Selbst die Folter bringt nichts Belastenderes hervor. *Adrian WIRTHs* Urteil lautet auf Verbannung, das der anderen drei auf Tod durch das Schwert. Die Hinrichtung erfolgt öffentlich am 28. September 1524 in Baden/ZH.

---

[1] Beide vermutlich aus unseren gleichnamigen Geschlechtern.

Im *Dreißigjährigen Krieg* (1618-1648) halten sich die Eidgenossen aus Furcht vor einem Bruderkrieg im eigenen Lande zurück; jedoch bekommt vor allem der Norden manche Grenzverletzung zu spüren. Freilich dulden des öfteren die Katholiken ebenso wie die Reformierten stillschweigend den Durchzug „ihrer" Kriegspartei, während die andere Konfession heftig protestiert. So überführt der schwedische General *HORN* anno 1633 seine 3000 Reiter bei Stein über den Rhein, rückt durch thurgauisches Gebiet gegen die (damals österreichische) Stadt Konstanz vor und schlägt vor ihren Mauern sein Lager auf.
Gegen das ständige Eindringen fremden Kriegsvolks erlässt der eidgenössische Kriegsrat 1647 ein Wehrgesetz, das „Defensionale". Danach müssen die einzelnen Orte zum Zwecke des Grenzschutzes 12 000 Mann stellen sowie noch einmal die gleiche Anzahl als Reserve.

In den Jahren 1611/12, 1629/30 und 1636 wütet die *Pest* auch in unserer Schweizer Region und fordert Opfer über Opfer; in Ossingen sind es 308, 150 und nochmals über 300 Tote. Das ist allein im ersten Fall über die Hälfte der Dorfbevölkerung.

Im *Westfälischen Frieden* 1648 schließlich wird die endgültige Lostrennung der Schweiz vom Deutschen Reich anerkannt.

Auch in den folgenden Jahrzehnten gibt es kriegerische Auseinandersetzungen auf Schweizer Boden, doch finden sie eher am Rande unserer Heimatregion statt (u. a. 1653 *Bauernkrieg* im Aargau, 1656 *Belagerung von Rapperswil* durch die Zürcher, 1712 *Toggenburger Krieg*).

1794/95 kommt es zu Unruhen in den Zürcher Seegemeinden, 1795/97 im Herrschaftsgebiet der Abtei St. Gallen.

1798 greift das Gedankengut der *Französischen Revolution* auch auf die Schweiz über, wo mancherorts schon im Vorfeld der Boden für die neuen Freiheits- und Gleichheitsideale bereitet worden ist. Zu den Folgen gehört eine weitreichende politische Umwälzung von der Gründung der *Helvetischen Republik* über die Schaffung der Kantone bis hin zur neuen Gemeindeordnung. Die Zehntenpflicht entfällt, Leibeigenschaft und Hörige gibt es nicht mehr. Das Landvolk steht auf; die Schlösser Kyburg und Andelfingen werden besetzt. Überall werden „Freiheitsbäume" errichtet; so auch in Ossingen, wo reichlich der Wein fließt.
Doch bringt die neue Zeit auch Unruhe und Uneinigkeit in die dörfliche Gesellschaft: Vor allem die Träger der alten Ordnung wie Untervögte, Richter, Gemeindevorgesetzte, tun sich unter dem Einfluss der aus der städtischen Oberschicht stammenden Pfarrherren oft schwer mit der Revolution.
Zudem fallen fremde Heere ins Land ein; sie haben Einquartierungen, Verwüstungen und Zwangsabgaben im Gefolge. Ossingen hat vor allem unter dem Durchzug der ausländischen Streitkräfte zu leiden: französische, helvetische, österreichische und sogar russische Truppen wechseln einander ab; Ross und Reiter wollen verpflegt werden, was zur längerfristigen Verschuldung der Gemeinde führt. Unter anderem werden die Ossinger bei Diessenhofen zu Schanzarbeiten herangezogen.
Im Mai 1799 wird um Andelfingen heftig gekämpft, wobei durch Beschuss viele Gebäude und das Schloss beschädigt werden. Franzosen und Österreicher streiten sich um den Thur-Übergang; letztere stecken schließlich die über 400 Jahre alte Holzbrücke in Brand, die völlig zerstört wird. Klein-Andelfingen wird von den Österreichern vollständig ausgeplündert.

Erst 1802 zieht *Napoleon* die französischen Truppen aus der Schweiz zurück, verzichtet jedoch keineswegs auf eine strenge politische Einflussnahme. Durch die 1803 von ihm initiierte *Mediationsverfassung* erhalten zwar auch die französischen und italienischen Landesteile neue Rechte, doch gehen dabei auch einige der politischen Errungenschaften für den freiheitsliebenden Schweizer verloren.

Nach der Niederlage *Napoleons* (1813 bei Leipzig) ziehen erneut ganze Heerscharen der alliierten Sieger durch die nördliche Schweiz; sie marschieren Richtung Frankreich.
Im gleichen Jahr wird die Mediationsakte wieder aufgehoben. Eine neue Verfassung, auch für Kantone und Gemeinden, entsteht; der *Bundesvertrag* von 1815 macht aus der Schweiz wieder einen Staatenbund.

Die nächsten drei Jahrzehnte bringen erneut Unruhen und lokale bewaffnete Auseinandersetzungen. Erst 1848 kehrt mit der Schaffung der liberalen *Bundesverfassung* weitgehend Ruhe im Lande ein.

Seitdem bleibt die Schweiz vom Krieg auf eigenem Boden verschont; jedoch machen in der Folge immer wieder benachbarte Kriegsschauplätze oder die Bedrohung der Neutralität *eigene militärische Grenzbesetzungen* notwendig, so 1849 (Revolution im Großherzogtum Baden); 1856/57 (Verwicklungen mit Preußen wegen des Abfalls Neuenburgs), 1870/71 (deutsch-französischer Krieg), 1914/18 (I. Weltkrieg) und 1939/45 (II. Weltkrieg).

Berufe und soziale Stellung

Allgemeines zu diesem Thema wurde bereits im **Teil S** unter gleichlautender Rubrik gesagt (Seite S-7).

Auch in den Schweizer Kirchenbüchern ist die Berufsangabe eine Seltenheit; bei Frauen fehlt sie fast gänzlich. Da ist es schon etwas Besonderes, dass unter unseren weiblichen Vorfahren wenigstens zwei Berufe genannt werden: die Hebamme [765] in Nussbaumen und die Krämerin [347] in Ossingen. Letztere führte nach dem Tode ihres Mannes dessen Gewerbe weiter.

Obwohl nur in 4 Fällen „Bauer" als Beruf genannt wird, darf wohl angenommen werden, dass bei den Ahnen, deren Stand nicht bekannt ist, die Erwerbstätigkeit überwiegend im Bereich der Landwirtschaft lag: Sie waren vermutlich Bauern, einige auch dörfliche Handwerker. Die meisten waren, jedenfalls im Zürcher Weinland und dem angrenzenden Thurgau, auch noch in eigenen Rebgärten tätig. Das gilt natürlich ebenso für die Mitarbeit der ohnehin vielbeschäftigten Ehefrauen.

Im folgenden seien die in Erfahrung gebrachten Berufe und Ämter unserer Schweizer Vorfahren in alphabetischer Reihenfolge aufgeführt und gegebenenfalls erläutert (Die Zahl in [ ] verweist auf die Ahnen-Nummer aus der Ahnenliste, siehe Seite 55-85):

Ablässer (der von der Gemeinde bestellte amtl. Küfer, der den Wein „ablässt", d. h. misst und die Weinmaße eicht. Diese Tätigkeit hängt wahrscheinlich mit der früher vom Grundherren beanspruchten Abgabe des Zehnten zusammen): [754, 1350];
Bäcker: [1366, 2658, 5216]; - **Bannwart** (Vorsteher einer Alpgenossenschaft, die eine Alp-Allmende nutzt): [41.728]; - **Bauer**: [92, 326, 362, 1304];
Bußmeister (Ratsherr mit Aufsichts- u. Gerichtsbefugnis über die Zünfte): [2662, 5324];
Dekan (Amtsbezeichnung eines aufsichtsführenden Geistlichen in einem reformierten Kirchenkreis bzw. Kapitel): [2608]; - **Dorfmeier** (Ortsvorsteher): [666];
Ehegaumer (Art Sittenrichter, Mitglied des „Stillstandes" = Kirchenvorstandes; von *gaumen* = beobachten. Er überwachte die Einhaltung kirchlicher Sittengesetze): [382];
Feldschreiber (militärische Funktion): [1330, 1366, 2974]; - **Fischer** (hier: übte das vom Grundherren, dem Kloster Ittingen, vergebene Fischereirecht in den Nussbaumer Seen bei Hüttwilen aus): [178]; - **Forster** (Aufseher im Gemeindewald): [20, 84, 336, 1322];
Fürsprecher (Rechtsbeistand vor Gericht): [1408]; - **Gerichtsverwandter** (Schöffe): [344];
Hafner (Ofensetzer, baut Kachelöfen): [10432]; - **Handwerksmeister**: [704, 724];
Hauptmann (mil. Rang): [5216]; - **Hebamme**: [765]; - **Hutmacher**: [646];
Kirchenpfleger: [1366]; - **Knecht**: [694, 660]; - **Krämer/in**: [86, 346, 347];
Küfer: [340, 652]; - **Leutnant**: [640, 652, 1288, 1330, 5948]; - **Ludimagister** (Lehrer; s.a. Schulmeister): [370]; - **Maurer**: [1478]; - **Mesmer** (Küster, Siegrist): [5468];
Metzger: [320, 640, 1280, 1298, 2560]; - **Müller**: [322, 750, 1286, 1476, 2974, 5220, 5948];
Obervogt (s. Vogt): [5216]; - **Pfarrer**: [2608]; - **Quartiermeister** (mil. Funktion): [1330];
Ratsherr (Mitglied eines Stadtrats): [1288, 1298, 2662, 5324]; - **Rebmann** (Weingärtner): [714];
Richter (Mitglied des Niederen Gerichts, dessen Vorsitzender der Untervogt war): [160, 162, 688, 1298, 1408]; - **Ruter** (Krieger, Stadtsoldat ?): [188]; - **Schärmauser** (Maulwurfsfänger, von der Gemeinde vergebenes Amt): [82, 374]; - **Schlossknecht**: [82]; - **Schmied**: [184, 376, 740, 5396, 10792]; - **Schneider**: [168]; - **Schuhmacher/Schuster**: [42, 46, 738]; - **Schulinspektor**: [1330];
Schulmeister: [370, 652, 654, 1294]; - **Spendmeister** (Funktionär im Zunftwesen, vermutl. Schatzmeister): [5324]; - **Stabhalter** (der den Gerichtsstab hält, also stellvertretend das Dorf gericht führt): [666]; - **Statthalter** (hier: etwa Dorfmeier): [320, 652]; - **Steiner** (Maurer, Pflasterer): [698]; - **Tischmacher**: [742]; - **Treyer** (Dreher, Drechsler): [1492];
Trommler (beim Söldner-Regiment): [1306]; - **Untervogt** (Lokaler Vertreter des Landvogts; Niederer Gerichtsherr): [320, 356, 652, 1304, 1330, 1454, 2904, 5146];
Vogt (Vertreter d. Obrigkeit u. Gerichtsherr in einem größeren Bezirk): [724, 1452, 2972, 5944];
Vieharzt: [22]; - **Vierer** (Gemeindepfleger, Ortskassier): [2848];
Vorgesetzter (Mitglied des Kirchenvorstandes): [354, 362, 704, 724];
Wachtmeister (für die Sicherheit einer „Wacht", d. h. eines Ortsteils, Verantwortlicher; führt in Kriegszeiten die Bürgerwehr an): [346, 646, 688, 1376]; - **Wagner**: [10]; - **Wirt**: [160, 320, 640, 666, 1298, 41728]; - **Ziegler** (Ziegelbrenner): [166, 332, 664, 1328, 2656, 5312, 10280, 10400, 10412, 10624]; - **Zunftmeister** (Vorsitzender einer Handwerkerzunft): [5216];
Zwölfer (ständiger Geschworener beim „Zwölfergericht"; im Zunftwesen einer von 12 Zunftmeistern): [5216].

Inwieweit der auffallend hohe Anteil gemeindepolitischer und kirchlicher Ämter als überdurchschnittlich angesehen werden könnte, lässt sich, wie schon an anderer Stelle erwähnt wurde, schwerlich sagen, da ein solches Amt eher im Kirchenregister einer dörflichen Gemeinde erwähnt wird als etwa der allgemein verbreitete Beruf des Landwirts. Somit entfällt wohl der repräsentative Wert dieser Ämternennung.
Alles in allem darf wohl gesagt werden, dass es sich bei unseren Schweizer Vorfahren überwiegend um eine sozial intakten, lebenstüchtigen und oft angesehenen Teil der dörflichen Gesellschaft handelt. Sofern es sich - was nur in geringem Umfang zutrifft - um Stadtbewohner handelt, werden diese positiven Werte noch deutlicher sichtbar.

Die Namen unserer Ahnen

Allgemeines zu diesem Thema siehe gleichlautendes Kapitel im **Teil S** (Seite S-9).

Die Entstehung des Familiennamens

(Die folgenden Angaben sind lediglich als Versuch einer Deutung zu verstehen;
andere Erklärungen sind durchaus denkbar).

Familiennamen, die aus dem ursprünglichen **Vornamen** entstanden: ACKERET I (v. *Eckhart*), BALTHASAR, BÄR I (Kurzform eines mit *Ber-* beginnenden Rufnamens, z.B. *Bernhard*), BECHTHOLD (v. *Berthold*), BENTZ (Kurzform zu *Benedikt, Bernhard, Berthold*), BERINGER I (v. *Beringar*), CORRADI (v. *Conrad*), EBERLI (Kurzf. zu *Eberhard*), ENGEL I (Kurzf. zu *Engelhard* u.a.), ERNST, GEBHART, GUNTI (v. *Gunther*), HERMANN, HERTLI (Kurzf. v. *Hartmann*, *Hartwig* u.ä.), HUG (v. *Hugo*, Kurzform zu *Hugbert* u.ä.), KUHN (Kurzf. zu *Konrad*), LANDOLT / LANDERT / LANDART (v. *Landwalt*), LANGHANS, MANTZ (Kurzf. zu *Mangold*), NEIDHARDT, ÖRTLI (v. *Ortwin*), PETER, RÜEGER (v. *Rüdiger*), RÜ(Ö)TSCHI / RUTSCHI (Kurzf. zu *Rudolf*), SIGG (von *Sigo/Sikko,* auch Kurzf. zu *Siegfried*), SIGFRID / SYFERT, ULRICH, WIPF (Kurzf. zu *Wigbald* u.ä.), WE(H)RLI (Kurzf. zu *Wernher*), WOLFER I (von *Wolfher/Wolfhart*).

Personen- u. Übernamen (= ÜN) nach besonderen Merkmalen ihres ersten Trägers: BÄR II (Sinnbild der Stärke), BETTEL, BOCK I (störrischer M.), BRÜTSCH (soviel wie Flunsch, Schmollmund), ENGEL II (Sohn einer Mutter namens E.), FRÖ(H)LICH, GEUGGIS (v. griech. *gygax* = Riese), HABLÜTZEL (= Habenichts; von mhd. *lützel* = wenig, nichts), HELD, HERZOG II (ÜN: ein wie ein echter Herzog auftretender M.), KERN I (ehrend für tüchtigen, kernigen M., mhd. *kern* = Held), KLINGLER I (ÜN f. d. Schwätzer, v. mhd. *klingelen* = schwätzen), KNAUS / KNUS (knorriger, grober M.; auch keck, waghalsig, hochfahrend, v. mhd *knûz*), KÖSTLI (Kostgänger), MAAG (mhd.: *mâc* = Blutsverwandter), MASER (knorriger Mensch; von mhd. *maser* = knorriger Auswuchs), MÖCKLI (kleiner, dicker, auch finsterer, schweigsamer Mensch; v. mhd. *mocke* = Klumpen, Brocken; auch plumper, ungeschlachter Mensch), NEFEN (Neffe, Oheim, Verwandter), RAPP (v. *Rabe*), RAUSCH (lärmender, ungestümer M.; v. mhd. *rûschen* = Geräusch machen), RITTER I (ÜN f. einen wie ein echter R. auftretender M.), RÖSCH (lebhafter, heftiger, aufbrausender M.), SCHAUB I (ÜN: dürrer M., v. mhd.: *schoup* = Strohbund, Strohwisch), SCHEUCH (schüchtern), SCHNEBELI / SCHNEUWLI (schneeweiß, weißhaarig), SCHWARBER I (ÜN f. einen verwachsenen M.), SCHWARZ u. SCHWARZER (schwarzes Haupt- oder Barthaar), SÜSS (liebenswürdiger M.), VATERLAUS (vaterlos), VETTERLI (Vetter, auch allgem. Verwandter), VOGEL / VÖGELI I (ÜN: loser M., Schalk), WÄSPI / WESPI I (ÜN: aufgeregter M.), WEYSS (weißhaarig), WINDLER I (mhd.: *wendeler* = Wanderer, Pilger), WIPF (v. mhd. *wipf* = Schwung, schnelle Bewegung).

Berufsnamen: ACKERET II (Ackerbauer), BADER, FORSTER (Waldhüter), HOFMANN (der mit einem grundherrlichen Hof Belehnte), HUBENSCHMIDT (verbindet Schmiedeberuf u. Hubenbesitz; s. HUBER), JÄGER, KOCH, KRAMER (Krämer), KÜBLER, MEYER, MÜLLER, SCHMI(E)D, SCHNEIDER / SCHNYDER, WEIDMANN, WIRT, ZIEGLER, ZIMMERMANN.
Eher verborgen ist der Beruf in den Namen HAM(M)ER, STÄHELI und BRUNYSEN / BRUNEISEN (ÜN für den Schmied. Interessanterweise ist unser *BRUNYSEN* von Beruf Schmied!); BOCK I (ÜN für einen Halter v. Schaf- oder Ziegenböcken), DÜNKI (Tuchfärber; v. mhd. *tunken* = eintauchen), FEER (bedeutet *Fähre* bzw. Fährmann); HUBER (bewirtschaftet einen Hof bestimmter Größe); KELLER (Lehnsmann, auf dessen „Kehlhof“ oder Kellerhof der Zehnte für den

Grundherrn gelagert wurde); KERN II (ÜN f. d. Getreidebauern), KLINGLER II (ÜN f. d. Küster), KÜECHLI (ÜN f. d. Kuchenbäcker); SCHAUB II (ÜN f. d. Bauern), SCHLEGEL (ÜN für einen, der beruflich ein Schlagwerkzeug benutzt), SCHWARBER (ÜN f. d. Bauern, v. schwzd. Schwarber = Rechen), STAUB (ÜN f. d. Müller), SPÖRI (ÜN für den Sporenmacher), SUTOR / SUTER (lat.: Schuster); VOGEL / VÖGELI (ÜN f. d. Vogelfänger oder -händler), WAAGER (arbeitet an der Stadtwaage), WEDELI (stellt Wedel für Bader her), WEGELI / WÄGELI (Wagner).

Namen, die auf ein **Amt** bzw. eine besondere Stellung oder Tätigkeit in der Gemeinde hinweisen: AMMANN (Amtmann, Verwalter des Grundherrn), EIGENHEER I (lebt auf eigenem Grund und Boden, im Gegensatz zum Lehensbauer oder Pächter), FREI (der Freie im Gegensatz zum Hörigen), HERZOG II (der mit dem Heer Ausziehende, Heerführer; als Bauernname deutet H. auf Zinsverpflichtungen hin), MEISTER (ursprüngl. Gelehrter, Lehrer, Arzt), PFIFFER (Pfeifer, Spielmann), RITTER II (deutet evtl. auf [soziale] Beziehung zu einem R. hin; auch unehelicher Rittersprossen), (SCHULER (angehender Kleriker, auch Lehrer, Student), WEIBEL (Gerichts- oder Gemeindediener, Büttel), ZEHENDER (sammelt den Zehnten ein), ZINGGELER I (v. mhd. *zinke* = Blashorn; f. den Spieler oder Hersteller des Musikinstrumentes).

Haus- und Hofnamen wie „Wespenhof" können ebenfalls zum Familiennamen werden (hier: WESPI / WÄSPI II); Bärenhof (BÄR III), Wirtshaus „Zum Bock" (BOCK III), Haus „Zur Sonne" (SONNEMANN I).

Wohnstätten-Namen: BACHMANN (am Bach), BREITINGER (v. häufigen Flurnamen *Breite/Breiten* (= gr. Ackerfläche), FURRER (an der „Furre" = Furche, Tälchen), HARDER (an der Haardt = bewaldeter Höhenzug), KLINGLER III (an der Klinge = Bachschlucht), MOOS / MOSER (am Sumpf, Moor), REUTIMANN / RÜTIMANN (an der Rodung), RYSER / RIESER (am Ries = Gesträuch), SONNEMANN II (v. Flurnamen „Sonne"), STEIGER (an der Steige = steile Anhöhe), STRASSER II (a. d. Straße), WEGMANN (am Wege), ZINGGELER II (am *Zingel* = äußere Stadtmauer; oder an einem spitz zulaufenden Grundstück, v. mhd. *zinke* = Zacken, Spitze).

Herkunfts-Namen von Zugezogenen: DERINGER (Thüringen), BERINGER II (Beringen / SH), BRUNNER (v. Brunnen / SZ), EIGENHEER II (v. d. rheinauischen Hube am / im Eigen, Bez. Andelfingen), ERTZINGER (Erzingen im badischen Klettgau), FARNER (v. ehem. Farnhof ob Oberstammheim), FREIMÜLLER (Freimühle b. Andelfingen / ZH), GIRSBERGER (Girsberg / ZH), GÜTTINGER (Güttingen / TG am Bodensee), LEIBACHER / LEIMBACH (Leimbach: ZH und TG), LIBENSPERGER / LIEBENSBERGER (Liebensberg / ZH), LUPFER (Lupf: Krs. Tuttlingen; abgegangen), MÖRIKOFER (Mörikon / TG), NIERIKER / NEERACHER (Neerach / ZH), PEYER (= BAYER), RANDEGGER (Randegg / Baden [D]), SAXER (Sax im Rheintal), SCHWYZER (Schwyz), STRASSER II (Strass / TG, b. Uerschhausen u. Frauenfeld), SULZBERGER (Sulzberg, b. Pfäffikon u. SG), SULZER (Sulz b. Rickenbach u. LU), TOGGENBURGER (Toggenburg / SG; ursprüngl. Name der Waldshuter in Marthalen/ZH, Eigenleute v. Rheinau), WIESENDANGER (Wiesendangen / ZH), WINCKLER (Winkel / ZH), WINDLER II (v. Winden / TG ?), WOLFER II (v. einem Hof Wolfen [häufig, z.B. b. Otelfingen u. Sternenberg]), ZIMIKER (Zimikon / ZH).

Stellvertretend für die zahlreichen **mehrdeutigen Namen** soll das Beispiel METTLER dienen: a) Kurzform für *Matthias*, b) [Herk.N] von Mettlen b. Lörrach, c) [Wohnst.N] wohnt an der „Mettlun", d. h. mitten zwischen zwei Ortschaften, Wäldern, Bächen, Hügeln, d) MÄTTLER: [Wohnst.N] wohnt an der Bergwiese, e) MÄTTLER: [Berufs-N] Mattenflechter.

Die **Schreibweise der Namen** in den Kirchenregistern wechselt gelegentlich und passt sich mitunter der Aussprache an. GYRSPERGER / GIRSBERGER, HUSRATH / HAUSRAT, RÜTSCHI / RÜÖTSCHI, WÄSPI / WÄSCHPI / WESPI u. a.

Liste der Familien-Namen und ihr Vorkommen

Die Ziffern in [ ] geben die Ahnen-Nr. an.
Die Ziffern in ( ) bezeichnen unterschiedliche Stämme gleichen Namens;
wenn nicht bei (1) beginnend, liegt der Name schon bei der Liste SCHOCH (Teil S) vor.
a), b), c) usf. sind Geschwister-Linien.
V=Vornamen, P=Personen- u.Übernamen, B=Berufsnamen, A=Amtsnamen, W=Wohnstätten-N., H=Herkunfts-N.
*=sonstiges. - Namenserklärung siehe oben.

ACKERET VB (1a): [93, 186, 372, 744], (1b): [383], (1c): [755], (1): [1488=766, 2976=1510=1532, 5952=3020=3064]; - **AMMANN** A: [85, 170, 340, 680]; - **BACHMANN** W (1): [705, 1410], (2a): [739, 1478], (2b): [767=1489], (2): [1534=2956=2978, 3068=5912=5956], (3): [2945=3025, 5890=6050]; - **BADER** B: [5617]; - **BÄR** VP: [1449]; - **BALTHASAR** V: [10413]; **BECHTHOLD** V: [1295]; - **BENTZ** V: [1493]; - **BERINGER** VH: [5695, 11390];

BETTEL [P]: [2755, 5510]; - **BOCK** [PB]: [5207]; - **BREITINGER** [W] (1): [2609=2761, 5218=5522], (2): [2975]; - **BRINNINGER**: [5919]; - **BRUNNER** [H] (1): [323, 646], (2): [2699]; **BRUNYSEN** / BRUNEISEN [B]: [1349, 2698, 5396, 10792]; - **BRÜTSCH** [P] (1): [1453, 2906], (2): [2909]; - **BYER**: [5511]; - **CORRADI** [V]: [2593=2705=2737, 5186=5410=5474]; **DERINGER** [H]: [95, 190, 380, 760, 1520]; - **DÜNKI** [B]: [20587=21291=41931]; **EBERLI** [V] (1): [179], (2): [377, 754, 1508, 3016]; - **EIGENHEER** [AH]: [373, 746, 1492, 2984]; **ENGEL** [VP]: [1289, 2578]; - **ERNST** [V] (1): [673, 1346, 2692]; - **ERTZINGER** [H]: [1427=2999]; **FARNER** [H] (1): [355, 710, 1420, 2840, 5680], (2): [1535=2957= 2979], (3): [2843]; **FEER** [B]: [5917, 11834]; - **FORSTER** [B]: [83.457=88.321, 166.914=176.642]; - **FREI** [A] (1): [183], (2): [1367, 2734, 5468, 10936], (3): [667, 1334]; - **FREIMÜLLER** [H]: [335, 670, 1340, 2680]; **FRÖLICH** [P]: [161, 322, 644, 1288, 2576]; - **FÜRLAUF** [723]; - **FURRER** [W]: [1363=2561]; **GÄMER**: [3029]; - **GEBHARD** / **GEBHART** [V]: [369, 738, 1476, 2952]; - **GEUGGIS** [P] (1): [91, 182, 364], (2): [365], (3): [379, 758, 1516]; - **GLESTI**: [45, 90, 180, 360, 720]; **GÜTTINGER** [H]: [1523]; - **GUNTI** [V]: [11209]; - **GIRSBERGER** / **GYRSPERGER** [H] (1): [321, 642, 1284, 2568, 5136], (2): [1311, 2622, 5244], (3): [2733, 5466]; - **HABLÜTZEL** [P]: [743, 1486, 2972, 5944, 11888]; - **HAMER** [B] (1): [5313], (2): [10633]; - **HARDER** [W] (1): [721], (2): [1479, 2958, 5916], (3): [3009=6009]; - **HELD** [P]: [2953]; - **HERMANN** [V]: [339] **HERTLI** [V]: [41, 82, 164, 328, 656, 1312]; - **HERZOG** [PA]: [361], [722]; - **HOFMANN** [B]: [1515]; **HUBENSCHMIDT** [B]: [1527]; - **HUBER** [B] (1): [3017], (2): [5471], (3): [5605, 11210]; **HUG** [V]: [1313]; - **HULG**: [2687]; - **HUSRATH** / HAUSRAT (1): [653=691, 1306=1382, 2612= 2764, 5224=5528, 10448=11056], (2): [2599=2667=2711=2743, 5198=5334=5422=5486, 10396=10668=10844=10972], (3): [10281=10753]; - **JÄGER** [B] (1): [745, 1490], (2): [757, 1514, 3028]; - **KELLER** [B] (2): [761, 1522], (3): [1377, 2754], (4): [1399], (5): [1473=1513, 2946= 3026], (6): [2847, 5694], (7): [6001=6113]; - **KERN** [PB] (1): [2577], (2): [2579]; **KISSLING**: [5891=6051]; - **KLINGLER** [PB]: [747]; - **KLOSHEIM**: [173, 346, 692]; **KNAUS** / **KNUS** [P]: [165, 330, 660, 1320]; - **KOCH** [B] (1): [2601, 5202, 10404], (2) [2659, 5318]; **KÖSTLI** [P]: [1509]; - **KRAMER** [B]: [5219=5523]; - **KÜBLER** [B] (2a): [21, 42, 84, 168, 336, 672, 1344, 2688], (2b): [1285, 2570], (2): [5140=5376, 10280=10752], (3): [325, 650, 1300, 2600, 5200, 10400], (4): [349, 698], (5): [651], (6): [701, 1402, 2804, 5608], (7): [1405, 2810], (8): [2735, 5470], (9): [2803], (10): [5147=5323=10483, 10294=10646=20966, 20588=21292= 41932], (11): [5185=5409=5473], (12): [5197=5333=5421= 5485, 10394= 10666=10842= 10970], (13): [5199=5335=5423=5487, 10398=10670=10846=10974], (14): [5201, 10402], (15): [5319], (16): [5505], (17): [10397=10669=10845=10973], (18): [10789], (19): [10795]; **KÜECHLI** [B] (1a): [333, 666], (1b): [649=685], (1c): [677], (1): [1332=1298=1354=1370]; **KUHN** [V]: [737]; - **LANDERT** [V]: [1313]; - **LANDART** [V] (1): [1325, 2650], (2): [2801]; **LANDOLT** [V] (1): [2650], (2): [2681]; - **LANGHANS** [V] (1a): [89, 178, 356], (1b): [749], (1c): [753=1503], (1d): [1503=753], (1): [712=1498, 1424=1506=2996=3006, 5992=2848= 3012=6012]; - **LEIMBACH** [H]/ LEIBACHER: [363, 726, 1452, 2904]; **LIEBENSBERGER** [H]: [2685]; - **LUPFER** [H]: [5609]; - **LUPFFER** [H]: (1): [10931], (2): [21879]; **MAAG** [P]: [765]; - **MAASER** [P]: [5945]; - **MANTZ** [V]: [5611]; - **MEISTER** [A] (1): [1351=1407]; **METTLER**** (1): [327, 654], (2): [2569, 5138], (3):[2701=2813, 5402=5626, 10804=11252]; **MEYER** [B] (1): [645], (2): [647, 1294, 2588]; - **MÖCKLI** [P]: [2973]; - **MÖRIKOFER** [H]: [1331, 2662, 5324]; - **MOOS** [W] (1): [353], (2): [725]; - **MOSER** [W] (1): [1327]; - **MÜLLER** [B] (2): [167, 334], (3): [341, 682, 1364], (4): [2689], (5): [5465, 10930], (6): [10405], (7): [10449=11057], (8): [10937]; - **NEFEN** [P]: [693]; - **NEIDHARDT** / NYDHARDT [V]: [727, 1454, 2908]; **NIERIKER** [H]: [351, 702, 1404, 2808, 5616]; - **ÖRTLI** / OERTLI [V] (1): [83, 166, 332, 664, 1328, 2656, 5312, 10624], (2): [2603, 5206, 10412, 20824]; - **PETER** [V] (1): [689], (2): [1487, 2974, 5948], (3): [2947=3027], (4): [10407]; - **PEYER** [H]: [657]; - **PFIFFER** [A]: [1343, 2686]; **RANDEGGER** [H] (1a): [81, 162, 324], (1b): [171, 342], (1c): [169, 338], (1): [648=684=676, 1296=1352=1368, 2592=2704=2736, 5184=5408=5472, 5314=10368=10816=10944, 10628= 20736=21632=21888], (2a): [643], (2b): [655, 1310], (2c): [665, 1330], (2): [1286=2620, 2572=2660=5240, 5144=5320=10480, 10288=10640=20960], (3): [2805, 5610], (4): [5137]; - **RAPP** [P]: [166913=176641]; - **RAUSCH** [P]: [329]; - **RITTER** [PA]: [1323]; **RÖSCH** [P]: [1321]; - **RÜEGER** [V] (1): [661, 1322], (2): [663, 1326]; - **RÜGGER** [V]: [2811]; **RÜTIMANN** / **REUTIMANN** [W] (1a): [191, 382, 764], (1b): [375, 750], (1): [1500=1528, 3000= 3056, 6000=6112], (2): [1297=1353=1369, 2594=2706=2738], (3): [1307=1383], (4): [1403], (5): [3001=3057, 6002=6114]; - **RYSER** [W]: [2841]; - **RÜÖTSCHI** [V]: [1301, 2602, 5204], **RÜTSCHI** [V] (1): [683, 1366, 2732, 5464, 10928], (2): [1345, 2690], (3): [2611=2763, 5222= 5526], (4): [5223=5527], (5): [5245]; - **RUTSCHI** [V] (1): [5187=5411=5475], (2): [5681]; **SAXER** [H]: [187, 374, 748]; - **SCHAUB** [PB]: [671, 1342, 2684]; - **SCHEUCH** [P]: [2817=3049];

SCHLEGEL [B]: [5315]; - **SCHMID** [B] (1): [2697=5394=10788], (2): [10295=10647=20967, 20590=21294=41934], (3): [10939, 21878]; - **SCHMIED** [B]: [1491]; - **SCHNEBELI** [P]: [709]; **SCHNEUWLI** [P]: [2905]; - **SCHNEIDER** [B]: [1529]; - **SCHNYDER** [B]: [10369=10817=10945]; **SCHULER** [A]: [711, 1422]; - **SCHWARBER** [PB]: [2809]; - **SCHWARZ** [P] (1): [713=1499, 1426= 2998, 2852=5996], (2): [1505=3005]; - **SCHWARZER** [P] (1a): [11, 22, 44, 88, 176, 352, 704], (1b): [381, 762], (1): [1408=1524, 2816=3048]; - **SCHWYZER** [H]: [5395]; - **SIGG** [V] (1): [43, 86, 172, 344, 688, 1376, 2752, 5504], (2): [331, 662, 1324], (3): [337, 674, 1348, 2696], (4): [641]; (5): [1329, 2658, 5316, 10632], (6): [2595=2707=2739], (7): [2613=2765], (8): [2623], (9): [21290=41930], (10): [2691], (11): [5203, 10406, 20812], (12): [5225=5529, 10450=11058], (13): [5397, 10794], (14): [5403=5627], (15): [5469, 10938], (16): [10293= 10645=20965, 20586=21290=41930], (17): [10399=10671=10847=10975], (18): [10935]; **SONNEMANN*** [W]: [11889]; - **SPÖRI** [B]: [347, 694]; - **STAUB** [B]: [759]; - **STEIGER** [W]: [1411]; **STEUB**: [2897=3053]; - **STRASSER** [WH] (1a): [23, 46, 92, 184, 368, 736], (1b): [189, 378, 756], (1): [1472=1512, 2944=3024], (2): [1477]; - **SÜSS** [P]: [1423, 2846]; **SULZBERGER** [H]: [1425=1507=2997=3007, 2850=3014=5994=6014]; - **SULZER** [H]: [1281, 2562]; - **SUTOR / SUTER** [B] (1): [1299=1333=1355=1371, 2598=2666=2710=2742, 5196=5332= 5420=5484], (2): [2663], (3): [2849=3013=5993=6013], (4): [3021=3065=5953]; **SYFERT / SIGFRID** [V] (1a): [47, 94, 188, 376], (1b): [751], (1): [752=1502, 1504=3004; 3008=6008], (2): [2851=3015=5995=6015]; - **TOGGENBURGER** [H]: [1287=2621]; **ULRICH** [V] (1): [2959, 5918, 11836], (2): [11835], (3): [10395=10667=10843=10971]; **VATERLAUS** [P]: [371, 742]; - **VETTERLI** [P] (1): [177, 354, 708]; (2a): [181, 362, 724, 1448], (2b): [763, 1526], (2): [2896=3052], (3): [1455], (4): [2907]; - **VÖGELI** [B]: [5217=5521]; **VOGEL** [B] (3a): [163, 326], (3b): [345], (3): [652=690, 1304=1380, 2608=2760, 5216=5520, 10432=11040, 20864=22080, 41728=44160, 83456=88320, 166912=176640]; **WAAGER** / WAGER [B]: [1401, 2802, 5604, 11208]; - **WÄSPI**/WESPI [P]* (1a): [5, 10, 20, 40, 80, 160, 320, 640, 1280], (1b): [681], (1): [2560=1362]; - **WEDELI** [B]: [1501]; **WEGELI** / WÄGELI [B] (1): [1341], (2): [2571]; - **WEGMANN** [W] (1): [2573=2661=5241, 5146= 5322=10482, 10292=10644= 20964], (2): [5139], (3): [5467, 10934]; - **WEIBEL** [A] (1a): [675], (1b): [703], (1): [1350=1406, 2700=2812, 5400=5624]; - **WEIDMANN** [B]: [1305=1381, 2610= 2762, 5220=5524]; - **WERLI** [B]: [3069=5913=5957]; - **WEYSS** [P]: [357, 714]; **WIESENDANGER** [H] (1): [87, 174, 348], (2): [175, 350, 700, 1400, 2800], (3): [1365]; **WINCKLER** [H]: [741]; - **WINDLER** [PH] (1): [343], (2): [1335], (3): [1421, 2842]; **WIPF** [V]: [699, 1398]; - **WIRT** [B] (1): [1521], (2): [10451=11059], (3): [11391]; **WOLFER** [VH] (1): [1347], (2): [2985]; - **ZEHENDER** [A]: [5141=5377]; **ZIEGLER** [B]: [1511= 1533=2977]; - **ZIMIKER** [H]: [185, 370, 740]; - **ZIMMERMANN** [B]: [2589]; **ZINGGELER** [AW]: [695].

H ä u f i g k e i t der Familiennamen:
Zahlreiche Namen treten in mehr als einem Stamm auf, wobei die Verwandtschaft untereinander meist wahrscheinlich (zumindest, wenn es sich um den gleichen Ort handelt), aber nicht nachgewiesen ist. An der Spitze steht *KÜBLER* und *SIGG* mit 18 Stämmen, gefolgt von *MÜLLER* (7), *KELLER* (6), *RÜTIMANN / REUTIMANN* (5); *PETER, RANDEGGER, SUTER SUTOR* und *VETTERLI* mit je 4 Stämmen. - Weitere 16 Namen sind mit je 3, 21 Namen mit je 2 Stämmen vertreten. Die restlichen Namen kommen jeweils nur in einem Stamm vor.

Ein anderer Gesichtspunkt ist die Zahl der Generationen, über die sich ein Familienname verfolgen lässt. Hier führt *VOGEL* mit 11 Generationen an, gefolgt von *WÄSPI* (10), *KÜBLER* und *SCHWARZER* (9), *ÖRTLI, RANDEGGER, SIGG, STRASSER* (8), *ACKERET, SYFERT* (7), *HERTLI, KÜBLER* und *RÜTIMANN* (6).
9 weitere Namen verteilen sich über je 4 Generationen, 31 Namen über 3 und 57 Namen über 2 Generationen. Die restlichen 142 Namen betreffen nur jeweils 1 Person: stets eine angeheiratete Frau, deren Vater nicht bekannt ist.

Bei den insgesamt 438 ermittelten Elternpaaren der WÄSPI-Vorfahren ist bis auf 2 Ausnahmen [83.456, 166.913], wo der Vorname fehlt, stets der vollständige Name des Mannes bekannt; in 25 Fällen fehlt beim Taufeintrag der Name der Mutter völlig. - In 2 Fällen ist nur der **Vorname** der Mutter bekannt.
Verglichen mit der Situation der deutschen SCHOCH-Ahnenliste (Teil **S**), die zudem weniger Personen insgesamt umfasst, ist dort der Anteil der fehlenden Frauen-Namen deutlich höher.

Die männlichen Vornamen

[' = weiterer Vorname]

Abraham: [90, 644]; - **Adam**: [746, 758, 2610, 5918, 11836]; - **Alexander**: [1306, 2698, 5398, 10796]; - **Andres**: [2802]; - **Balthasar**: [5470, 20590, 21878]; - **Bartholomäus**: [1284, 2568, 10794]; - **Benedikt**: [2698, 2984]; - **Bernhardt**: [342, 1298, 5466, 10788]; - **Blasi**(us): [10450]; **Caspar** / Kaspar: [326, '330, 360, '662, 714, 2562, 10394, 10398, 10402]; - **Christian**: [1454, 2908]; - **Christoph**: [178, 356]; - **Claus**: [5314, 10402, 10406, 10624, 10632, 11208, 20586, 20812]; - **Conrad**: [726, 1452, '1486, 1526, 2570, 2650, 2904]; - **Cunrat**: [2846, 5186]; **Cunzmann**: [166912]; - **Debus** / **Dewes** (Matthäus): [1472, 2944]; - **Dias** (Mathias): [2848]; **Emanuel**: [186]; - **Enoch**: [2662, 5324]; - **Eusebius** / Ebius: [742]; - **Felix**: [1294, 1342]; **Gabriel**: [652]; - **Gebhart**: [722, 1300, 2600, 2622, 5136, 5200, 5244, 10400]; - **Georg**: [1516]; **Görg**: [2800]; - **Hani**: [1322]; - **Hans**: [40', 42', 46', 86', 88', 92', 164', 166, 174', 176', 184', 188, 328, 330', 332', 334', 336, 340', 344', 348, 350, 352', 354, 362, 364', 370', 374', 380', 382, 642', 656', 660, 662', 664, 666', 670', 672, 674, 680', 692', 698, 700, 702', 708, 720, 754, 760', 762', 764, 1304', 1310', 1312, 1320, 1324, 1328', 1330', 1340, 1344, 1366', 1376, 1400, 1404, 1408', 1420, 1422, 1424, 1426, 1444, 1448, 1478', 1486', 1490', 1492, 1500, 1508, 1520', 1522, 1534, 2576, 2578', 2598', 2602', 2608', 2658, 2680, 2684', 2688, 2690, 2692, 2696, 2732, 2734, 2808, 2810, 2906', 2958, 2972', 3000, 3020, 5146', 5202, 5218, 5312, 5316, 5318, 5392, 5396, 5402, 5468, 5504, 5610, 5680, 5890, 10292, 10396, 10404, 10448, 10792, 10804, 10934, 10936, 11834, 41728]; - **Heini**: [166914]; - **Heinrich**: [10, 42, 162, '164, 170, 648, 682, 1296, 1322, 1330, 1346, 1402, 2572, '2684, 2688, '2972, 5400, 5144, 10288]; - **Isaac**: [322, 5198]; - **Jagli**: ['670, 2598, 2754, 2808]; - **Jakob** / Jacob: ['40, 44, 82, '88, 94, 160, 168, 172, '174, 176, 180, '184, 190, '332, '364, 368, '370, 372, 376, '642, 646, 654, '666, '670, 688, '692, 694, '702, '704, 724, 750, 752, '760, '1304, '1324, '1328, 1334, 1364, '1366, 1410, '1490, 1514, '2578, 2594, '2598, '2602, '2608, 2656, 2696, 2754, 2796, 3016, 3068, 5140, 5196, 5220, 5222, 5392, 5464, 5694, 10786, 10930]; **Joachim**: [22, '380, '1520, 2852]; - **Johann**: [704']; - **Johannes**: [324, 764, 5402, 5604]; **Jonas**: [1350, 2700]; - **Jörg**: [650, 1286, 2816, 5184]; -**Josef** / Joseph: [640, 1280, 2560]; **Joss** (Jodocus): [710, 2840]; - **Junghans**: [1288, 20864]; - **Kleinbaschli**: [10794, 10938]; **Kleinhans**: [5608, 20864]; - **Kleinuli**: [83456]; - **Lienhard**: [1288, 10432]; - **Lux** (Lukas): [2592, 10294]; - **Martin**: [346, 5944, 11888]; - **Marx** (Markus): [1398]; - **Matthias**: [712, 744, 766, 1510, 2944]; - **Matthäus**: [678, 756, 1472, 2804]; - **Michael**: [736, 738, 1348, 2952, 11210]; **Michel**: [1326, 1348, 2612, 2850, 5138, 5394, - 10280]; - **Nik(o)laus**: [2752, 5314, 5396, 10296, 10368]; - **Nysi** (Dionysius): [5916]; - **Othmar**: ['340, '680, 2946]; - **Pancratius**: [2588]; - **Pelagius**: [2896]; - **Peter**: ['1478, 6002, 10412, 20824]; - **Rudi**: [3028]; - **Rudolf** / Rudolph: [20, 80, 84, 320, 338, '2906, 2974, '5146, 5948, 10628]; - **Sigfrid**: [20588]; - **Sixt**: [5216, 11390]; - **Stefan**: [5510]; - **Thomas**: [1476, 10928]; - **Uli**: [3008, 6000]; - **Ulrich**: ['46, '86, '92, '344, '352, '374, '656, 748, '762, '1408, 1504, 2686, 2842, 3008, 5206, 5224, 6000]; **Urech** (Ulrich): ['334, '1310]; - **Wilhelm**: [740]; - **Zacharias**: [182].

H ä u f i g k e i t :
Die häufigsten Namen sind *Hans* (123x, davon 48' in Verbindung mit einem Rufnamen), gefolgt von *Jakob/Jagli* (66x, davon 23x *Hans Jakob*), *Heinrich* (19x/3'), *Ulrich/Urech* (19x/11'), *Rudolf* (10x/2'), *Claus* (8x), *Conrad/Cunrat* (9x/1').

Die weiblichen Vornamen

[' = weiterer Vorname]

Adelheit: [2593]; - **Agatha**: [10399]; - **Agnes**: [1535]; - **Angela**: [355]; - **Angelika**: [1423, 1515]; - **Anle**: [10451, 10795, 21879]; - **Anna**: [5', 11, 21', 23, 41, 43', 45', 47, 81, 89, 91', 95, 173', 179, 183', 187, 329, 335, 353, 357, 369', 371, 383, 641, 643, 667, 677, 683, 693, 705, 725, 743, 749, 751, 755, 761, 1329, 1335, 1341, 1343, 1401, 1411, 1421, 1473, 1477, 1479, 1493, 1505, 1521, 2589, 2599, 2611, 2657, 2811, 2843, 2849, 2953, 2975, 3017, 3021, 5141, 5147, 5245, 5315, 5401, 5403, 5465, 5505, 5605, 5609, 5695, 5917, 10407, 10789]; - **Apollonia**: [10297]; - **Barbara**: ['5, '43, 169, '173, 175, '183, 311, 333, 345, 645, 655, 663, 671, 763, 1305, 1345, 1367, 1403, 1501, 1511, 1523, 2573, 2577, 2579, 2691, 2947, 3001, 5139, 5199, 5201, 5207, 5313, 5319, 5397, 5469, 5471, 5611, 10293, 10795, 10935, 10939]; - **Barbel**: [673, 695, 699, 701, 1287, 1301, 1349, 1453, 2847, 5148]; - **Catharina** / Katharina: [191, 665, 713, 747, 2907, 5219, 5397]; - **Clara**: [2755]; - **Dorothea**: [2897]; - **Elisabeth**: [83, 189, '369, 1281, 1285, 1409, 1427, 1525, 2959, 6001]; - **Els**: [10397]; - **Elsa**: [11391]; - **Elsbeth(a)**: [185, 321, 649, 657, 737, 739, 1295, 1487, 1517, 1527, 1527, 2563, 2851, 2905, 2909, 2959, 5919]; - **Engel** (Angelika): [1313, 1423, 1515,

11835]; - **Frena** (Verena): [5203]; - **Froneg** (Veronika): [1289, 5891]; - **Genophe(e)**: [2841]; - **Gertruth**: [1331]; - **Gottlieba**: [5217]; - **Jacobe**: [759, 10633]; - **Kleingret**: [2601, 2753]; - **Lisabeth**: [167, 171, 321, 341, 723, 1487]; - **Magdalena**: [87, '91, 349, 351, 721, 1399, 1491, 1509, 2797, 2809, 2945, 10797, 10449]; - **Margareth(a)**: ['45, 163, 177, 327, 339, 363, 661, 727, 765, 1323, 1351, 1377, 1405, 1455, 1529, 2601, 2663, 2697, 2699, 2733, 2973, 3009, 3029, 5137, 5467, 10281, 10937]; - **Margret(h)**: [165, 181, 375, 381, 681, 689, 691, 709, 711, 741, 753, 757, 1311, 1321, 1399, 1425, 1449, 1455, 2753, 2853, 10281, 10413]; - **Maria**: ['21, 85, 93, 343, 347, 365, 373, 653, 3069]; - **Martha**: [5149, 5185];
Prisca: [5681]; - **Regula**: [647, 767, 2571, 2651, 5393, 10787, 11837, 20587]; - **Rosa**: [2685]; **Rosina**: [1297]; - **Salome**: [361]; - **Sara**: [2687, 10295]; - **Sophia**: [337, 1349, 2609, 5225]; **Susanna** / Zusan: [703, 1299, 1347, 5395]; - **Ursel**: [651, 10405]; - **Ursula**: [325, 379, 1307, 1327, 1365, 2569, 2689, 2697, 2699, 2701, 2801, 2805, 2817, 2985, 5187, 5197, 5223, 5501, 5945, 10395, 10931]; - **Verena**: [161, 323, 331, 377, 675, 745, 1325, 2561, 2595, 2603, 2613, 2623, 2735, 2803, 5203, 5593, 11889]; - **Veronica**: [1289].

H ä u f i g k e i t :
Die beliebtesten Namen sind *Anna* (74x, davon 8' in Verbindung mit einem weiteren Vornamen), gefolgt von *Barbara/Barbel* (51x/4'), *Margareth(a)/Margret* (49x), *Elisabeth/Elsbeth(a)/Lisabeth* (33x), *Ursula/Ursel* (23x), *Verena* (17x) und *Magdalena* (13x).

Übernamen

In einigen Fällen vermerkt das Ehe- bzw. Totenbuch zusätzlich zum Vor- und Familiennamen einen Zu- bzw. Übernamen, unter dem der Betreffende offenbar allgemein bekannt war:

1) Der Ossinger Krämer *Hans Ulrich SIGG* [86]: „genannt *Stumpli*“;
2) Der Nussbaumer Schmied *Hans Jacob STRASSER* [184]: „genannt *Schurjoggli*“;
3) Der Nussbaumer *Jacob ACKERET* [372]: „genannt *Kleinbub*“;
4) Der Dachsenhausener *Hans KÜBLER* [672]: „genannt *Tedler* oder *Tettler*“;
5) Der Ossinger *Hans KÜBLER* [698]: „genannt *Girly*“;
6) Die Trüllikerin *Engel HUG* [1313]: „genannt *LANDERT*“;
7) *Anna SIGG* [1329] und andere aus Langenmoos: „genannt *Chläuslis*“;
8) Der Ossinger *Cunrad CORRADI* [5186]: „genannt *Schwyzer*“;
9) Der Ossinger *Jacob SUTER* [5196]: „genannt *Atzenmann*“;
10) Der Ossinger *Ulrich ÖRTLI* [5206]: „genannt *Petter*“;
11) Der Ossinger *Jacob MÜLLER* [10930]: „genannt *GUNTTI*“;
12) Der Ossinger *Hans FREI* [10936]: „genannt *Böggenschlach*“;
13) Der Thalwiler *Heini FORSTER* [166.914]: „genannt *Narr*“.

Die Entstehung bzw. Bedeutung dieser Übernamen lässt sich nach so langer Zeit allenfalls vermuten, nicht aber belegen, da anderweitige Zeugnisse fehlen.
Bei den unter Ziffer 6 und 11 (evtl. auch 9) genannten handelt es sich offenbar nicht um echte Übernamen, sondern um reale Zweit-Familiennamen, wie sie z. B. beim Aufwachsen in fremder Familie von den Pflegeeltern übernommen werden. Diese Namen kommen jedenfalls in der Region auch als echte Familiennamen vor. „Gunti“ ist außerdem ein Flurname sowie ein Bach in Ossingen.
Im Fall 8) ist eher anzunehmen. dass der Zuname auf die Herkunft aus dem Kanton (oder der Stadt) *Schwyz* hinweist. Da der besagte *CORRADI* nachweislich aus Schaffhausen gebürtig ist, kann sich der Zuname auch auf seine Vorfahren beziehen. Möglich wäre aber auch hier die oben erwähnte Übernahme eines Familiennamens, denn als solcher ist SCHWYZER durchaus üblich (vgl. Ahne Nr. [5395]).
Wieder anders mag der Fall (7) bei dem Stamm der *Anna SIGG* [1329] von Ossingen-Langenmoos liegen; denn *sie,* ihr Vater *Hans II* [2658] und der Großvater *Hans I* [5316] tragen den Beinamen „genannt *Chläuslis*“. Da der Vater des letzteren *Claus* hieß, könnte so zwecks besserer Identifizierung der Beiname „Chläuslis“ entstanden sein (zu ergänzen wäre dann: Chläuslis Kind). Der Name SIGG war immerhin einer der häufigsten in Ossingen. -
Dass diese Unterscheidung gelegentlich unzulänglich war, beweist der Ahn [5504], der ebenfalls *Hans SIGG gen. Chläuslis* hieß, aber nicht mit mit [5316] identisch sein kann (obwohl nur ein einziges Todesdatum unter diesem Namen zu finden ist), da die jeweiligen Söhne *Hans* mit 30 Jahren Abstand geboren wurden.

Was die Quellen noch bekunden

Normalerweise beschränkt sich die Eintragung in den Kirchenbüchern neben dem Namen der Person auf das Datum der Taufe (bzw. der Geburt), der Eheschließung und des Todes (bzw. der Beerdigung). Seltener gibt sie auch Auskunft über Beruf oder Amt (s. S. 7), das Lebensalter, die Todesursache oder sonstiges.

Da auch die Bevölkerungsverzeichnisse (BV) durch die Pfarrherren angelegt und im Abstand von mehreren Jahren weitergeführt wurden, finden wir hier neben der Aufzählung der gesamten Familie und evtl. ihrer Dienstboten gelegentlich Bemerkungen über Lesefertigkeit, den Stand der religiösen Unterrichtung (z.B. Katechismuskenntnis) oder über das Vorhandensein biblischen Schrifttums. So vermerkt der Pfarrer im BV 1640 von Räterschen/ZH über den Müller *Rudolf PETER* [5948] nicht nur, dass er „Lütenampt bei Hauptmann *BÖLDI*" sei, sondern auch: „hat ein Bibli".

Die folgenden Abschnitte sollen die knapp gehaltenen Ahnenlisten ergänzen durch die Wiedergabe zusätzlicher Eintragungen aus Kirchenbüchern und Bevölkerungsverzeichnissen.

Geburt:

Unehelich: [184, 347].

Ehe:

Trauung: „wegen frühen Beischlafs am Samstagabend": [184, 186, 190];
Braut *„gravida"* (schwanger): [335].
Ehescheidungen: [40/I, 766/I].
Nicht-eheliche Elternschaft: [368/369, 694/695].

Todesursachen:

Altersschwäche: [382, 744]; *„Chiricus"* (?): [760].
„Febri calida" (Hitziges Fieber): [356]; - Geschwulst: [375]; - Schlagfluss: [95].
Pest: [1296, 1297, 2570, 2613, 5136, 5196, 5197, 5468, 5469, 5604];
Was bei der Beerdigung von [657] mit dem Hinweis „Mäusefras" gemeint ist, bleibt der Phantasie des Lesers überlassen.

Sonstige Bemerkungen:

[184]: „hat sich fortgemacht; wohnt jetzt zu Sehn" (Winterthur-Seen).
[766]: *„rancedire me abenete parentavit n. biac."* (?)
[376]: Der Nussbaumer Schmied *Jacob SIEFERET* ersuchte 1689 den Landvogt wegen einer Schuld um Nachsicht, da er seinerseits „doch schier an alle Gmeindtsgenossen auch zue forderen habe." - Der Landvogt ließ durch seine Cantzley nach Nussbaumen schreiben: „mein befelch, das sie die Gemeindt so lang inhalte, bis das er Seyfridt von jhnen auch bezahlt!" (Quelle: Gedenkschrift Nussbaumen von 1958).

Religionszugehörigkeit:

Sämtliche nachreformatorischen Vorfahren der Ausgangsperson *Barbara WÄSPI* [5], soweit sie ermittelt werden konnten, waren evangelischer Konfession (=reformiert).

Siehe auch:

Seite 104 f.: Ratsurkunde der Stadt Zürich (B V 38; fol. 218) von 1602, in der dem Metzger Joseph WÄSPI [2560] von Wattwil erlaubt wird, sich auf Zürcher Gebiet niederzulassen und daselbst das Metzgerhandwerk auszuüben.

Seite 106: Lage einzelner Örtlichkeiten im Ossinger Raum, die in der Chronik genannt werden.

Seite 107: Genrebild aus der Zeit unserer Vorfahren: eine Zeichnung Jost Ammanns (1565) zeigt die ländlichen Frühjahrsarbeiten auf einen Blick: Hausbau, Pflügen und Säen, Jagd und Schneiden von Weidenruten.

Der Stamm WÄSPI

Obwohl der erforschbare Teil des Stammes WÄSPI (WESPI) nahezu ausschließlich in Ossingen im Kanton Zürich seine Heimat hat, führt uns der älteste zu ermittelnde Ahn in den Kanton St. Gallen. Dort, inmitten der damaligen Grafschaft Toggenburg, liegt an einem alten, schon in alemannischer Zeit besiedelten Thur-Übergang der Ort Wattwil (897 *„Wattinwílare“* = Gehöft des Watto). Im Südosten erhebt sich die bis 2500 m ansteigende Kette des Alpstein mit dem Säntis, die bei klarem Wetter gut zu sehen ist.
Das heutige Ortsbild verrät nichts mehr von dem historischen Zustand im Mittelalter (man vergleiche nur das benachbarte, bestens erhaltene Lichtensteig); lediglich der Burgfried der „Iberg“-Burganlage (von 1240) und das „Klösterli“ von 1621 überdauerten die Jahrhunderte.
Die Reformation *ZWINGLIs* fasste auch in Wattwil Fuß; nach anfänglichem Zwist unter den beiden Konfessionen kam es 1593 zu einer Schlichtung, so dass von da an sogar die paritätische Nutzung der Ortskirche möglich war.

In dieser Zeit trat zum ersten Mal jener Joseph WÄSPI I [2560] aus dem Dunkel der Geschichte, der zum Stammvater unserer Ossinger WÄSPI werden sollte. Über seine Vorfahren ist nichts mehr zu ermitteln: Das Kirchenregister in Wattwil beginnt erst 1610 (reformiert) bzw. 1593 (katholisch). Es sind aber mehrere WÄSPI seiner Generation in dieser Gemeinde bekannt, unter denen auch seine Brüder sein könnten; sie stammen alle von Einzelhöfen, die außerhalb des Ortes an den Talhängen liegen.

Joseph WÄSPI übte den Beruf des selbständigen Metzgermeisters aus; er tauchte auch im benachbarten Kanton Zürich auf, wo er 1594 unter den Schützen in Ossingen zu finden war. Wie es ihn in das Kirchdorf im Zürcher Weinland verschlagen hat, lässt sich nicht mehr feststellen. Immerhin liegt der Ort unweit der Thur an einer alten Handelsstraße vom Toggenburg (woher *Joseph* kam) nach Schaffhausen.

In Ossingen fasste er endgültig Fuß, nachdem 1602 der Rat der Stadt Zürich urkundlich festgestellt hatte, dass es ihm nach einem Konflikt mit den Oberen seines Heimatortes nicht mehr möglich sei, dorthin zurückzukehren. Dem Bann hatte eine „Ehehandlung mit seiner jetzigen Hausfrau“ zugrunde gelegen, ein Delikt, das nach der puritanischen Moral jener Zeit (vornehmlich wohl im Einflussbereich des katholisch regierten St. Gallen, obwohl die Mehrheit der Bevölkerung sich hier zum reformierten Glauben bekannte) offenbar auch zum Verlust des Heimatrechtes führen konnte. Im allgemeinen hatte ein ruchbar gewordener vorehelicher Geschlechtsverkehr allerdings nur zur Folge, dass die Trauung des Paares vom üblichen Dienstag auf den Samstag verlegt wurde (ohne das Beisein der Gemeinde).

Josephs Ehefrau (Zeitpunkt und Ort der Heirat sind unbekannt) Verena FURRER [2561] stammte wahrscheinlich auch aus Wattwil, da der besagte „Fehltritt“ offenbar dort geschah.

Joseph WÄSPI wurde ausdrücklich erlaubt, sich im Zürcher Gebiet als Metzger niederzulassen. Zunächst nahm er Wohnung in Ossingen, für das ein eigener Metzger ein Novum war: bis dahin lag das Recht, dieses Handwerk auszuüben, allein im benachbarten Andelfingen. Er arbeitete außer in Ossingen auch im nahen Flaach (am Fuße des Irchel), wo er 1605/06 wohnte und durch Einkauf das Bürgerrecht erwarb. Dort konnte er auch 1606 ein Haus erwerben.

K i n d e r von *Joseph WÄSPI I* [2560] / *Verena FURRER* [2561] :

a) Um 1611 wurde der Sohn Joseph II [1280] geboren (nicht in Ossingen oder Flaach registriert).

   Er erlernte das Handwerk des Vaters und wurde Metzger in Ossingen. Daneben war er als einer der beiden amtlich zugelassenen Salzhändler des Fleckens tätig (1638); wobei die Ware in Lindau am Bodensee eingekauft wurde.
   Am 28.2.1637 heiratete er die 21jährige Elisabeth SULZER [1281] von Winterthur, Tochter des Caspar SULZER [2562] und der Elsbeth LIEBER [2563].

b) Am 27.2.1614 folgte die Tochter *Margret* [681], die 1640 *Hans Othmar AMMANN* [680] heiratete. Über eine Nebenlinie führen ihre Nachkommen dann 5 Generationen später wieder zum Stamm WÄSPI zurück (s. S. 94/95). - *Margret* starb am 30.7.1669 in Ossingen.

c) Das dritte Kind war *Susanna,* geb. 1616. Sie heiratete 1639 den Bäcker *Hans Jacob STAHEL,* einen Sohn des zweiten Ossinger Metzgers *Hans STAHEL* (dieser war schon Gevatter bei der Taufe von *Margret* gewesen, deren Vornamen der Pfarrer freilich einzutragen vergaß).
   Susanna starb am 19.1.1673 in Ossingen.

d) Als letzte Tochter wurde *Regula* geboren, die 1629 noch im Kindesalter an der in Ossingen wütenden Pest starb.

Über das Lebensende des *Joseph WÄSPI (I)* ist nichts aufgezeichnet. Mit Sicherheit starb er vor 1634, - da wird seine Ehefrau im Ossinger Bevölkerungsverzeichnis als Witwe geführt.
Verena FURRER überlebte ihn um einige Jahre und starb am 10. März 1639 in Ossingen.

Joseph WÄSPI II [1280] starb am 14. Juni 1672 in Ossingen,
ein halbes Jahr später, am 21. Dezember 1672, folgte ihm seine Frau Elisabeth SULZER [1281].

K i n d e r von *Joseph WÄSPI II* [1280] / *Elisabeth SULZER* [1281] :

a) *Susanna (I)*	* Ossingen;	≈ 06.11.1638	ebd.
	+	vor 1642	
b) *Joseph III* [640] (Metzger)	* Ossingen;	≈ 24.11.1639	ebd.
(∞ 1661 *Anna SIGG* [641])	+ Ossingen	19.02.1690	
c) *Maria*	* Ossingen;	≈ 22.11.1640	ebd.
(∞ 1668 *Hans Ulrich KÜBLER*)	+ Ossingen	21.08.1694	
d) *Susanna (II)*	* Ossingen;	≈ 28.01.1642	ebd.
	+ Ossingen	19.01.1673	
e) *Margret*	* Ossingen;	≈ 13.12.1646	ebd.
(∞ I: 1668 *Hans KÜBLER*)	+ Ossingen	02.07.1683	
(∞ II: 1677 *Jörg KÜBLER*)			

Joseph WÄSPI III [640] setzte die Metzgertradition seines Vaters fort; zudem wurde er „Stubenwirt“ in Ossingen, was die begehrte Schanklizenz im Gemeindehaus bedeutete, in dem er ohnehin seine Metzgerbank betrieb. Beim Militär erreichte er den Rang eines Leutnants.
Am 18. Juni 1661 heiratete er Anna SIGG [641], deren Abstammung infolge mehrfacher Namensgleichheit nicht abzusichern ist.

K i n d e r von *Joseph WÄSPI III* [640] / *Anna SIGG* [641] :

a) *Joseph IV* (Bäcker)	* Ossingen;	≈ 13.03.1664	ebd.
(∞ 1690 *Margret SIGG*)	+ Ossingen	14.11.1727	
b) *Rudolf* [320] (Metzger, Untervogt)	* Ossingen;	≈ 23.06.1667	ebd.
(∞ 1691 *Lisabeth GIRSBERGER* [321])	+ Ossingen	24.01.1733	
c) *Heinrich* (Waffenschmied)	* Ossingen;	≈ 10.12.1668	ebd.
(∞ 1700 *Catharina HEILMANN*)	+ Ossingen	10.08.1768	
d) *Barbara*	* Ossingen;	≈ 04.08.1672	ebd.
	+		
e) *Anna*	* Ossingen;	≈ 11.08.1678	ebd.
(∞ 1704 *Jacob KÜBLER*, Mesmer)	+ Ossingen	28.04.1736	
f) *Jacob* (Tischmacher)	* Ossingen;	≈ 16.05.1680	ebd.
(∞ I: 1719 *Regula ÖRTLI*)	+ Ossingen	10.08.1768	
(∞ II: 1737 *Barbara BÜCHI*)			

Joseph WÄSPI III starb am 19. Februar 1690 in Ossingen, seine Ehefrau *Anna SIGG* überlebte ihn nur um sieben Tage.

Rudolf WÄSPI [320] heiratete am 20.1.1691 Lisabeth GIRSBERGER [321], Tochter von Hans Jacob GIRSBERGER [642] und Anna RANDEGGER [643], beide von Ossingen.
Rudolf wurde ebenfalls Metzgermeister (Beruf nunmehr in der 4. Generation), führte die „untere Metzg“ im Gemeindehaus und pachtete als Stubenwirt die darin befindliche Taverne. Er übte das Amt des Statthalters aus und wurde am 9. Januar 1723 vom Rat der Stadt Zürich zum Untervogt von Ossingen gewählt; dieses Amt hatte er zehn Jahre lang, bis zu seinem Tode, inne.
Rudolf WÄSPI starb am 24. Januar 1733 mit 66 Jahren; seine Ehefrau *Lisabeth GIRSBERGER* am 24. September 1736 mit 69 Jahren; beide in Ossingen.

K i n d e r von *Rudolf WÄSPI I* [320] / *Lisabeth GIRSBERGER* [321] :

a) *Hans Jacob*	* Ossingen;	≈ 27.11.1691	ebd.
	+ Ossingen	19.01.1692	
b) *Anna (I)*	* Ossingen;	≈ 13.09.1692	ebd.
	+ Ossingen	02.10.1692	
c) *Rudolf (I)*	* Ossingen;	≈ 05.11.1693	ebd.
	+ Ossingen	26.03.1694	

d) *Rudolf (II)* ..... * Ossingen; ≈ 27.01.1695 ebd.
(∞ 1726 *Ursula KÜBLER*) + Ossingen 18.12.1735
e) Jacob [160], Richter ..... * Ossingen; ≈ 02.04.1697 ebd.
(∞ 1727 Verena FRÖLICH [161]) + Ossingen 26.02.1754
f) *Anna (II)* ..... * Ossingen; ≈ 04.11.1699 ebd.
+ Ossingen 12.05.1702
g) *Hans Conrad* (1734/39 im Krieg) ..... * Ossingen; ≈ 17.04.1701 ebd.
(∞ 1724 *Verena GIRSBERGER*) + in bello (gefallen) 1739
h) *Joseph (I)* ..... * Ossingen; ≈ 24.07.1704 ebd.
+ Ossingen 25.09.1705
i) *Joseph V (II)* ..... * Ossingen; ≈ 05.07.1707 ebd.
(∞ I: 1730 *Magd. HUBER* v. Horgenbach) + nach 1755
(∞ II: 1754 *Salome HÄDERLI*)

Jacob WÄSPI [160] heiratete am 12.8.1727 die 21jährige Verena FRÖLICH [161] von Hochfelden bei Bülach/ZH. Sie war die Tochter des Müllers Isaac FRÖLICH [322] von Hochfelden und seiner Ehefrau Verena BRUNNER [323] von Bülach und entstammte einem angesehenen Geschlecht, das seit 1369 in Hochfelden nachweisbar ist und später eine Reihe von Schultheissen im Städtchen Bülach stellte.
Jacob WÄSPI war (in der 5. Generation) Metzger und Stubenwirt in Ossingen wie sein Vater. Zeitweise bewirtschaftete er den Gasthof *Hirschen* als „Hirtzenwirt". Zuletzt übte er in Ossingen das Amt des Richters aus.

Er starb 1754 mit 57 Jahren; seine Ehefrau *Verena* überlebte ihn um 17 Jahre und starb, 65-jährig, am 8. Juli 1771 in Ossingen.

K i n d e r von *Jacob WÄSPI* [160] / *Verena FRÖLICH* [161] :

a) *Lisabeth (I)* ..... * Ossingen; ≈ 25.11.1728 ebd.
+ Ossingen 26.09.1740
b) *Verena (I)* ..... * Ossingen; ≈ 14.05.1730 ebd.
+ Ossingen vor 1732
c) *Rudolf (I)* ..... * Ossingen; ≈ 29.05.1731 ebd.
+ Ossingen vor 1740
d) *Verena (II)* ..... * Ossingen; ≈ 26.04.1732 ebd.
+ Ossingen 31.09.1740
e) *Rudolf (II)* ..... * Ossingen; ≈ 10.01.1734 ebd.
+ Ossingen 27.08.1740
f) *Anna (I)* ..... * Ossingen; ≈ 17.09.1735 ebd.
+ Ossingen 24.09.1740
g) *Jacob* ..... * Ossingen; ≈ 20.07.1737 ebd.
+
h) *Johannes* (Richter) ..... * Ossingen; ≈ 30.08.1739 ebd.
(∞ I: 1769 *Anna RANDEGGER*) + Ossingen 10.02.1805
(∞ II: 1791 *Susan RÜTIMANN*)
i) Rudolf II *(III)* [80] ..... * Ossingen; ≈ 05.06.1741 ebd.
(∞ 1771 Anna RANDEGGER [81]) + Ossingen 26.01.1819
j) *Lisabeth (II)* ..... * Ossingen; ≈ 04.01.1743 ebd.
+ Ossingen 13.05.1747
k) *Anna (II)* ..... * Ossingen; ≈ 10.04.1745 ebd.
+
l) *Verena (III)* ..... * Ossingen; ≈ 01.08.1746 ebd.
+ Ossingen vor 1749
m) *Verena (IV)* ..... * Ossingen; ≈ 01.08.1749 ebd.
+ Ossingen 28.08.1749
n) *Lisabeth (III)* ..... * Ossingen; ≈ 23.05.1750 ebd.
+

Rudolf WÄSPI II [80] heiratete am 5.12.1771 Anna RANDEGGER [81], Tochter von Heinrich RANDEGGER [162], der 1755 als Richter in Ossingen amtierte, und Margaretha VOGEL [163]. Diese entstammte einem alten Zürcher Geschlecht, das bis 1401 nachweisbar ist und seit 1601 auch in Ossingen ansässig wurde (siehe Kapitel „Stamm VOGEL").

Mit *Rudolf WÄSPI II* wurde die Metzgertradition seiner Väter erstmalig unterbrochen: er übte kein spezielles Handwerk aus, vielmehr beschränkte er sich als „Gütermann“ auf die Landwirtschaft, zu der im Raum Ossingen in der Regel auch der Weinbau gehörte.

Um die Fruchtbarkeit des Ehepaares war es - denkt man an die früheren Generationen - schlecht bestellt: Das erste Kind, eine Tochter, starb im Juli 1772 gleich nach der Geburt; 1773, 1775, 1780, 1782, 1786 und 1789 folgten weitere Totgeburten (5 Knaben, 1 Mädchen). Lediglich am 27. Juli 1777 kam ein lebensfähiger Sohn zur Welt: *Hans Jacob* [40]. Aber er war wie kein anderer *WÄSPI* vom Schicksal gezeichnet: er war blind von Geburt an, oder aber er erblindete früh (bei der Geburt seines ersten Kindes war er jedenfalls schon „Jacob WÄSPI, der Blinde“).

Der Vater *Rudolf WÄSPI II* erreichte das Alter von 77 Jahren und starb am 26. Januar 1819; seine Frau *Anna* überlebte ihn um 11 Jahre und starb am 12. Februar 1830; sie wurde 81 Jahre alt. Beide lebten bis zu ihrem Tode in Ossingen.

Hans Jacob WÄSPI [40] wuchs als einziges Kind seiner Eltern auf. Über seinen Beruf ist nichts bekannt, doch dürften ihm als Blinden in jener Zeit nur wenig Möglichkeiten der Ausbildung und des Broterwerbs offen gestanden haben (üblich war die Tätigkeit des Besenbinders, Bürstenmachers oder Korbflechters). Vielleicht betrieb er die Landwirtschaft des Vaters weiter, so gut er dies vermochte.

Am 14.3.1797 heiratete er, noch nicht 20jährig, im Bergkirchlein Rheinau/ZH *Dorothea ALTDORFER,* die Tochter des Hintersassen *Johannes ALTDORFER* aus Kirchuster/ZH. Diese Ehe währte nur 3 Jahre und wurde im Juni 1800 geschieden.

Die zweite Ehe schloss er, inzwischen 26, am 18. Juli 1803 in Zürich mit der 20jährigen Anna HERTLI [41]. Sie war die Tochter des Neunforner Schlossknechts und Schärmausers Jacob HERTLI [82] und entstammte einem alteingesessenen Geschlecht in Trüllikon/ZH. Ihre Mutter war Elisabeth ÖRTLI [83], deren Vorfahren über Generationen hinweg die Ziegelbrennerei in Ossingen-Außerdorf betrieben haben (siehe Kapitel „Der Stamm ÖRTLI“).

Anna HERTLI starb in Ossingen am 26. November 1845, 62 Jahre alt; *Hans Jacob WÄSPI* lebte als blinder Witwer neun Jahre länger und starb ebendort am 9. September 1854 mit 77 Jahren.

K i n d e r von *Hans Jacob WÄSPI* [40] / *Anna HERTLI* [41] :

a) *Rudolf III* [20] (Forster) .....* 08.09.1804 Ossingen
(∞ 1827 *Anna Maria KÜBLER* [21]) + 10.11.1881 Ossingen
b) *Anna (I)* .....* 03.03.1806 Ossingen
+ 19.08.1809 Ossingen
c) *Susanna* .....* 15.10.1807 Ossingen
(∞ 1835 *Caspar STRASSER* v. Benken/ZH)
d) *Hans Jacob* (Instrukteur) .....* 09.10.1813 Ossingen
(∞ 1848 *Anna Barbara MÜLLER*) +
e) *Anna (II)* .....* 22.09.1820 Ossingen
(∞ 1838 *Hans Ulrich METTLER,* Schreiner) + 1883
f) *Johannes* .....* 29.06.1823 Ossingen
+ 02.06.1824 Ossingen

Rudolf WÄSPI III [20] amtierte als Forster in Ossingen und übte die Aufsicht über einen Teil der Gemeindewaldungen aus. Er heiratete am 13.12.1827 Anna Maria KÜBLER [21]. Sie war die Tochter des Schuhmachers Hans Heinrich KÜBLER [42] und seiner Frau Anna Barbara SIGG [43], beide aus alten Ossinger Geschlechtern stammend.

K i n d e r von *Rudolf WÄSPI III* [20] / *Anna Maria KÜBLER* [21] :

a) *Jakob* .....* 23.03.1828 Ossingen
+ 11.10.1883 Ossingen
b) *Heinrich* [10] (Wagner) .....* 05.04.1830 Ossingen
(∞ 1853 *Anna SCHWARZER* [11]) + 25.03.1912 Ossingen
c) *Rudolf* .....* 19.04.1835 Ossingen
(∞ 1870 *Elisabeth GIRSBERGER* v. Unterstammheim)
d) *Anna* .....* 24.02.1837 Ossingen
(∞ 1864 *Hans Ulrich KÜBLER*) +

Anna Maria KÜBLER starb in Ossingen an ihrem 61. Geburtstag (13. April 1861);
Rudolf WÄSPI wurde 77 Jahre alt und starb ebenda am 10. November 1881.

Familie Heinrich WÄSPI / Anna SCHWARZER

Heinrich WÄSPI [10] wurde am 5. April 1830 in Ossingen/ZH geboren. Er war das zweite von 4 Kindern des Forsters Rudolf WÄSPI [20] und seiner Ehefrau Anna Maria KÜBLER [21]. Die Eltern entstammten alten Ossinger Geschlechtern; die WÄSPI waren um 1600 von Wattwil im Toggenburg/SG zugewandert.
Heinrich („Heiri") erlernte das Wagnerhandwerk und betrieb nebenher etwas Landwirtschaft sowie den am Ort traditionellen Weinbau.

Am 18. August 1853 heiratete er (23) in Ossingen die gleichaltrige, aus Uerschhausen/TG stammende Anna SCHWARZER [11].
Ihr Vater war der Landwirt und Vieharzt Joachim SCHWARZER [22] aus Kaltenbach/TG, der später in Uerschhausen sesshaft wurde. Seine Vorfahren stammten aus dem Nordwesten des Kantons Thurgau (Raum Wagenhausen. - Siehe Kapitel „Der Stamm SCHWARZER"). - Ihre Mutter Anna STRASSER [23] entstammte einem alten Geschlecht aus Nussbaumen/TG.
Der Bruder *Anna SCHWARZERs* [11], *Jakob SCHWARZER [C8]*, war übrigens der Großvater jenes Viehhändlers *Ernst SCHWARZER I [C2],* der 1902 seine Cousine zweiten Grades *Carolina SCHOCH* [2a=*C3*], die Enkelin *Annas,* heiratete und mit ihr in Kaltenbach lebte. [Siehe Anhang].

Heiri WÄSPI [10] und *Anna SCHWARZER* [11] hatten miteinander 12 Kinder:

a) *Anna*	*	08.09.1853	Ossingen
(∞ 1892 *Eduard METTLER*)	+		
b) *Anna Barbara* [5]	*	18.04.1855	Ossingen
(∞ I: 1877 *Jakob SCHOCH* [4] v.Württ./D)	+	08.06.1941	Kaltenbach
(∞ II: 1890 *Rudolf SCHOCH* v. Wallenbach/ZH)			
c) *Anna Maria*	*	28.07.1856	Ossingen
	+	21.10.1856	ebd.
d) *Rudolf (I)*	*	03.11.1857	Ossingen
	+	17.11.1857	ebd.
e) *Rudolf (II)*	*	06.10.1859	Ossingen
	+	13.12.1860	ebd.
f) *Susanna*	*	19.09.1861	Ossingen
(∞ 1893 *Johann Rudolf WIDMER*)	+	16.05.1893	ebd.
g) *Louise*	*	22.03.1863	Ossingen
(∞ 1895 *Konrad AMMANN*)	+	05.01.1946	ebd.
h) ungetaufter Sohn	*	27.06.1865	Ossingen
	+	14.07.1865	ebd.
i) ungetaufte Tochter	*	05.01.1867	Ossingen
	+	14.01.1867	ebd.
j) *Heinrich*	*	30.06.1868	Ossingen
(∞ 1898 *Wilhelmine KÜBLER*)	+	23.03.1944	ebd.
k) *Rudolf Ulrich*	*	28.03.1870	Ossingen
(∞ 1901 *Ida KIENAST*)	+	1920	ebd.
l) *Emilie*	*	25.02.1875	Ossingen
(∞ 1902 *Ulrich GROB*)	+		

Vater *Heinrich* stellte als Wagner sowohl ganze Fuhrwerke her als auch Teile davon und führte Reparaturen aus. Des weiteren fertigte er sogenannte „Teuchel" an: hölzerne Rohre für Wasserleitungen, wie sie dazumal üblich waren zur Versorgung der Gemeinde mit Trink- und Brauchwasser. Als im Jahre 1879 in Ossingen erstmals eiserne Wasserleitungen eingeführt wurden, starb auch dieses kunstfertige Handwerk aus.

Im September 1883 verunglückte sein deutscher Schwiegersohn *Jakob SCHOCH* [4], der Ehemann der Tochter *Anna Barbara* [5], in der Husemer Kiesgrube tödlich; deshalb nahm *Heinrich WÄSPI Jakobs* Sohn *Karl Heinrich* [2] für einige Zeit in seine Familie auf, während die ältere Tochter *Caroline* bei der Mutter im Unterdorf blieb.

Im Alter erblindete *Heinrich* (schon vorher hatte er, wahrscheinlich durch einen Unfall, ein Auge verloren). Seine Enkelin *Züseli* [f.2] geleitete ihn als Kind des öfteren nach Niederwil bei Andelfingen zu seiner Tochter *Emilie* [l].

Im Winter 1905, am 3. Dezember, wurde *Heinrich WÄSPIs* Haus im Enetbrugg, in dem auch die Familie seines Sohnes *Rudolf Ulrich* [k] wohnte, durch einen Brand völlig zerstört. Eine umgefallene Petroleumlampe soll das Feuer im Heuboden verursacht haben, dem schließlich auch

zwei Nachbargebäude zum Opfer fielen. Die mit dem Schrecken davongekommenen Bewohner des WÄSPI-Hauses fanden eine neues Heim im Unterdorf.[2]

Mutter *Anna* hatte in den letzten Jahren ihres Lebens unter Wassersucht zu leiden; sie starb am 8. August 1905 im Alter von 74 Jahren.

Sieben Jahre nach dem Tod seiner Frau, am 25. Mai 1912, starb auch *Heinrich WÄSPI* im Alter von 82 Jahren.

N a c h k o m m e n der Kinder von *Heinrich WÄSPI* [10] / *Anna SCHWARZER* [11] :

a) *A n n a* : heiratete 1892 *Eduard („Wardli") METTLER* aus Ossingen. - Keine Kinder.
b) *A n n a B a r b a r a („Babette")* [5]: heiratete 1877 in I.Ehe den deutschen Landwirt *Jakob SCHOCH* [4] aus Hohenegarten/Württemberg (+1883 durch Unfall). - K i n d e r :
1) *Carolina [C3]:* (1877-1959) heiratete den Landwirt u. Viehhändler *Ernst SCHWARZER I [C2]* v. Uerschhausen, wohnte in Kaltenbach/TG. - Kinder:
a) Rosa: (+1931, ledig);
b) Ernst II: (+1972) Landwirt in Kaltenbach; ∞ *Elsa WIRZ* von Zuben/TG; - Kinder: *Vreni RANDEGGER* (Wila), *Ruth BROWN* (England), *Margrit PAGE* (Sempach), *Ernst III* (Polizist in Stein/Rh.), *Elsbeth SAR* (Thayngen);
c) Hedi: (+1981) ∞ *Fritz FELLER* von Noflen/BE, Textilhändler (Worb/BE); 3 Söhne: *Fred* (Textilhändler in Worb), *Charly* und *John* (Grundstücksmakler in Kanada);
d) Lilli: (+1914 als Kind);
e) Erwin: (+1989) Kraftfahrer in Kaltenbach, später Schaffhausen; ∞ *Louise ROHNER* von Wolfhalden/AR; - Kinder: *Erwin* (Neuhausen/Rh., SBB-Zugführer), *Heinz* (Fahrlehrer in Kaltenbach, +1988), *Lilly BRUGGMANN* (Thayngen), *Marie-Louise REGGIO* (Sonvico/Tessin).
2) *Heinrich* [2]: (1897-1953) ging nach Deutschland (zuletzt Essen); Ofenbaumeister; heiratete *Elise LENZ* [3] aus Heilbronn. - Kinder:
a) Karl: (Ofenbaumeister, gefallen 1944 in Russland); ∞ *Lotte EISING*; 1 Tochter *Marlis-Renate REPP* (Neuss-Hoisten);
b) Martha: ∞ *Ewald Wesselborg* (+1948 in jugoslaw. Gefangenschaft); - keine Kinder;
c) Elisabeth: (+1969) ∞ *Heinz HEYDEMANN* (Elektro-Ingenieur, Essen); Tochter *Christel HOLLMANN* (Herzogenaurach), Sohn *Helmut* (Studienrat, Bremen);
d) Walter: (+1973) Chemie-Ingenieur, Essen; ∞ *Else STEMMER;* Sohn *Karl-Walter* (Essen);
e) Hedi: ∞ *Hans-Joachim KARL,* Verlagskaufmann (Prokurist) in Bergisch Gladbach); 2 Söhne: *Wolfgang* (+1969), *Holger* (Köln);
f) Rolf: Volksschulrektor in Essen; ∞ *Erika WILMSEN;* Kinder: *Thomas, Andrea SCHOCH-FINGSKES, Stefan* (alle Essen).
II.Ehe 1890 mit dem Güterarbeiter *Rudolf SCHOCH* von Wallenbach/ZH; (Scheidung 1893) - Sohn *Rudolf* (+1965).
c) *A n n a M a r i a :* verstarb mit 3 Monaten.
d) *R u d o l f (I) :* verstarb nach 2 Wochen.
e) *R u d o l f (II) :* verstarb mit 14 Monaten.
f) *S u s a n n a („Suzette"):* ∞ 1893 *Johann Rudolf WIDMER,* Landwirt in Ossingen. - Kinder:
1) *Rudolf:* Landwirt in Ossingen; - 1 Sohn *Rudolf;*
2) *Susanne („Züseli"):* (1896-1984) ∞ *Emil ULRICH* von Waltalingen, Kaufmann in Winterthur; - (Ehe geschieden) - Kinder:
a) Trudy: (∞ Dr. *Walter BOWIE* v. Leeds/GB); Rochester/Minnesota, USA, Kinder: *Kathrine, Christopher, Johnny, James.*
b) Werner: (∞ *Ruth ROGGENSINGER* von Ossingen) Mechaniker, (lange Kanada u. USA) jetzt Andelfingen. - Kinder: *Walter, Robert, Susan.*
3) *Walther:* Schreiner, dann Hotelfach. (1935 am Montblanc abgestürzt).
g) *L o u i s e :* heiratete 1895 *Konrad AMMANN,* Landwirt in Ossingen; - 1 Tochter: *Anna Louise:* ∞ 1919 *Theodor VETTER,* Landwirt in Ossingen; - deren Kinder:
a) Louise („Liseli"): ledig (Ossingen);
b) Theodor: (∞ *Hildegard JESENKO*) Langnau a.Albis, Trafowickler; - Tochter *Beatrice.*
c) Konrad: (∞ *Elsa WESPI*) Ossingen, Angestellter in Winterthur; Kinder: *Robert* (Neftenbach/ZH), *Isabella* (Aadorf/ZH).

[2] Dieses Haus wurde 1916 renoviert und trägt seitdem an der Außenwand die Inschrift "Zur Neuen Heimat".

FAMILIE Heinrich WÄSPI (Ossingen)

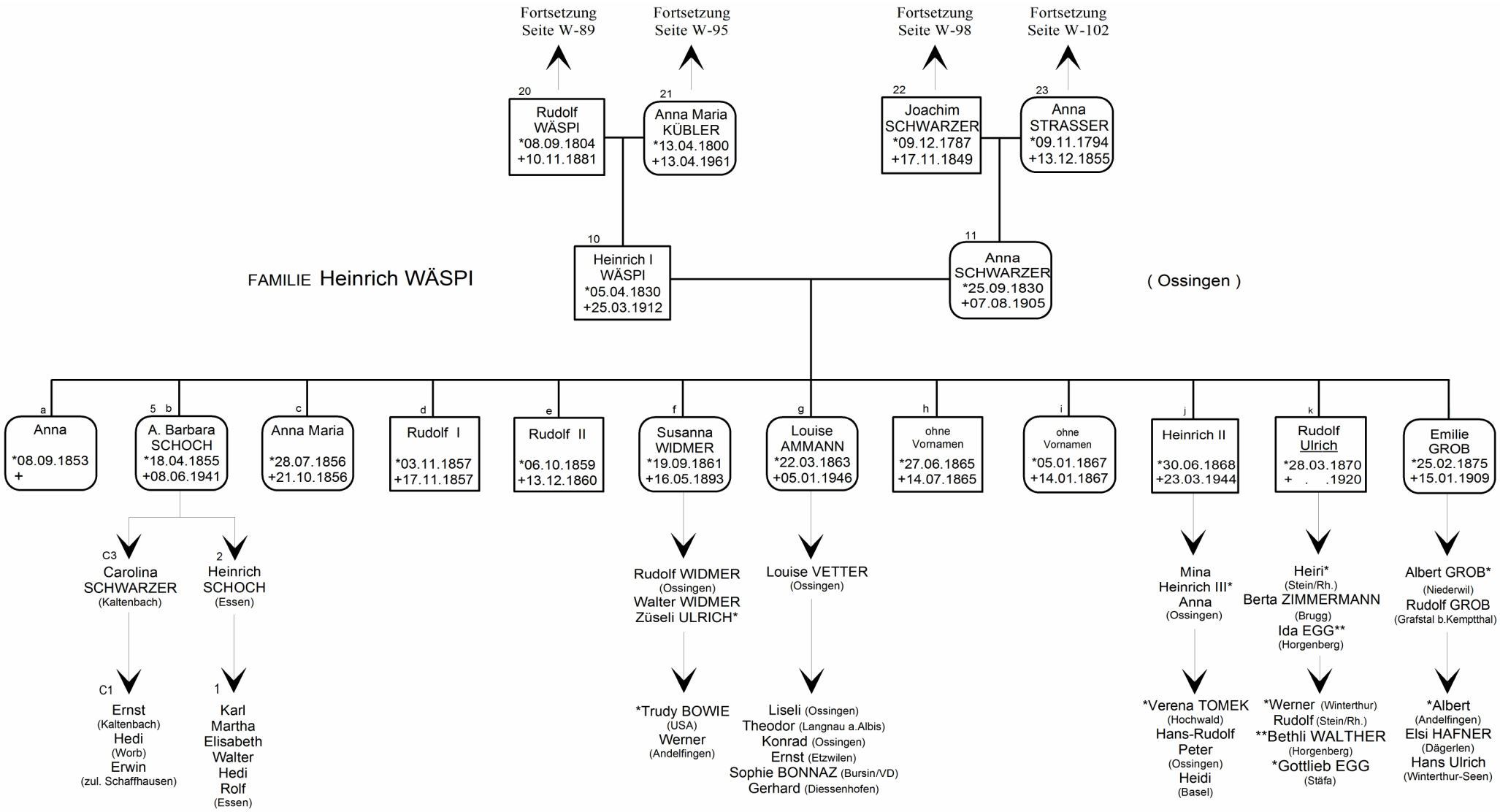

d) Ernst: (∞ *Greti HURNI*) Etzwilen/TG, bei der SBB; - Kinder: *Viktor, Susanne*.
e) Sophie: (∞ *Arthur BONNAZ*) Maler; Bursin/VD; - Kinder: *Madeleine, Evelyn, Yves*.
f) Gerhard: (∞ *U. MENZI,* ∞ II: *H. GRÜFTNER*) Diessenhofen/TG, Tiefbau-Vorarbeiter)
Kinder: *Karin, Miriam, Reto*.

h) ungetaufter Sohn: verstarb nach 3 Wochen.

i) ungetaufte Tochter: verstarb nach 1 Woche.

j) *H e i n r i c h II:* Landwirt in Ossingen (Enetbrugg);
heiratete 1898 *Wilhelmine („Mina") KÜBLER* von Ossingen; - K i n d e r :
1) *Wilhelmine („Mina"):* +1985 ledig in Ossingen;
2) *Johann („Hans"):* +1914 (als Knabe in der Thur ertrunken)
3) *Heinrich III:* erst Landwirt, dann Gärtner in Ossingen (+1984);
∞ 1933 *Hermine Elisabeth MÜLLER* von Läufelfingen/BL; - Kinder:
a) Verena („Vreneli"): ∞ *Werner TOMEK,* Hochwald/SO; - Kinder: *Myriam. Beatrice;*
b) Hans-Rudolf („Hansruedi"): Gärtner in Ossingen, ∞ *Ruth BAUDER* von Biel/BE;
Kinder: *Ingrid, Manuela, Angelika*.
c) Peter: Gärtner in Ossingen, ∞ *Doris KURZENBERG* v. Mönchengladbach (D);
Kinder: *Ralph, Marcel.*
d) Heidi: Krankenschwester in Basel;
4) *Anna:* ledig (Ossingen);

k) *R u d o l f U l r i c h :* Landwirt in Ossingen, ∞ *Ida KIENAST* von Girsberg/ZH. - Kinder:
1) *Ida:* ∞ *Gottlieb EGG* von Trüllikon, Landwirt (+); jetzt Horgenberg/ZH (+1994);
Kinder: *Elisabeth („Bethli")* ∞ *Fritz WALTHER* (Horgenberg), *Gottlieb* (Stäfa);
2) *Anna Berta:* ∞ *Walter ZIMMERMANN,* Schriftsetzer (Brugg/AG); - Tochter:
Rita CIOTTI-ZIMMERMANN (Brugg/AG).
3) *Heinrich („Heiri"):* SBB-Stationswärter, Stein/Rh. (Burg),
∞ *Elisabeth WIRT* von Kaltenbach; - Söhne:
a) Werner: Optiker, dann Zugführer (Winterthur),
b) Rudolf („Ruedi"): Huf- u. Wagenschmied, dann Betriebsmechaniker in Wagenhausen (Stein/Rh., Burg);

l) *E m i l i e :* heiratete 1902 *Ulrich GROB,* Landarbeiter in Niederwil /ZH; - S ö h n e:
1) *Albert I:* Metallarbeiter (Neuhausen/SH) u. Landwirt (Adlikon/ZH); - Kinder:
Albert II (Andelfingen), *Elsi HAFNER,* Dägerlen/ZH, *Hans-Ulrich* (Schreiner in Winterthur-Seen).
2) *Rudolf* (Grafstal b. Kemptthal/ZH): 2 Söhne, 1 Tochter.

Barbara WÄSPI

Anna Barbara WÄSPI *(„Babette")* wurde am 18. April 1855 als zweites von zwölf Kindern des Heinrich WÄSPI [10] und seiner Ehefrau Anna SCHWARZER [11] in Ossingen/ZH geboren. Ihr Vater, dessen Vorfahren seit 350 Jahren in dem Weindorf ansässig waren und zuvor aus Wattwil im Toggenburg/SG stammten, betrieb im Ortsteil Enetbrugg eine Wagnerwerkstatt, daneben etwas Landwirtschaft, verbunden mit dem ortsüblichen Weinbau. Ihre Mutter war die Tochter eines Vieharztes aus Uerschhausen, einem Dörfchen im nahen Thurgau.

Babette besuchte die Schule in Ossingen und arbeitete später als Hausangestellte in Schaffhausen.

Hier lernte sie den aus Württemberg eingewanderten Deutschen Jakob SCHOCH [4] kennen, einen Bauernsohn aus Hohenegarten im Mainhardter Wald, der in der Stadt eine Stelle als Dienstknecht angenommen hatte und die Absicht verfolgte, sich in der Schweiz eine eigene Existenz als Landwirt aufzubauen.

Als *Barbara* aus dieser Beziehung ein Kind erwartete, gab sie ihre Stelle in der Stadt auf und ging in ihr Heimatdorf Ossingen zurück, wo sie am 2. März 1877 eine Tochter *Anna Carolina [C3]* zur Welt brachte.

Jakob SCHOCH, 31, folgte ihr nach Ossingen und heiratete sie am 3. April 1877 in der Dorfkirche. Durch die Eheschließung mit der 22jährigen Mutter *Barbara* wurde ihr gemeinsames Kind legitimiert.

Fortsetzung: Teil **S** (Kapitel *Familie Jakob SCHOCH / Barbara WÄSPI*), Seite S-23.

Der Stamm VOGEL

Dem Stamm VOGEL wäre sicherlich nicht ein besonderes Kapitel gewidmet worden, da er eigentlich zu den „unbedeutenden“ Nebenlinien gehört, wenn er sich nicht als außergewöhnlich ergiebig erwiesen hätte; - überdies reicht er weiter in die Vergangenheit zurück als jeder andere Stamm. Die Kenntnis dieser Besonderheit verdanken wir - und das ist ein genealogischer Glücksfall - der Entdeckung des Buches: *„Die Familie VOGEL von Zürich“* von *J.P.ZWICKY* (Staatsarchiv Zürich, ohne Jahreszahl), in dem der Autor das Produkt seiner sach- und quellenkundigen Recherchen zu dieser Linie veröffentlicht hat. Seine Ergebnisse konnten im folgenden daher als willkommene Ergänzung verwertet werden.
Weitere Details (über die VOGEL in Ossingen) konnten der Orts-Chronik von *Otto SIGG* entnommen werden.

Da dem uneingeweihten Leser das Geschlecht der VOGEL wohl kaum ein Begriff sein dürfte, sei an dieser Stelle kurz erläutert, was er mit unserer Ahnenreihe zu tun hat:

Unser Ahn *Rudolf WÄSPI II* [80] heiratete 1771 in Ossingen *Anna RANDEGGER* [81], Tochter von *Heinrich RANDEGGER* [162] und *Margaretha VOGEL* [163]. Deren Vater war der Landwirt *Caspar VOGEL* [326], Sohn des Schulmeisters *Gabriel VOGEL* [652/690]. Dessen Vater wiederum war der Ossinger Untervogt *Hans Jacob VOGEL* [1304/1380], Sohn des gleichnamigen Pfarrers [2608/2760], der aus Zürich stammte und von 1601-1634 in Ossingen wirkte.

Eine zweite Verbindung geht von dem Ossinger Forster *Rudolf WÄSPI III* [20] aus, der 1827 *Anna Maria KÜBLER* [21] heiratete, Tochter von *Heinrich KÜBLER* [42] und *Anna Barbara SIGG* [43]. Die Mutter war die Tochter des Krämers *Hans Ulrich SIGG* [86], genannt „Stumpli“. Dessen gleichnamiger Großvater [344], Gerichtsmann in Ossingen, heiratete 1692 *Barbara VOGEL* [345], die Tochter des o. g. Schulmeisters *Gabriel VOGEL* [652/690]. (Da somit zwei seiner Kinder zu unseren Ahnen wurden, mussten ihm und seinen Vorfahren dementsprechend zwei Ahnen-Nummern zugeordnet werden).

Die ältesten Träger des Namens VOGEL in Zürich tauchen urkundlich um 1230 auf: Ein Bürger *Heinrich VOGEL*, der in Beziehung zum Kloster Wettingen stand. Ihm folgt ein weiterer *Heinrich* (um 1300 Beziehungen zum Kloster Oetenbach), ein *Ulrich* (1326 verleiht ihm die Äbtissin von Zürich zwei Hofstätten im Riesbach als Erblehen) und schließlich ein *Johannes* (1357 Kaufmann in der Wacht Linden; seit 1376 zu Küsnacht) und seine Brüder *Conrad, Ruedi* und *Welti*.
Bei diesen Generationen des VOGEL-Geschlechtes ist jedoch die Filiation (d. h. die eindeutige Vater-Sohn-Verwandtschaft) nicht gesichert, da die Quellen, wie Steuer- und Grundbücher sowie Gerichtsprotokolle, darüber nichts Verwertbares aussagen. Kirchenregister waren zu dieser Zeit noch nicht üblich.

Erst mit Cunzmann VOGEL [166.912] haben wir den ältesten unserer Ahnen vor uns, dessen Nachfahren bis zu uns lückenlos zu verfolgen sind. Es gilt als wahrscheinlich, dass er durch Einheirat in die Familie RAPP von Küsnacht/ZH (wo die VOGEL in der ersten Hälfte des 15. Jahrhunderts ausstarben) nach Thalwil kam.
Der Ort liegt am linken (südlichen) Ufer des Zürichsees, gegenüber von Küsnacht (nicht zu verwechseln mit dem Küssnacht der Tell-Sage, das im Kanton Schwyz an einem Ausläufer des Vierwaldstättersees liegt) und erstreckt sich heute den Hang hinauf mit prächtigem Blick auf den See und die Glarner Alpen.

Cunzmann VOGEL starb vor 1401; seine Frau [166.913], die *„RAPPIN“*, aber auch *„VOGLIN“* genannt wird, erscheint schon 1397 in einer Zürcher Gerichtsakte, als sie den *SCHERB* von Höngg des Diebstahls eines Kelchs beschuldigt. - Sie starb nach 1405.

K i n d e r von *Cunzmann VOGEL* [166.912] / *N. RAPP* [166.913] :

a) *Heini [?]:* 1401 Steuerzahler zu Thalwil;
b) *Herdegen:* (∞ *N.N.*); Gutsbesitzer in Thalwil;
c) *Großuli:* (∞ *N.N.*); Gutsbesitzer in Thalwil u. Rengg-Langnau am Albis;
d) *Kleinuli* [83.456]: (∞ *N.FORSTER* [83.457]); + vor 1447;
e) *Hensli [?]:* + vor 1448.

Kleinuli VOGEL [83.456] war Bürger von Thalwil und seit 1440 auch Burger von Zürich. Seine Frau war eine geborene FORSTER [83.457] von Thalwil, Tochter des Heini FORSTER [166.914], genannt „Narr“.

Seit 1433 war *Kleinuli* als Besitzer einer der 12 Ehehofstätten zu Thalwil (in der Bannegg) bekannt. - 1443 nahm er mit seinem Sohn *Rudolf* am Alten Zürichkrieg (1436-50) teil. Möglicherweise fand er dabei den Tod wie sein Sohn, der 1444 an der Letzi (Wehrmauer) am Hirzel fiel. Mit Sicherheit starb *Kleinuli*, wie auch seine Frau, vor 1447.

K i n d e r von *Kleinuli VOGEL* [83.456] / *N. FORSTER* [83.457] :

a) *Herdegen:* (urk. 1448-57);
b) *Hensli:* (∞ *N. N.*); Bürger von Thalwil;
c) *Hans* [41.728]: (∞ *N. N.*); Bürger v. Thalwil, Wirt und Bannwart;
d) *Rudolf:* (fiel 1444 im Alten Zürichkrieg);
e) *Heini:* (∞ *N. N.*); + vor 1481.

Hans VOGEL [41.728] wird zwischen 1470 und 1506 in verschiedenen Akten als Zeuge, Bürge, Schiedsrichter und Schuldner genannt. 1471 (bei seiner Wahl zum Bannwart) war er Wirt im Unteralbis / Langnau am Albis, 1483 Wirt zu Thalwil. Über seine Ehe ist nichts bekannt.

K i n d e r von *Hans VOGEL* [41.728] / *N. N.* [41.729] :

a) *Großhans:* Söldner (Landsknecht), Schuhmacher in Zürich-Oberstrass;
b) *Kleinhans (Junghans)* [20.864]: (∞ *N. N.*), Bürger von Thalwil;
c) *Uli:* Rebmann u. Schiffmann zu Thalwil.

Mit Kleinhans VOGEL [20.864], auch *Junghans* genannt, endete der traditionelle Wohlstand seiner Vorfahren: Er geriet in wirtschaftliche Schwierigkeiten und verarmte.
In den Jahren 1507-14 war er gegenüber seinen Stadtzürcher Gläubigern stark verschuldet; 1510 sah sich gar der Rat veranlasst, ihn in der Stadt zu verrufen, wodurch ihm der Aufenthalt innerhalb des Stadtgerichtes verboten wurde. Diese Entwicklung trug zwangsläufig zur Dezimierung des ererbten Grundbesitzes in Thalwil bei: 1514 verzinste er nur noch einen Acker.
Über seine Ehe ist nichts zu erfahren.

K i n d e r von *Kleinhans VOGEL* [20.864] / *N. N.* [20.865] :

a) *Hans:* (∞ *N. N.*);
b) *Lienhard* [10.432]: (∞ I: *N. N.* / ∞ II: *Adelheid SIDLER*), Hafner;
c) *Hartmann:* Untervogt zu Zürich-Unterstrass; + nach 1577;
d) *Cleopha:* + nach 1584.

Lienhard VOGEL [10.432] siedelte 1523 - wie sein älterer Bruder *Hans* - von Thalwil, wo ihn nach dem Verlust der väterlichen Grundbesitzes nichts mehr hielt, nach Hirslanden um. Der Ort liegt auf der rechten Seite des Zürichsees oberhalb des Zürichhorns und ist heute ein Stadtteil Zürichs, in dem angesichts der dichten Bebauung allenfalls noch die alte Mühle an der Burgwies an das dörfliche Ortsbild der damaligen Zeit erinnert.

Gerade hier am Hegibach, „ob der Mühle“, erwarb *Lienhard* Haus und Güter und wurde sesshaft. Bald erhielt er auch das Bürgerrecht von Hirslanden. Als gelernter Hafner baute er Kachelöfen.
Er heiratete in erster Ehe eine Frau unbekannten Namens, die drei Kinder zur Welt brachte.

K i n d e r aus I. Ehe von *Lienhard VOGEL* [10.432] :

a) *Marx:* (1526-1605) Kübler, Statthalter, Hauptmann (geadelt);
b) *Sixt* [5216]: (1528-1613) Bäcker, Obervogt, Hauptmann
(∞ I: *Gottlieba VÖGELI* [5217] / ∞ II: *Anna BACHOFEN*);
c) *Agnes:* (* 1530), ∞ *Hans WIRZ* v. Küsnacht/ZH.

Nach dem Tode seiner ersten Frau heiratete *Lienhard VOGEL* am 10. April 1530 im Zürcher Großmünster in II. Ehe *Adelheid SIDLER* von Küsnacht. Aus dieser Ehe gingen die folgenden Kinder hervor:

a) *Conrad* (* 1531), b) *Esajas* (* 1532), c) *Hartmann* (* 1534),
d) *Lienhard* (* 1538), e) *Margreth* (* 1540), f) *Ulrich* (* 1543).

Lienhard VOGEL starb 1570 (Verkündigung im Großmünster am 2. April); seine Witwe *Adelheid* überlebte ihn nur um wenige Tage.

Der älteste Sohn *Marx* übte zunächst in Hirslanden das Küblerhandwerk aus, später in Zürich und schließlich in Solothurn. 1550 war er „Zünfter zur Zimmerleuten"; 1560-78 Statthalter des Ritterhauses Bubikon. Offenbar wegen seiner Verdienste um den Johanniter-Orden, in dem er viele Jahre tätig war, wurde er 1574 von Kaiser *Maximilian II.* in den Adelsstand erhoben; er erhielt Adels- und Wappenbrief. Nun war er *„Junker Marx VOGEL von Tallwyl"*.
1588 war er „Zwölfer zur Zimmerleuten" und Halparten-Hauptmann.
In seiner Ehe (∞ 1550) mit *Barbara MEYER* von Zürich wurde ihm lediglich eine Tochter *Margaretha* (* 1555) geboren, die nur wenige Jahre lebte, so dass *Marx* ohne weitere Nachkommenschaft blieb, als er 1605 in Solothurn starb.

Lienhards zweiter Sohn Sixt VOGEL [5216], im Februar 1528 geboren, war zunächst Bäcker in Hirslanden.
Am 5. Oktober 1557 heiratete er im Zürcher Großmünster Gottlieba VÖGELI [5217] von Zürich. Kurz vorher hatte er (für 3 rheinische Gulden) das Bürgerrecht in Zürich erworben; bald darauf zog er in die Stadt. 1570 wurde er „Zwölfer der Weggenzunft", 1576 und 1606 Zunftmeister und als solcher Ratsherr. 1582 trat er das Amt des Obervogts der Herrschaft Regensberg/ZH an. 1592 nahm er als Hauptmann am Zug nach Straßburg teil (Anlass war der Streit in der Bischofswahl und der Krieg zwischen Straßburg und dem Herzog von Lothringen).

Nachdem seine erste Frau *Gottlieba* in den 90er Jahren gestorben war, heiratete *Sixt* am 9. Mai 1600 in II. Ehe *Anna BACHOFEN* von Zürich. Während die erste Ehe 12 Kinder hervorgebracht hatte, blieb die zweite ohne Nachkommen.

Sixt VOGELs rascher Aufstieg in die politischen Ämter ist durchaus dem seines Bruders *Marx* vergleichbar. Wie jener verbrachte er seine letzten Jahre in Solothurn, wo er am 25. März 1613 starb. Er wurde 85 Jahre alt.

K i n d e r von *Sixt VOGEL* [5216] / *Gottlieba VÖGELI* [5217] :

a) *Susanna*	* Zürich;	≈ 31.07.1558	ebd.
b) *Wilhelm*	* Zürich;	≈ 17.05.1559	ebd.
c) *Caspar* (Krämer)	* Zürich;	≈ 03.09.1560	ebd.
(∞ *Elsbeth BERNHAUSER*)	+		
d) *Marx (I)*	* Zürich;	≈ 25.12.1561	ebd.
e) *Marx (II)* (Schuhmacher, Zünfter).....	* Zürich;	≈ 30.03.1563	ebd.
	+	nach 28.04.1591	
f) *Gregor* (Schreiber, Amtmann).....	* Zürich;	≈ 15.01.1565	ebd.
(∞ *KUCHER*)	+	1599	
g) *Barbara*	* Zürich;	≈ 16.06.1567	ebd.
(∞ I: *Rudolf BERTSCHINGER*)	+		
(∞ II: *Michael MANZ* v. Marthalen; Bäcker)			
h) *Rudolf* (Schulmeister, Pfarrer)	* Zürich;	≈ 09.08.1569	ebd.
(∞ *N. N.*)	+		
i) *Junghans*	* Zürich;	≈ 27.09.1571	ebd.
j) *Hans Lienhard* (Hafner, Obervogt).....	* Zürich;	≈ 03.05.1573	ebd.
(∞ *Margaretha KELLER* v. Wiedikon)	+ Zürich	04.02.1625	
k) *Hans Jacob I* [2608] (Pfarrer, Dekan).....	* Zürich;	≈ 06.04.1576	ebd.
(∞ I: *Sophia BREITINGER* [2609])	+ Ossingen	14.09.1634	
(∞ II: *Catharina von SCHÄNNIS*)			
(∞ III: *Afra JÄGGLIN*)			
l) *Hans Conrad*	* Zürich;	≈ 16.03.1578	ebd.

Hans Jacob VOGEL I [2608] war der erste unserer Ahnen, der einen akademischen Beruf ergriff, indem er Theologe wurde. 1597 kam er als junger Pfarrer nach Scherzingen/TG, einer Gemeinde bei Kreuzlingen am Bodensee, wo er bis 1601 blieb.
Am 18. Mai 1597 heiratete er in seiner Geburtsstadt Zürich die 20jährige Sophia BREITINGER [2609]. Sie war die Tochter des Gerbers Hans BREITINGER [5218] und seiner Ehefrau Katharina KRAMER [5219], beide von Zürich; - väterlicherseits entstammte sie einem alten und angesehenen Zürcher Bürgergeschlecht, das schon 1309 erwähnt wird.

1601 wurde *Hans Jacob* nach Ossingen/ZH gewählt, wo er durch den Obervogt von Andelfingen, Junker *Hans Jakob von SCHÄNNIS* (den Vater seiner zweiten Ehefrau *Catharina*) eingesetzt wurde. Hier wirkte er 33 Jahre lang als Gemeindepfarrer. Das Dorf Ossingen, im Zürcher Weinland gelegen, besaß zu dieser Zeit noch keine eigene Kirche im Ort, lediglich eine kleine Ka-

pelle; - zuständig für den Gottesdienst und sakrale Feiern war das alte Kirchlein in Hausen (einem Weiler bei Ossingen), das schon 1112 erwähnt und in späteren Jahrhunderten mehrfach erneuert wurde.
Pfarrer *VOGEL* hatte das Glück, bald in das soeben für 2000 Gulden erbaute neue Pfarrhaus einziehen zu können. Der schmucke Fachwerkbau neben dem Gotteshaus steht heute noch und übertrifft mit seiner Geräumigkeit die des Kirchleins allemal.

Seit 1360 lag das Patronatsrecht der Hausener Kirche beim Domkapitel zu Konstanz, dem damit auch das Recht, den Zehnten in der Gemeinde Ossingen einzuziehen, zufiel. Daran änderte auch die Reformation nichts, obschon die Hausener Kirche jetzt zu einer reformierten Gemeinde gehörte. Die Verwaltung des Zehnten überließ das Domstift seinem Amt Diessenhofen. Dieses wiederum übertrug den Einzug nach entsprechender Ausschreibung einem meistbietenden Pächter. „Die Pfrund Hausen/Ossingen war recht begehrt", stellt *O. SIGG* in seiner Ossinger Chronik fest, „zählten ihre Einkünfte doch zu den besseren. - Beispielsweise 1602 stellte sie das Domkapitel einmal mehr zusammen. Es gehörten dazu die Nutzung von Pfarrhaus (zu Hausen), Scheune, Speicher, Schweinestall, Hofreite, Hanfland, zwei Jucharten Reben, zwei Mannmad Wiesen und des einst über 30 Jucharten messenden St. Georgenholzes. Es ging ferner ein »ewiger« Zins ab *Lux KÜBLERs* Hof[3] von 3 Mütt Kernen, 1 Malter Hafer, 2 Hühnern, 30 Eiern und 10 Kreuzern Heugeld ein. Direkt empfing der Pfarrer ab dem Zehnten jährlich 30 Malter Fäsen (unentspelzter Kernen), 8 Malter Hafer, 100 Burden Stroh und 20 Eimer Wein. Sodann stand ihm das Recht zu, ganzjährig zu Lasten des gemeinen Nutzens des Dorfes drei Kühe zu halten."

Im Jahre 1609 übernahm Pfarrer *VOGEL* das Amt des Zehntenpächters, und zwar gegen eine jährliche Pauschale von 430 Gulden. Zusätzlich hatte er neun Fuder Wein in das Diessenhofener Amtshaus zu liefern, entsprechend einem Geldwert von nochmals 450 Gulden. Als Pfand für die Pachtsumme setzte *Hans Jacob* das Rebgut seines Vaters *Sixt VOGEL* vor den Toren der Stadt Zürich ein. Da sich dieses Pachtverfahren für den Pfarrer als recht einträglich erwies, verlängerte er den Vertrag nach 9 Jahren; die Jahrespauschale betrug jetzt 875 Gulden. Anlässlich der Erneuerung im Jahre 1627 stieß der geschäftstüchtige Pfarrherr jedoch auf den erbitterten Widerstand der Gemeinde: Es kam zu einer ernsthaften Revolte. Die Ossinger beanspruchten selber das lukrative Pachtrecht; eine Abordnung unter Führung von *Gebhard GIRSBERGER* (unser Ahn [5244]?) beschloss, nach Zürich zu gehen, um gegen das Konstanzer Domstift, das *VOGELs* Pachtanspruch unterstützte, zu protestieren. Ein rascher Zugriff der Behörde vereitelte das in ihren Augen aufrührerische Unternehmen: Vier angebliche Rädelsführer, darunter natürlich *GIRSBERGER,* wurden vorübergehend im Zürcher Gefängnis Wellenberg inhaftiert. Weitere Proteste der Gemeinde blieben ebenfalls ohne Erfolg; vielmehr verhängten die Behörden saftige Bußen gegen mehrere rebellische Ossinger: An der Spitze *Gebhard GIRSBERGER* gemeinsam mit dem Untervogt *Heinrich RANDEGGER* (möglicherweise ebenfalls unser Ahn [5144]) mit je 500 Gulden, die allerdings auf dem Gnadenwege später auf 400 Gulden reduziert wurden.
Hans Jacob VOGEL hatte mit Hilfe der Behörden in diesem Streit obsiegt, doch ist anzunehmen, dass dies seiner Beliebtheit in der Gemeinde wenig förderlich war.

1613 wurde Pfarrer *VOGEL* zum Dekan des Steiner Kapitels ernannt. Als solcher übte er die Aufsicht über eine Reihe nachgeordneter Kirchensprengel aus.

Am 25. Januar 1618 starb seine Frau *Sophia,* die ihm 11 Kinder geboren hatte, im Alter von 41 Jahren.

Noch im gleichen Jahre, am 3. Juni 1618, heiratete er in II. Ehe die 32jährige Tochter des Andelfinger Obervogts, *Catharina von SCHÄNNIS;* - sie starb indessen schon am 24. März 1622, einen Monat nach der Geburt ihrer Tochter *Susanna.*

Es folgte noch eine III. Ehe mit *Afra JÄGGLIN;* - ihre Herkunft sowie Zeitpunkt und Ort der Heirat sind nicht bekannt.

1627 wird *Hans Jacob VOGEL* als Musketschütze in der 2. Rotte der Weggenzunft geführt (Schon 1597, vor seinem ersten Amtsantritt, war er „Zünfter zum Weggen", d. h. Mitglied der Bäckerzunft, was in Anbetracht seines geistlichen Standes ziemlich merkwürdig erscheint, wenn man bedenkt, dass die Zünfte nur Handwerksmeistern zugänglich waren. *Hans Jacob* hat demnach vor dem Theologiestudium offenbar das Bäckerhandwerk erlernt).

Pfarrer *Hans Jacob VOGEL I* starb am 14. September 1634 in Ossingen, bis zuletzt im Amte tätig, im Alter von 58 Jahren. Nachfolger im Pfarramt wurde sein Sohn *Marx,* der jedoch schon zwei Jahre darauf verstarb.
Seine dritte Frau lebte als Witwe noch weitere neun Jahre.

---

[3] Unser Ahn [10294].

K i n d e r von *Hans Jacob VOGEL I* [2608] / *Sophia BREITINGER* [2609] :

a) *Engula*	*			
(∞ I: 1616 *Jakob BINDSCHEDLER*)	+			
(∞ II: *Hans KÜBLER* v. Ossingen)				
b) *Gabriel* (Buchbinder, schwachsinnig)	*		1598	
	+	Zürich	1625	
c) *Hans Jacob* [1304] (Untervogt)	*	Scherzingen	1600	
(∞ 1635 *Barbara WEIDMANN* [1305])	+	Ossingen	29.01.1673	
d) *Hans Heinrich* (Prediger)	*	Ossingen;	≈ 22.11.1601	ebd.
(später irrsinnig)	+	Zürich	22.01.1670	
e) *Hans Rudolf*	*	Ossingen;	≈ 22.05.1603	ebd.
	+	Ossingen	11.05.1623	
f) *Marx (I)*	*	Ossingen;	≈ 01.04.1605	ebd.
	+	Ossingen	20.03.1610	
g) *Sixt* (Wirt, Zünfter zum Weggen)	*	Ossingen;	≈ 30.08.1607	ebd.
(∞ I: 1627 *Barbara HEIDEGGER* v. Zh.)	+	Zürich	21.05.1676	
(gesch.1627)				
(∞ II: 1635 *Elisabetha ABEGG* v. Zürich)				
h) *Marx (II)*	*	Ossingen;	≈ 03.02.1611	ebd.
	+	Ossingen	24.03.1613	
i) *Marx (III)* (Pfarrer)	*	Ossingen;	≈ 07.11.1613	ebd.
(∞ I: 1632 *Lisabeth MÜLLER* v. Zürich)	+	Ossingen	17.11.1636	
(∞ II: 1633 *Lisabeth HOFMEISTER* v. Zürich)				
j) *Johannes*	*	Ossingen;	≈ 01.04.1616	ebd.
	+	Ossingen	28.02.1636	

Hans Jacob VOGEL II [1304] wurde im Jahre 1600 in Scherzingen am Bodensee geboren, wo der Vater seine erste Pfarrstelle innehatte. 1601 kam er mit seinen Eltern nach Ossingen; hier bezog die Familie in Hausen bald das neue Pfarrhaus.

Hans Jacob wurde Landwirt. Am 10. Februar 1635 heiratete er in Ossingen Barbara WEIDMANN [1305]. Sie war die Tochter des Müllers Adam WEIDMANN [2610] aus Lufingen/ZH, der in Ossingen sesshaft geworden war und hier seinen Beruf ausübte. So hatte er von 1618-23 die Husemer Mühle (beim Schloss) von *Heinrich RANDEGGER* gepachtet, der sie seinerseits von den benachbarten Herren zu Widen *(Stockar von Neunforn)* gekauft hatte. *Barbaras* Mutter war Anna RÜTSCHI [2611] aus einem alten Geschlecht, dessen Vorfahren sich wahrscheinlich als Amtmänner des Stiftes Konstanz in Ossingen niedergelassen hatten.

Von 1637 bis 1672 bekleidete *Hans Jacob VOGEL* das Amt des Untervogtes in Ossingen und erwies sich in diesen 35 Jahren als eine Persönlichkeit von Rang und Ansehen.

So engagierte er sich 1655, teilweise gegen den Widerstand einzelner Querulanten, für die Sanierung der dörflichen Wasserversorgung. Der Hauptbrunnen beim Gasthaus *Hirschen* wurde bis dahin unmittelbar vom Dorfbach gespeist, dessen Wasser jedoch durch Wäschewaschen und allerlei Einleitungen oberhalb verschmutzt war, wodurch - wie Untervogt *VOGEL* in einer Eingabe bemerkte - „schon mancher ehrliche Durchreisende betrogen“ worden sei, wenn er unbedacht seinen Durst am Brunnen löschen wollte.

Nun wurde der Hirschenbrunnen mit zwei neuen Röhren ausgestattet und fortan mit reinem Quellwasser gespeist. Auch das Problem der Holzbeschaffung für die notwendigen Teuchel (hölzerne Wasserrohre) löste der Untervogt. Ein weiterer Quellwasserbrunnen entstand ganz neu vor dem Gemeindehaus.

Auch am Zustandekommen des Kirchenbaus in Ossingen hatte er maßgeblichen Anteil. Immer noch fanden die sonntäglichen Gottesdienste der Gemeinde im benachbarten Hausen statt. Das Patronat über das dortige Kirchlein war inzwischen (1649) vom Domkapitel Konstanz an das reformierte Winterthur verkauft worden.

Untervogt *VOGEL* schaffte es, durch geschickte Anträge und Verhandlungen alle Widerstände zu überwinden, so dass schließlich 1652 mitten im Dorf Ossingen an Stelle der alten Kapelle ein kirchlicher Neubau errichtet werden konnte; - allerdings noch ohne Turm. Der kam erst 10 Jahre später hinzu.

Ernst OERTLI schreibt in seiner Ossinger Chronik: „Jakob VOGEL, der Untervogt, war der rechte Mann, zur rechten Zeit am rechten Platz. Man kann behaupten, dass die Gemeinde ihre Kirche diesem Mann verdankt.“

Nun brauchte die Gemeinde zum (pflichtgemäßen) Besuch des sonntäglichen Gottesdienstes nicht mehr den - vor allem im Winter und für Alte, Behinderte oder Schwangere - beschwerlichen Weg nach Hausen zu gehen; dennoch blieb (nach vorübergehender Ausnahme) für lange Zeit, nämlich bis 1814, das Hausener Kirchlein der einzige Ort für die sakralen Handlungen wie Taufe, Trauung und Abendmahl.

Wahrscheinlich hätten die Ossinger ihren tüchtigen Untervogt noch gern weiter im Amt gesehen, er starb jedoch am 29. Januar 1673 im 73. Lebensjahr. Seine Frau *Barbara* war bereits 4 Jahre zuvor, am 6. September 1668, verstorben.

K i n d e r von *Hans Jacob VOGEL II* [1304] / *Barbara WEIDMANN* [1305] :

a) *Hans Jakob (I)* .....* Ossingen; ≈ 06.12.1635 ebd.
+
b) *Hans Jakob (II)* .....* Ossingen; ≈ 13.11.1636 ebd.
+ Ossingen 11.03.1639
c) *Marx* (Hufschmied, Zünfter).....* Ossingen; ≈ 23.09.1638 ebd.
(∞ I: 1666 *Susanna SUTER* v. Ossingen) + Ossingen 19.01.1686
(∞ II: 1671 *Margreth KÜBLER* v. Ossingen)
(∞ III: 1677 *Ursula MÜLLER* v. Ossingen)
(∞ IV: 1689 *Regula ULRICH* v. Ossingen)
d) *Hans Jakob (III)* .....* Ossingen; ≈ 13.09.1640 ebd.
+
e) *Sophia* .....* Ossingen; ≈ 12.06.1642 ebd.
(∞ 1663 *Jakob RÜTIMANN* v. Ossingen) +
f) *Hans Heinrich* (Waffenschmied).....* Ossingen; ≈ 10.12.1643 ebd.
(∞ I: 1666 *Anna SIGG* v. Ossingen) + Ossingen 06.10.1715
(∞ II: 1677 *Anna WOLFER* v. Andelfingen)
(∞ III: 1686 *Barbara HAMMER* v. Ossingen)
g) *Gabriel* [652] (Schulmeister) .....* Ossingen; ≈ 09.11.1645 ebd.
(∞ I: 1670 *Maria HUSRATH* [653]) + Ossingen 01.01.1723
(∞ II: 1691 *Anna HUBER* v. Oberneunforn/TG)
(∞ III: 1695 *Anna SCHWESER* v. Mettendorf/TG)
h) *Barbara (I)* .....* Ossingen; ≈ 02.04.1648 ebd.
+ 30.04.1652
i) *Susanna* .....* Ossingen; ≈ 19.05.1651 ebd.
+ 09.07.1664
j) *Barbara (II)* .....* Ossingen; ≈ 27.02.1653 ebd.
+

Gabriel VOGEL [652/690] erlernte das Küferhandwerk, einen für den traditionellen Weinbau in der Umgebung wichtigen Beruf. Beim Militär erreichte er den Rang eines Leutnants.
1670 heiratete er (25) die 18jährige Maria HUSRATH (HAUSRAT) [653/691], Tochter von Alexander HUSRATH [1306/1382] und Ursula RÜTIMANN [1307/1383], beide von Ossingen. Ihr Vater war Berufssoldat: Er diente als Regiments-Trommelschläger unter Oberst *WERDMÜLLER,* nahm u. a. an einem Feldzug in Dalmatien teil und starb 1667 außer Landes in Gotha (Thüringen). Seine Vorfahren lassen sich in Ossingen bis etwa 1530 zurückverfolgen. - Auch das Geschlecht der *RÜTIMANN* war in Ossingen schon um 1450 bekannt; doch sind die Eltern der Mutter infolge mehrfacher Namensgleichheit nicht festzustellen.

Im Jahre 1685 wurde *Gabriel VOGEL* Schulmeister in Ossingen.
Dieses Amt setzte keineswegs eine akademische oder wenigstens seminaristische Lehrerausbildung voraus. Meist genügte die - bei Erwachsenen durchaus nicht selbstverständliche - Fähigkeit, lesen und schreiben zu können; besondere pädagogische Eignung wurde sicherlich nicht gefordert. Die Einstellung des Schulmeisters erfolgte nach vorausgegangener Examinierung durch den Kirchenvorstand („Stillstand"); seine Besoldung war äußerst dürftig. Die Vergütung durch Naturalien reichte ebenfalls nie aus, so dass das Lehramt oft nur als Nebenamt versehen werden konnte.
Der Unterricht fand zu *Gabriels* Zeit in einem alten Häuschen am Hirschenplatz statt. In der Schulstube stand ein Kachelofen; die Wand zierte eine Schulordnung, damit sie „sowohl dem Schulmeister als auch den Schulkindern zur besseren Nachachtung immerdar vor Augen hange".

Die Schule gehörte wie die Armenfürsorge zu den Angelegenheiten der Kirche und unterstand daher dem Pfarrer und den beiden Kirchenpflegern, die durch regelmäßige Inspektionen den Lernstand der Kinder überprüften (hauptsächlich Lesen, Katechismus und Gesang; das Rechnen hingegen wurde stark vernachlässigt. Es ist anzunehmen, dass allenfalls 20 % der Schulabgänger auch das Schreiben beherrschten, - überwiegend Knaben, die gezielt gefördert worden waren). Der Schulbesuch durch die Kinder war äußerst unregelmäßig, da ihre Mithilfe in Haus und Hof sowie auf den Feldern und in den Rebgärten Vorrang hatte. Manche wurden im Sommer überhaupt nicht zur Schule geschickt; für die Kinder der außerhalb liegenden Einzelhöfe entfiel der Unterricht meist völlig.

Im Jahre 1690 wurde *Gabriel VOGEL* zum Untervogt gewählt, ein Amt, das schon sein Vater *Hans Jacob* [1304] 35 Jahre lang innegehabt hatte. Außerdem wurde er zum Statthalter ernannt. Da die neuen Aufgaben ihn stark in Anspruch nahmen, musste *Gabriel* das Amt des Schulmeisters aufgeben.

Im gleichen Jahre, am 25. April 1690, starb Gabriels Frau *Maria HUSRATH*, die ihm 12 Kinder geboren hatte, im 39. Lebensjahr.

Der Witwer (inzwischen 45) heiratete ein Jahr darauf zum zweiten Mal, und zwar am 23. Juni 1691 in Ossingen die 32jährige Witwe *Anna HUBER* von Oberneunforn/TG. Sie gebar ihm 1692 eine Tochter *Anna*, starb aber schon im Dezember desselben Jahres.

Am 26. September 1695 schloss er (knapp 50) in Ossingen die III. Ehe mit der 36jährigen *Anna SCHWESER,* Witwe des *Heinrich DEBRUNNER*. - Aus dieser Ehe gingen die Kinder *Anna Barbara I* (* 1696, starb früh), *Anna Barbara II* (* 1697), *Hans Wilhelm* (* 1699) und *Catharina* (* 1702) hervor.

Gabriel VOGEL übte das Amt des Untervogts 33 Jahre lang bis zu seinem Tode aus. Sein Nachfolger wurde unser Ahn *Rudolf WÄSPI* [320].

Gabriel starb am 1. Januar 1723 in Ossingen; er wurde 78 Jahre alt. - Seine Witwe starb zwei Jahre später, am 6. Februar 1725.

K i n d e r von *Gabriel VOGEL* [652/690] / *Maria HUSRATH* [653/691] :

a) *Barbara* [345]	* Ossingen;	≈ 26.02.1671	ebd.
(∞ 1692 *Hans Ulrich SIGG* [344])	+ Ossingen	15.11.1734	
b) *Ursula*	* Ossingen;	≈ 14.07.1672	ebd.
(∞ 1695 *Hans RÜTSCHI* v. Ossingen)	+		
c) *Gabriel* (Landwirt)	* Ossingen;	≈ 03.02.1674	ebd.
(∞ *GIRSBERGER*)	+ Ossingen	1713	
d) *Susanna (I)*	* Ossingen;	≈ 24.10.1675	ebd.
	+ Ossingen	28.06.1676	
e) *Susanna (II)*	* Ossingen;	≈ 18.03.1676	ebd.
(∞ 1696 *Johannes SIGG* v. Langenmoos)	+		
f) *Hans Jacob*	* Ossingen;	≈ 29.09.1678	ebd.
(zog nach Holland)	+		
g) *Heinrich* (Küfer, Richter)	* Ossingen;	≈ 06.03.1681	ebd.
(∞ *GLOOR*)	+ Ossingen	1746	
h) *Johannes (I)*	* Ossingen;	≈ 20.08.1682	ebd.
	+ Ossingen	22.08.1682	
i) *Johannes (II)* (Uhrmacher, Leutnant)	* Ossingen	≈ 23.09.1683	ebd.
(∞ *WOLF*)	+ Ossingen	1727	
j) *Caspar (I)*	* Ossingen;	≈ 01.02.1685	ebd.
	+ Ossingen	15.02.1685	
k) *Caspar (II)* [326] (Landwirt)	* Ossingen;	≈ 30.05.1686	ebd.
(∞ 1713 *Margareth METTLER* [327])	+ Ossingen	08.11.1735	
l) *Maria*	* Ossingen;	≈ 25.03.1688	ebd.
(∞ 1702 *Hans RANDEGGER* v. Ossingen)	+		

An dieser Stelle soll dem Leser ein überaus fragwürdiger Kommentar zur Nachkommenschaft *Gabriel VOGELs* nicht vorenthalten werden, der in seiner Diskriminierung bestimmter sozialer Gruppen auf unerfreuliche Weise an nationalsozialistisches Gedankengut erinnert (wiewohl der Urheber Schweizer ist), und dessen ideologischen Standort der Verfasser dieser Chronik in keiner Weise teilt.

J.P.ZWICKY schreibt in dem eingangs erwähnten Buch über die Familie VOGEL (S. 73): *„Gabriel* (1645-1723) wurde zum Stifter der dritten Linie. Seine Stellung als Schulmeister, Untervogt und Statthalter

muss für die damaligen Ossinger Verhältnisse eine recht respektable gewesen sein. Nicht so war es aber mit dem Ansehen seiner Nachkommen bestellt, die immer mehr abgleiteten und in einem Unterzweig ganz der sozialen Dekadenz verfielen, und schließlich, anfangs des 19. Jahrhunderts, im Mannesstamm ausstarben. So finden wir im Sammelbecken der Gescheiterten: Auswanderer, Angehörige ungelernter Berufe, militärische Mitläufer, Geschiedene, außerehelich Geborene, Schuldenmacher und Bankrotteure. Leider fehlt uns hier die Kenntnis der Ursachen für die genannten Anzeichen dieses genealogischen Proletariertums."

Ungeachtet der Tatsache, dass unsere Ahnenreihe gar nicht damit gemeint ist, da wir uns bereits in der nächsten und übernächsten Generation von der VOGEL-Linie verabschiedet haben (siehe weiter unten), verrät dieser engstirnige Standesdünkel einen bedauerlichen Mangel an Toleranz gegenüber Mitmenschen, deren Leben - aus welchen Gründen auch immer - anders verlaufen ist, als es einer überholten gesellschaftlichen Norm als ideal vorgeschwebt haben mag. Ohne die notwendige Kenntnis der sozialen Ursachen und persönlichen Umstände (die ihm, wie *ZWICKY* zugibt, leider fehlt), ist eine solch pauschale Verurteilung niemals erlaubt.

Gabriels Sohn Caspar VOGEL [326] wurde Landwirt in Ossingen. In seiner I. Ehe (deren Zeitpunkt und Dauer nicht bekannt sind) mit *Barbara WIESENDANGER* wurde ihm 1704 eine Tochter *Margaretha* geboren, die wahrscheinlich nicht lange lebte.
Vermutlich starb auch seine Frau früh, denn mit knapp 26 Jahren heiratete *Caspar* am 14. März 1713 in II. Ehe die 20jährige Margreth METTLER [327] von Ossingen, Tochter des Jacob METTLER [654] und seiner Ehefrau Barbara RANDEGGER [655]. Ihr Vater war möglicherweise Uhrmacher, - nach anderer Lesart Schulmeister; sein Name fehlt jedoch in *E. OERTLIs* Ossinger Schulverzeichnis. Seine Abstammung ist infolge fünffacher Namensgleichheit im Taufbuch nicht eindeutig auszumachen; die der Mutter *Barbara* hingegen lässt sich bis etwa 1520 in Ossingen zurückverfolgen. Ihr Großvater *Jörg RANDEGGER* war seinerzeit Müller auf der Husemer Mühle.

Caspar VOGEL wurde nur 49 Jahre alt; er starb am 8. November 1735 in Ossingen. Über den Tod seiner Frau *Margreth* ist nichts zu erfahren.

K i n d e r von *Caspar VOGEL* [326] / *Margreth METTLER* [327] :

a) *Barbara*	* Ossingen;	≈ 27.10.1713	ebd.
(∞ *Jacob ÖRTLI* v. Ossingen)	+		
b) *Margreth (I)*	* Ossingen;	≈ 05.02.1718	ebd.
	+ Ossingen	18.03.1719	
c) *Margreth (II)* [163]	* Ossingen;	≈ 10.11.1720	ebd.
(∞ 1741 *Heinrich RANDEGGER* [162])	+	nach 1755	
d) *Gabriel (I)*	* Ossingen;	≈ 18.08.1723	ebd.
	+ Ossingen	05.09.1724	
e) *Gabriel (II)*	* Ossingen;	≈ 06.01.1725	ebd.
	+ Ossingen	11.09.1732	
f) *Caspar*	* Ossingen;	≈ 04.07.1728	ebd.
	+ Ossingen	17.12.1728	
g) *Maria*	* Ossingen;	≈ 06.08.1730	ebd.
	+ Ossingen	09.10.1740	

Welche Verbindung von *Caspars* Tochter Margreth VOGEL [163] über ihren Mann Heinrich RANDEGGER [162] (der übrigens 1755 Richter in Ossingen war) zum Stamm WÄSPI führt, wurde zu Beginn dieses Kapitels bereits dargestellt.

Das gleiche gilt für Barbara VOGEL [345], die Schwester *Caspars* und älteste Tochter *Gabriel VOGELs* [690], die durch ihre Heirat mit dem Gerichtsmann Hans Ulrich SIGG [344] und andere Zwischenglieder die Verbindung zum Stamm WÄSPI herstellt.

Mit den genannten beiden weiblichen Mitgliedern des Stammes VOGEL endet dieser für uns. Wie wir aus dem weiter oben wiedergegebenen *ZWICKY*-Zitat schon erfahren haben, ist der Stamm VOGEL in Ossingen bald darauf auch in der männlichen Linie erloschen; lediglich an anderen Orten, so in Zürich, lebt er noch weiter.

Der Stamm ÖRTLI

Auch in diesem Fall ist es eine Publikation wie beim Stamm VOGEL, der wir eine willkommene Ergänzung eigener Forschungsergebnisse verdanken. Dabei ist es weniger eine Fortsetzung der Linie in die Vergangenheit als eine detaillierte Erweiterung der familiären bzw. persönlichen Situation, der wir in der Schrift *„Die OERTLI von Ossingen"* (ebd. 1955) von *Ernst OERTLI* begegnen (der auch die ältere Ossinger Chronik verfasst hat).

Doch zunächst unsere Verbindung mit der ÖRTLI-Linie:
Unser Ossinger Ahn, der blinde *Hans Jacob WÄSPI* [40] heiratete 1803 die *Anna HERTLI* [41] von Trüllikon/ZH, Tochter des Neunforner Schlossknechts und Schärmausers *Jacob HERTLI* [82]. Ihre Mutter war *Elisabeth ÖRTLI* [83] von Ossingen, die dem alten und angesehenen Ossinger Ziegler-Geschlecht der ÖRTLI entstammte.

Eine zweite, ältere Verbindung entstand durch *Rudolf WÄSPI II* [80], der schon Ausgangspunkt für die Verbindung zum Stamm VOGEL war, und seine Frau *Anna RANDEGGER* [81]. Ihr Großvater *Johannes RANDEGGER* [324] heiratete 1705 *Ursula KÜBLER* [325]. Deren Großvater wiederum, *Gebhart KÜBLER IV* [1300], war in Gisenhard mit *Barbel RÜÖTSCHI* [1301] von Ossingen verheiratet. Ihr Vater war *Hans Jagli RÜÖTSCHI* [2602], ihre Mutter *Verena ÖRTLI* [2603], Tochter von *Ulrich ÖRTLI*, genannt *PETTER* [5206].

Die ÖRTLI (auch OERTLI) gehen nach ihrem Namen (von *Ortwin* = „Schwertfreund") auf alemannische Ursprünge zurück: Um 450 besiedelte dieser germanische Volksstamm noch die Gegend nördlich des Bodensees, bis er unter dem Druck der Hunnen in den fast leeren Siedlungsraum der Ostschweiz vorstieß. Die meisten Einwanderer überschritten den Rhein bei Konstanz, was zu einer stärkeren Besiedelung des Oberthurgaus führte. Während ein Grundstock des ÖRTLI-Geschlechtes in seinem süddeutschen Heimatraum zurückblieb (z. B. Radolfzell am Untersee), gelangte ein ÖRTLI-Stamm auf diesem Weg in die Appenzeller Berge und ließ sich in Teufen nieder.

Ein zweiter Stamm der ÖRTLI-Sippe benutzte den Rhein-Übergang bei Stein/Rh. und siedelte im Stammheimer Tal (Waltalingen/ZH und Guntalingen/ZH); die Hauptfamilie wandte sich noch über den Berg nach Ossingen in die Mulde des *Ozo* und schloss sich der dortigen Siedlung an. Ein Teil wanderte weiter bis zur Glatt (ÖRTLI-Geschlecht in Höri) und in den Aargau (Remetschwil).

Die ÖRTLI in Ossingen tauchen urkundlich bereits 1450 auf, und zwar im „Stürbuch des Standes Zürich" (das Ossingen 1434 erworben hatte), wo ein *Uely OERTLI* mit 12 *s* (Schillingen) Steuer aufgeführt ist. Die damalige Steuerverordnung sah u. a. 10 *s* Steuer für je 100 *Pfund* Vermögen vor (1 *Pfd.* = 20 *s*). Im Falle *Uelis* würde sein steuerpflichtiges Vermögen etwa 10.000 *Franken* entsprechen. Zu berücksichtigen ist noch, dass die Kaufkraft des Geldes damals um ein Vielfaches größer war als heute.

1467 ist es ein „*Heintz ORTLI* und sin Wib", der mit 6 *s* Gut- und 10 *s* Leibsteuer im „Stürbuch" für Ossingen verzeichnet ist.

Anno 1492, als *Hanns von GRIESSHEIM* Schloss Widen verkauft, erscheinen die *ÖRTLI* als seine Eigenleute; sie sind aber schon Ziegler. Die Aufzählung nennt u. a. *Ulerich, Claw, Michel, Hanns* und *Rüdin,* alle *„... ZIEGLER, genannt ÖRTLIN"*. Es handelt sich dabei wohl um mehrere Generationen.

Vermutlich waren die *ÖRTLI* schon seit etwa 1400 an der Thur als schlosshörige Ziegelbrenner tätig. Die Hörigkeit gegenüber weltlichen oder geistlichen Herren war in jenen Zeiten der Normalfall für den Ossinger; denn sie bot neben Abgabepflicht und Frondienst auch den Vorteil des Schutzes durch die Feudalherrschaft. Freilich war die Abhängigkeit des Hörigen vielfach; selbst bei der Wahl des Ehepartners bestimmte der Fronherr durch Einschränkung der Möglichkeiten mit. Beim Tode des Hörigen mußte die Familie das beste Stück Vieh oder Kleid abliefern.

Im Jahre 1498 bauten die Ossinger auf ihrer Allmend (gemeinde-eigener Grund) mit 80 Gulden Kapital eine Ziegelhütte, bestehend aus Lufthütte und Brennofen, und schlossen mit der Zieglerfamilie *ÖRTLI* einen Liefervertrag, in dem sie den Zieglern die Hütte als Lehen übergaben. Der Schlossherr von Widen hatte keinerlei Anteil an dieser Vereinbarung. Lehensnehmer waren die 1492 beim Schlossverkauf genannten *ÖRTLI*-Familien (siehe oben). In der Folgezeit setzte die Gemeinde sogar durch, dass die Hütte von der Abgabe des Zehnten befreit wurde (Zehntherr war damals das Domstift Konstanz).

Die Auflagen der Gemeinde als eigentliche Hüttenbesitzer erschwerten den wirtschaftlichen Betrieb der Ziegelei jedoch merklich. So waren die Ziegler verpflichtet, ihre Ware zu einem Drittel unter dem Preisangebot der benachbarten Ziegeleien zu liefern. Die nächste Ziegelhütte stand in Gisenhard, das ebenfalls zur Gemeinde Ossingen gehörte.

Die Hütte produzierte nicht nur Backsteine und Dachziegel, sondern auch Kalk, der sowohl zur Mörtelbereitung als auch in den Weingärten der Umgebung zum Schutz der Reben benötigt wurde. Das Rohmaterial für den Kalkbrand wurde hauptsächlich aus dem Klettgau (bei Schleitheim/SH) herbeigeschafft, während der Lehm für den Ziegelbrand aus der Nachbarschaft stammte, wo er sich bei Überschwemmungen der Thur abgelagert hatte. - Zur Sicherung des Brennholzbedarfs waren den ÖRTLI schon bei der Abfassung des Lehensvertrages von der Gemeinde 40 Jucharten (ca. 1450 Aren) Uferwaldungen überlassen worden.

Im Winter konnte der gefrorene Lehm nicht gebrannt werden. Ansonsten wurde er nach der Reinigung gemischt (mit Sand und Rotgrund) und sodann barfuß gestampft. In einem hölzernen Kasten wurde der zukünftige Stein von Hand geformt, dann mit einem Brettchen abgestrichen und auf die Hand gestürzt. Meist kindliche Hilfskräfte („Laibuben") trugen den geformten Ziegel auf einem Brett flink zum Trockengestell, wo er je nach Wetterlage 2-3 Wochen lüften musste, bevor er gebrannt wurde. 450 Ziegel Tagesleistung konnten so erreicht werden.

Die Hütte selbst stand an Stelle des heutigen Hofs „Ziegelhütte ennet dem Berg" in der Thur-Niederung an der Straße nach Gütighausen.

Unser ältester Ahn der Ziegler-Dynastie ist Claus ÖRTLI [10.624], der 1546 zusammen mit *Wolfgang ÖRTLI* die Hütte betrieb.
Der Name seiner Frau ist nicht bekannt. Da seine ersten Kinder Mädchen waren und die erste Ehe seines früh verwitweten Partners *Wolfgang* kinderlos blieb, mussten in den folgenden zwei Jahrzehnten familienfremde Ziegler einspringen: Das taten *Jörg* und *Jacob LUPFER,* unterstützt durch 1-2 ständig angestellte Knechte.
Die Hüttenbrände erforderten während 14 Tagen und Nächten ununterbrochene Wache; die meiste Arbeit fiel an, wenn in den Rebgärten Kalk benötigt wurde. Da der Ziegler stets auch Bauer war, kam es zu einer erheblichen Doppelbelastung. Nicht selten wurde bei den Ziegler-Generationen der Wein aus dem eigenen Keller zum „Kraftspender", bis genau dieser angestrebte Effekt ins Gegenteil umschlug.

Bis 1550 arbeitete auch Peter ÖRTLI II [10.412] in der Hütte, ein Ahn aus dem eingangs erwähnten zweiten ÖRTLI-Stamm. Er war vermutlich der Sohn jenes Peter ÖRTLI I [20.824 ?], von dem bekannt ist, dass er 1517 in Niederhasli/ZH (a. d. Glatt) bei einem Wirtshaustreit erstochen wurde, als er sich dort zwecks Getreidekaufs aufhielt.

Peter II heiratete am 8. August 1535 Margret BALTHASAR [10.413] von Ossingen. Nach deren Tod ging er eine weitere Ehe mit *Adelheit SIBLER* ein, die ihn überlebte; denn 1585 war sie Witwe, als sie starb. - Sein 1537 geborener Sohn Ulrich ÖRTLI [5206] hatte nichts mehr mit dem Zieglerberuf zu tun und wurde vermutlich Bauer. Er heiratete Barbara BOCK [5207]. Die Verbindung seiner Tochter Verena ÖRTLI [2603] zum Stamm WÄSPI wurde eingangs bereits dargestellt.

Zurück zur Zieglerfamilie *Claus ÖRTLI:* Als die Brüder *LUPFER* um 1570 anstrebten, sich das Hüttenlehen ganz anzueignen, rafften sich die inzwischen mündig gewordenen *ÖRTLI*-Söhne auf, um die Führung des Betriebes in die eigene Hand zu nehmen: Im Urbar 1606 (eine Art Grundbuch) ist Hans ÖRTLI I [5312], Sohn von *Claus,* als Träger des Hüttenlehens beurkundet.

Hans I heiratete am 9. November 1576 in Ossingen Barbara HAMER [5313], einzige Tochter einer wohlhabenden Familie aus einem sehr alten und angesehenen Ossinger Geschlecht. Die *HAMER* (auch *HAMMER*) gehörten schon 1450 zu den weitaus größten Steuerzahlern der Gemeinde.

K i n d e r von *Hans ÖRTLI I* [5312] / *Barbara HAMER* [5313] :

a) *Magdalena*	*	Ossingen;	≈ 16.09.1577 ebd.
(∞ *Sebastian SIGG,* Gisenhard)	+	Ossingen	09.12.1611
b) *Ursula*	*	Ossingen;	≈ 27.05.1579 ebd.
	+		
c) *Hans*	*	Ossingen;	≈ 16.01.1581 ebd.
(∞ 1608)	+		
d) *Jakob* [2656] (Ziegler)	*	Ossingen;	≈ 11.04.1583 ebd.
(∞ 1609 *Anna RANDEGGER* [2657])	+		
e) *Andres*	*	Ossingen;	≈ 29.11.1584 ebd.
	+	Ossingen	15.03.1612

f) *Barbel*	* Ossingen;	≈ 20.11.1586	ebd.
	+ Ossingen	09.03.1612	
g) *Margaretha*	* Ossingen;	≈ 11.08.1589	ebd.
	+	vor 1594	
h) *Jerg*	* Ossingen;	≈ 03.10.1591	ebd.
(∞ 1612)	+		
i) *Margreta*	* Ossingen;	≈ 03.11.1594	ebd.
	+		
j) *Regel*	* Ossingen;	≈ 16.01.1597	ebd.
(∞ um 1618 *Jakob KÜBLER*)	+ Ossingen	1630	

Hans ÖRTLI I starb im Frühjahr 1601; seine Witwe *Barbara HAMER* im dritten Jahr danach am 23. Dezember 1604, - beide in Ossingen.

Das Wohnhaus der *ÖRTLI,* in dem schon 1450 zwei *ÖRTLI*-Familien aufgezählt worden waren und 1547 auch *Claus* gewohnt hatte, befand sich im Außerdorf (ein Doppelhaus, dessen andere Hälfte von *Cunradt ÖRTLI* bewohnt wurde; es stand wahrscheinlich in der nördlichen Häuserreihe hinter der *LANG'*schen Gartenanlage an zweitletzter Stelle).

Jacob ÖRTLI [2656] wurde Ziegler wie sein Vater und heiratete um 1609 in Ossingen Anna RANDEGGER [2657], Tochter des Niklaus RANDEGGER [5314] von Ossingen, der auf vierfache Weise in unserer Ahnentafel vertreten ist [Nr.5314/10368/10816/10945].
Aus seiner I. Ehe mit *Apollonia SCHNYDER* [10369] von Rorbas/ZH ging unser Ahn *Jörg RANDEGGER* [5184] hervor (nicht identisch mit dem gleichnamigen Husemer Müller [1286]). *Anna* stammte aus der II. Ehe mit Anna SCHLEGEL [5315], die *Niklaus* 1582 geschlossen hatte.

Die Mutter wohnte 1606 (mit *Anna* kurz vor deren Heirat) als Witwe bei der Kirche, ihre Nachbarn waren ebenfalls Ahnen von uns: im Nebenhaus der Untervogt *Rudolf WEGMANN* [5146], ein Haus weiter der Leutnant *Heinrich RANDEGGER* [1330].

Jacob ÖRTLI hatte mit 18 Jahren seinen Vater und, kaum dass er volljährig war, auch seine Mutter verloren. Kurz nach seiner Heirat kamen 1611/12 die schreckensreichen Pestjahre, in denen auch zahlreiche Mitglieder der *ÖRTLI*-Sippe dahingerafft wurden (allein 21 Personen innerhalb vier Monaten. Ganz Ossingen verzeichnete 356 Pesttote). Makabrerweise muss vermerkt werden, dass sich der zunehmende Bedarf an Löschkalk (für die Bestattung der an der Seuche Verstorbenen) positiv auf den Absatz der Ziegelhütte auswirkte.[4]

Auch die unsicheren Zeiten des 1618 ausgebrochenen Dreißigjährigen Krieges wirkten sich auf das Geschäft aus. Gelegentlich wurde *Jacob,* wie alle wehrfähigen Männer, zum Militärdienst einberufen. So verzeichnet der „Reisrodel" (Militärakte) von 1615/16, dass er „in kurtzer Weer, ... mit Spiess und Sturmhuben" unter *Benedikt KÜBLER* angetreten sei; - anno 1621/24, also zu Kriegszeiten: „im 1. Aufgebot, 3. Rotte. Hat Spiess und Sturmhuben".

Es gelang ihm in dieser Zeit, u. a. gesichert durch das eingebrachte Vermögen seiner Frau („Frauengut"), den Hüttenbetrieb durchzuhalten; er konnte sogar das Haus seines verstorbenen Vetters *Heinrich* in den Niederwiesen dazu erwerben. Ein Darlehen (300 Gulden) vom Untervogt *RANDEGGER* (nicht identisch mit dem namensgleichen späteren Untervogt [1330]) verhalf ihm dazu. Als Pfand setzte er Haus und Güter *Heinrichs* ein.
1634 bewohnte er mit seiner Familie dieses Haus, das für weitere 100 Jahre zum zweiten Stammhaus der Zieglerfamilie werden sollte.

Es mag die besondere Belastung seines Berufslebens gewesen sein, dass *Jacob ÖRTLI* kaum 50 Jahre alt wurde. Als er starb, waren seine hinterlassenen Kinder 1 - 17jährig.

Wie in vielen Häusern dienten deutsche Flüchtlinge im Ziegelwerk. Mit einem Knecht und zwei Mägden führte *Jacobs* Witwe *Anna RANDEGGER* die Hütte an der Thur, das Haus und die Familie in den Niederwiesen, 18 Jahre lang. - „Nicht grundlos, aber auch mit Neid", so *Ernst OERTLI* in seiner Chronik, „verfolgten Stillstand-Angeberinnen[5] jedes späte Licht im Zieglerhause und vermuteten dahinter übernächtliches Spiel und häuslichen Trunk".

Anna RANDEGGER starb am 21. April 1650 in Ossingen im 67. Lebensjahr.

---

[4] Infolge des nicht mehr zu bewältigenden Anfalls von Toten wurde schließlich ein spezieller Pest-Sarg benutzt (wie er heute noch im Kreuzgang der Probstei Wagenhausen/TG zu besichtigen ist): Der Sarg verfügt über einen nach unten herausklappbaren Boden, durch den die Leiche in die Grube glitt; so dass der Sarg immer wieder verwendbar war.

[5] Mitglieder des Kirchenvorstandes, die das sittliche Verhalten der Ortsbürger überwachten.

K i n d e r von *Jacob ÖRTLI* [2656] / *Anna RANDEGGER* [2657] :

a/b) *Hans / Jacob*	*	Ossingen;	≈ 21.10.1610 ebd.
(Zwillinge)	+	Ossingen	(früh)
c) *Barbara*	*	Ossingen	um 1611
	+		nach 1637
d) *Anna*	*	Ossingen;	≈ 19.01.1612 ebd.
(∞ 1634 *Hans KÜBLER*)	+		
e) Hans Jacob I [1328]	*	Ossingen;	≈ 18.08.1616 ebd.
(∞ I: 1642 Anna SIGG [1329])	+	Ossingen	Martini 1686
(∞ II: 1667 *Ursel RÜTIMANN*)			
f) *Maria*	*	Ossingen;	≈ 05.07.1618 ebd.
(∞ 1641 *Hans Ulrich KÜBLER*)			
g) *Ursula*	*	Ossingen;	≈ 28.01.1621 ebd.
	+		nach 1634
h) *Regula*	*	Ossingen;	≈ 21.01.1627 ebd.
(∞ 1650 *Baschion KÜBLER*)	+		

Zum Lebenslauf des Hans Jacob I [1328] berichtet *E. OERTLI* :
„Folgenschwer für die Entwicklung des Knaben erwies sich der Umstand, dass sein Vater um 1628 starb. Hans Jakob war ca. 12jährig, von seinen 6 Schwestern war nur eine älter, die jüngste war ein Jahr alt.
Mit 16 Jahren lernte Hansjakob im Großen Katechismus. Er konnte also lesen und war begabt. Die Kriegsgefahr dauerte noch 20 Jahre. In den folgenden Jahren missbrauchten fremde Hüttenknechte Jakobs Lesekunst, und sie verschwanden, als der Zieglerbub wegen Zauberei verzeigt wurde. Willig ließ dieser vom Pfarrer sich belehren, und er gelobte gänzliche Abkehr.
Der Vorfall beleuchtet aber die Anfälligkeit der Leute gegenüber dem Aberglauben und zeigt den bedenklichen Einfluss der Flüchtlinge gegen Ende des Krieges.“

Hans Jacob wurde Ziegler wie seine Vorfahren. Am 6. Oktober 1642 heiratete er in Ossingen die 20jährige Anna SIGG, *genannt Chläuslis* [1329], Tochter des Ossinger Bäckers Hans SIGG, *genannt Chläuslis* [2658]. Wie der Zuname entstand, den auch der Großvater trug, lässt sich vermuten; denn der Urgroßvater hieß Claus SIGG [10.632]. Da der Familienname SIGG zu den häufigsten in Ossingen gehörte, dürfte ein solcher Zuname der besseren Unterscheidung gedient haben. *Annas* Mutter war Ursula KOCH [2659], ebenfalls von Ossingen.

Hans Jacob wohnte sein ganzes Leben lang im ÖRTLI-Haus in den Niederwiesen bei der unteren Linde. Kurz nach seiner Verheiratung verkaufte er mit Einverständnis seiner Mutter deren Schuldbrief von 1635. Vermutlich war die Erbteilung bereinigt worden.
Wie seine Väter war *Hans Jacob* neben dem Zieglergewerbe Bauer. Seine Vermögensverhältnisse waren sicherlich gut, aber die große Familie mit 10 heranwachsenden Kindern, von denen keines im Säuglingsalter starb, brauchte auch entsprechend viel zum Unterhalt.

K i n d e r von *Hans Jacob ÖRTLI I* [1328] / *Anna SIGG* [1329] :

a) *Anna*	*	Ossingen;	≈ 25.06.1643 ebd.
(∞ 1661 *Michel ACKERET*)	+		
b) *Barbel*	*	Ossingen;	≈ 15.10.1644 ebd.
(∞ 1666 *Heinr. STAHEL,* Kirchenpfleger)	+	Ossingen	1724
c) *Ursula*	*	Ossingen;	≈ 18.10.1646 ebd.
(∞ 1671 *Urech RANDEGGER*)	+	Ossingen	1692
d) Hans II [664] (Ziegler), Zwilling	*	Ossingen;	≈ 16.04.1648 ebd.
(∞ 1672 Catharina RANDEGGER [665])	+	Ossingen	26.12.1705
e) *Hans Jacob* (Bauer), Zwilling	*	Ossingen;	≈ 16.04.1648 ebd.
(∞ 1672 *Ursel RÜTIMANN*)	+		
f) *Heinrich*	*	Ossingen;	≈ 28.07.1650 ebd.
(∞ 1675 *Maria GIRSBERGER*)	+	Ossingen	1708
g) *Johannes* (Sattler)	*	Ossingen;	≈ 27.03.1653 ebd.
(∞ I: 1678 *Salome SCHICKLER*)	+	Ossingen	1730
(∞ II: 1687 *Cathrina WEBER*)			
h) *Jörg*	*	Ossingen;	≈ 13.05.1655 ebd.
	+	Ossingen	1660

i) *Regel*	* Ossingen;	≈ 25.10.1657	ebd.
(∞ 1685 *Jacob SIGG*)	+ Ossingen	1726	
j) *Andres*	* Ossingen;	≈ 09.10.1659	ebd.
	+ Ossingen	1672	
k) *Vreneli*	* Ossingen;	≈ 24.04.1664	ebd.
(∞ 1689 *Bernhard GIRSBERGER*)	+	1737	

E. OERTLI schreibt: „Mehr als anderes bezeugt der Weg der Nachkommen den Geist in der elterlichen Familie. Die älteste Tochter *Anna* (a), welche früh einen Hüttenknecht heiratete, früh starb und dem Vater zwei kleine Enkel hinterließ, erinnert daran, dass die Familie beim Kriegsende wirklich gefährdet war. Die Tatsache, dass auch andere Familien litten, bestätigt nur diese Beobachtung.
Von den Zwillingssöhnen war (d) *Hans* [664] ein selbstsicherer Mann, als er heiratete und die Hütte übernahm.
Sein Bruder *Jakob* (e) war ruhiger, und er wurde Bauer.
Heinrich (f) dagegen mochte ein weicheres Gemüt gehabt haben; er begnügte sich als Mitziegler. Der vierte Sohn *Johannes* (g) wurde Sattler. Mit einem gewerblich-unternehmenden Zieglerwesen zog er in die Fremde. Dort nahm es deutsche Prägung an, und es scheint, dass diese Stammlinie gern wichtig auftrat. Damit unterschied sie sich wesentlich. Denn das Wesen des alten Zieglers war Hingabe an eine eigene, kleine Welt, Zurückhaltung in der Öffentlichkeit, auch wo die Berufserfahrung ein überlegenes Wissen und das Alter ein abgeklärtes Wesen gegeben hatten.

Im September 1665 starb die Ziegler-Hausmutter *Anna SIGG* [1329]. Das jüngste Kind war erst ein Jahr alt.
Fünf Jahre später kamen die Güter ihres Vaters auf die Gant [öffentliche Versteigerung], da keine Nachkommen den Gewerb führen konnten. *Hansjakob* [1328] kaufte für 167 *fl* [Gulden] Güter aus diesem Erbe. Anno 1667 nahm er ein Darlehen von 110 *fl* auf. Da er im Dezember vor der Wiederverheiratung stand, mochten Erbsicherstellungen oder bauliche Verbesserungen nötig gewesen sein.

In den Jahren 1671-76 heirateten 3 Söhne und 2 Töchter aus der Zieglerfamilie.
Der Landbesitz wurde bestmöglich zur Aussteuerung herangezogen, und darum mühte er sich bis zu seinem Tode, den Ausfall durch Landzukäufe zu ersetzen.“

Im Januar 1676 erwarb *Hans Jacob* für 167 *fl* Güter aus einer Gant, welche die Stadt Winterthur nach ihrem Verzicht auf Ossingen ausgeschrieben hatte; weitere Ersteigerungen folgten 1679, 1684 und 1686.

Am 10. Dezember 1667 hatte *Hans Jacob ÖRTLI I,* inzwischen 51 Jahre alt, zum zweiten Mal geheiratet, und zwar *Ursel RÜTIMANN*.
Er überlebte sie um 11 Jahre und starb Martini 1686 im Alter von 70 Jahren.
E. OERTLI fasst *Hans Jacobs* Bedeutung mit den Worten zusammen: „Sie bestand in der Geschlechterfolge darin, dass er in fünf Jahrzehnte langem Hüttendienst rund zwei Generationen gegenüberstand und das Zieglerlehen festigte. - Aus schlimmen Kriegszeiten herauf hatte der Ziegler die Bedeutung eines makellosen öffentlichen Amtmannes angenommen. Der Mann hatte das Amt geschaffen.“

Wie bereits erwähnt, übernahm der älteste Sohn Hans ÖRTLI II [664] die Ziegelhütte, während sein Zwillingsbruder *Heinrich* Bauer wurde. *Hans* lebte bis zum Todes seines Vaters im ÖRTLI-Stammhaus, in dem er zur Welt gekommen war.
Am 27. Februar 1672 heiratete er, knapp 24, die 18jährige Catharina RANDEGGER [665].
Sie war die Tochter des Leutnants und zeitweiligen Untervogts Heinrich RANDEGGER [1330] (über den im Kapitel „Einzelpersönlichkeiten“ noch Näheres zu erfahren ist) aus dessen II. Ehe mit Gertrud MÖRIKOFER [1331]. Die Mutter entstammte einer alten und vornehmen Familie aus Frauenfeld/TG, wo ihr Vater *Enoch* Bußmeister und Ratsherr gewesen war.
E. OERTLI vertritt die Ansicht, dass dem angesehenen und selbstbewussten *Heinrich RANDEGGER* die Heirat seiner Tochter mit einem Ziegler nicht standesgemäß gewesen sei. Er habe sich wohl eine bessere Partie erhofft, die seiner persönlichen Karriere hätte dienlich sein können. So pflegte er gern Umgang mit gehobenen Persönlichkeiten von Rang; auch der Taufpate *Catharinas* war kein unbedeutender Ossinger, sondern der Obervogt von Andelfingen. Es wäre daher verständlich, wenn der standesbewusste Schwiegervater zu der jungen Familie auf Distanz ging. *E. OERTLI* vermerkt, dass die Taufpaten der in der Folge geborenen *ÖRTLI*-Kinder zu Lebzeiten des stolzen Großvaters nur wenig bekannte Personen waren. Erst nach dem Tode *RANDEGGERS* (1682), der in seinem letzten Lebensjahr noch einmal das Amt des Untervogts bekleidet hatte,

standen auch Mitglieder seiner Familie zu Gevatter. Insbesonders die verwitwete *Gertrud MÖRIKOFER* wandte sich jetzt ihrer Tochter zu.

Nach dem Tode des alten Zieglers *(Hans Jacob)* zog die junge Familie um in das angebaute Haus des *Baschi HAMMER,* das seinen Eingang am Sträßchen in die Niederwiesen hatte.
Mutter *Catharina* erwies ich als ungewöhnliche, starke Frau, deren Beitrag zum ÖRTLI-Charakter so etwas wie Standesbewusstsein gewesen sein soll; - „und dieses konnte als Selbstachtung oder Selbstherrlichkeit zum Segen oder Unsegen werden. Schon hier begann man in die wohlwollende Achtung des Zieglers eine abwartende Beobachtung zu mischen“ *(E. OERTLI).*

Anno 1700 kaufte *Hans* einen ganzen Gewerb ohne Behausung für 450 *fl,* wohl aus dem Frauengut; denn seine Schwiegermutter war 1697 verschieden.

Catharina RANDEGGER starb mit 50 Jahren am 29. Mai 1702;
Hans, der wegen der Aussicht auf eine schwierige Erbteilung noch ein Testament aufgesetzt hatte, starb drei Jahre danach am 26. Dezember 1705; wie seine Frau in Ossingen.

K i n d e r von *Hans ÖRTLI I* [664] / *Catharina RANDEGGER* [665] :

a) *Ursula*	* Ossingen;	≈ 19.11.1672	ebd.
(∞ 1702 *Jörg GIRSBERGER*)	+ Ossingen	1754	
b) *Hans Jacob II* [332], Ziegler	* Ossingen;	≈ 16.12.1673	ebd.
(∞ 1699 *Barbara KÜECHLI* [333]	+ Ossingen	25.07.1728	
c) *Heinrich (I)*	* Ossingen;	≈ 21.05.1676	ebd.
	+ Ossingen	1676	
d) *Gertruth*	* Ossingen;	≈ 06.06.1677	ebd.
(∞ 1698 *Jacob VOGEL*)	+ Ossingen	1707	
e) *Heirech (II)*	* Ossingen	1680	
(+ nach 1 Monat)	+ Ossingen	1680	
f) *Anna*	* Ossingen;	≈ 17.04.1681	ebd.
(∞ 1704 *Jak. RANDEGGER,* Ehegaumer)	+ Ossingen	1717	
g) *Barbara*	* Ossingen;	≈ 06.05.1683	ebd.
(∞ 1707 *Jakob KÜECHLI,* Hirschenwirt)	+ Ossingen	1753	
h) *Regula*	* Ossingen;	≈ 10.05.1685	ebd.
(∞ I: 1712 *Hans Jörg GIRSBERGER*)	+ Ossingen	1737	
(∞ II: 1719 *Jakob WÄSPI,* Tischmacher)			
i) *Hans (I)*	* Ossingen	1687	
	+ Ossingen	1688	
j) *Hans (II)*	* Ossingen	1689	
	+ Ossingen	1691	
k) *Hans (III)*	* Ossingen	1691	
	+ Ossingen	1705	
l) *Heierech (III)*, Ziegler	* Ossingen;	≈ 01.04.1693	ebd.
(∞ I: 1718 *Margret KNÖPFLI*)	+ Ossingen	1745	
(∞ II: 1725 *Marie WEIDMANN*)			
m) *Verena*	* Ossingen;	≈ 10.05.1696	ebd.
	+ Ossingen	17.05.1707	
n) *Cathrina*	* Ossingen;	≈ 21.11.1698	ebd.
	+ Ossingen	08.11.1720	

Auch der älteste Sohn Hans Jacob II [332] trat in die Fußstapfen seiner Väter und wurde Ziegler.
Am 22. Januar 1699 heiratete er (26) in Basadingen/ZH die 21jährige Gastwirtstochter Barbara KÜECHLI [333] aus Ossingen. Ihr Vater Hans Jacob KÜECHLI [666] führte das Gasthaus „Hirschen“ und übte das Amt des Stabhalters und Dorfmeiers aus. Obwohl die *KÜECHLI* ein altes Ossinger Geschlecht darstellen (1383 werden sie im Zehnten-Urbar des Domstiftes Konstanz erwähnt; 1450 zählte man in Ossingen 3 Familien, darunter die des *Hans KÜECHLI* mit 2 Knechten und 1 Magd), stammte *Barbels* Großvater Bernhard KÜECHLI [1298] aus Diessenhofen/TG, wo er Metzger und Ratsherr gewesen war, bevor auch er durch Einheirat in Ossingen „Hirtzenwirt“ wurde (der Gasthof Hirschen war im Besitz der Familie SUTER gewesen, deren Tochter Susanne [1299] er zur Frau genommen hatte. Später wurde er hier, wie das Totenbuch bekundet, zum Richter gewählt.

Über *Hans Jacob KÜECHLI* weiß *E. OERTLI* zu berichten:
„Er war ein kluger Kopf, und das Wirten war neben einer großen Landwirtschaft eine strenge Sache. Auch wenn man mit bestem Willen diente, konnte etwas vergessen werden. 1688 kaufte er Felder, deren Bezahlung 1894 (!) ausgeschrieben werden musste.
Anno 1700 entlehnte er 300 *fl* und bedingte deren Rückzahlung in Wein oder Geld nach Belieben des Gläubigers, und für weitere 100 *fl* vereinbarte er Rückzahlung in Wein oder Geld nach eigenem Ermessen. Daneben besaß er 1600 *fl* als feste Schuld an das Spital in Zürich, »daran er nützit Vorschuss und zu bezahlen schuldig ist«."

Barbara KÜECHLIs Mutter war Anna FREI [667] von Stammheim, die insgesamt acht Kinder geboren hatte. In der Aufzählung der Bevölkerung von 1703 bemerkte der Pfarrer, dass alle Kinder der *KÜECHLI* wohl schreiben und lesen konnten. - *Barbels* Bruder *Bernart* wurde Hirschenwirt wie der Vater; desgleichen der ältere *Jacob,* er heiratete 1707 eine Schwester des Zieglers *Hans Jacob ÖRTLI,* die ebenfalls *Barbara* hieß.

Die Verbindung *ÖRTLIs* mit der gewandten Tochter des angesehenen Gastwirts und Amtsträgers konnte in Ossingen als eine glänzende Partie angesehen werden; auch entsprach sie der neuen Tradition, Ehefrauen „von Stand" zu wählen. Im Hinblick auf die schwache Stelle im Zieglerberuf (die Neigung zum Alkoholmissbrauch) war die Verbindung des Zieglers mit der Wirtstochter jedoch eine nicht zu unterschätzende Gefahr.

Das Ehepaar wohnte 25 Jahre lang mit den heranwachsenden Kindern in den Niederwiesen. Im älteren Stammhaus nebenan wohnte Bruder *Heinrich,* später auch dessen Sohn *Bernhard*.
Anno 1709/19 kaufte *Hans Jacob* die neu erbaute Trotte (Weinkelter), die gegenüber seinem Hauseingang errichtet worden war - übrigens neben den beiden Trotten, die Pfarrer *WASER* gehörten.

1724 zog die Familie mit 8 Kindern in das Hinterhaus des alten „Hirschen" (der quer zu dem heutigen stand), das *Barbara KÜECHLI* nach dem Tode ihrer Mutter als Erbteil zugefallen war. Die gute wirtschaftiche Lage ermöglichte es jetzt *Hans Jacob,* Bruder *Heinrichs* Anteil an der Hütte für 730 *fl* abzukaufen. Seinen Grundbesitz konnte er ferner durch Zukauf in den Jahren 1721-27 beachtlich vergrößern.

E. OERTLI schreibt dazu: „Der Hüttenbetrieb erfuhr eine bisher unbekannte Ausweitung. Neben dem Ziegler *Hansjakob* unterschied man dauernd noch drei Ziegler aus der Verwandtschaft und einen Hüttenknecht. Die Ziegelei war, in den Zeitverhältnissen gesehen, ein Großgewerbe geworden. Schmiede und Wagnerei fanden daran Verdienst, und der Ziegler fuhr mit eigener Fuhrhalterei nach Schleitheim hinaus und pflegte so weit über die Gemeinde hinausreichende Beziehungen.
Der Ziegler wurde ein handwerklicher Geschäftsmann mit einer gewissen Großzügigkeit im Handel und Wandel. Durch seine Hände ging viel Bargeld. Geschäftliche Angelegenheiten wurden im Gasthof der Schwester erledigt. Sie hielten den umgänglichen Mann viel von der Hütte und Familie fern. Eine solche Lebensführung war teuer, ohne dass die Familie davon profitierte."

Mit dem Hinweis auf gestiegene Beschaffungskosten für das Rohmaterial versuchte *Hans Jacob* den Preis für Kalk, den er der Gemeinde vertragsgemäß zu liefern hatte, heraufzusetzen. Diese aber sah ihr Lehenrecht gefährdet und pochte auf ihr Privileg.
Die Sache kam vor den Landvogt, der für die Gemeinde entschied, so dass der alte Preis unangetastet blieb.

Hans Jacob ÖRTLI hatte, unterstützt durch seine geschäftstüchtige Frau, in unermüdlichem Einsatz und mit unternehmerischem Geschick dem Hüttenbetrieb zur Blüte verholfen. Seine Hoffnung war ohne Zweifel, dass das florierende Familienunternehmen unter der Leitung seines Sohnes *Hans* in seinem Sinne weiter gedeihen möge.

Hans Jacob wurde nur 54 Jahre alt und starb am 25. Juli 1728.
Seine Frau *Barbara KÜECHLI* erreichte das 68. Lebensjahr; sie starb am 20. Januar 1745.

K i n d e r von *Hans Jacob ÖRTLI I* [332] / *Barbara KÜECHLI* [333] :

a) *Hans III* [166], Ziegler	* Ossingen;	≈ 27.06.1699	ebd.
(∞ I: 1728 *Margret SIGG*)	+ Ossingen	23.06.1762	
(∞ II: 1737 *Lisabeth MÜLLER* [167])			
b) *Hans Jacob*	* Ossingen	1701	
(∞ 1728 *Susanna STEINMANN*)	+ Ossingen	1745/50	
c) *Anna (I)*	* Ossingen	1704	
	+	1707	
d) *Catrina*	* Ossingen	1706	
(∞ 1728 *Vinzenz DÜNKI,* Richter)	+ Ossingen	1763	

e) *Heinrich (I)*	* Ossingen	1708
	+ Ossingen	1709
f) *Anna (II)*	* Ossingen	1710
(∞ 1729 *Hans Conrad STEFFEN* v. Dorf)	+	
g) *Heinrich (II),* Richter, Ehegaumer	* Ossingen	1711
(∞ 1735 *Barbara SIGG*)		
h) *Barbara*	* Ossingen	1713
(∞ um 1733 *Joh. WUHRMANN* v. Welsikon)	+	
i) *Susanna (I)*	* Ossingen	1714
(+ nach 4 Wochen)	+ Ossingen	1714
j) *Johannes (I),* Zwilling	* Ossingen	1715
(+ nach 5 Tagen)	+ Ossingen	1715
k) *Susanna (II),* Zwilling	* Ossingen	1715
(+ nach 7 Tagen)	* Ossingen	1715
l) *Johannes (II)*	* Ossingen	1716
(∞ 1740 *Anna VOGEL*)	+ Ossingen	1786
m) *Susanna (III)*	* Ossingen	1718
(∞ I: 1738 *Heinrich RANDEGGER*)	+ Ossingen	1793
(∞ II: 1746 *Hans Ulrich RANDEGGER*)		
n) *Hans Rudolf*	* Ossingen	1722
(+ nach 17 Tagen)	+ Ossingen	1722

Hans ÖRTLI III [166], der älteste Sohn des Zieglers *Hans Jacob I,* wuchs in seinem Geburtshaus in den Niederwiesen auf.

E. OERTLI schildert seinen Werdegang:

„Im Hause lebten die jüngsten Geschwister des Vaters. So hatte *Hans* nur einen sechs Jahre älteren Vetter *Heinrich* neben sich, und seine Tante *Kathri* war seine nur 7 Monate ältere Gespielin. Das 3 Jahre ältere Tantchen *Vreneli* war im Mai 1707 gestorben. Während *Heinrich* Laibub blieb, galt *Hans* früh als der zukünftige Lehensträger. Vermutlich wurde er auch aus Gesundheitsrücksichten geschont, da *Kathri,* welche in der Familie Tante für alles sein musste, schon mit 22 Jahren starb. - Ab 1718 wohnte auch *Heinrichs* Familie im Hause.

Anno 1728, und kaum zufällig knapp nach dem Tode des Vaters, führte *Hans* die Tochter *Margret* des allgemein geachteten Stabhalters *Hans SIGG* als Gattin heim.

Sogleich übernahm er die Ziegelhütte, etwa wie ein zuversichtlicher Mann, der die Bahn endlich frei vor sich weiß. Wir glauben, dass ernsthafte Gemeindeväter sich erstaunt fragten, ob der junge Mann im Übereifer die Fehldisposition des Vaters wirklich nicht erkannte, oder ob er dem sterbenden Vater etwas gelobt haben konnte. Oder war sein Temperament so ungestüm, dass er die Spannung gegenüber der Gemeinde missachten konnte?

Die Ziegelei war ein zwar intaktes, aber verkettetes Erbstück. Mit Einschränkungen im Betriebe wären verwandte Hüttenarbeiter betroffen worden. *Hans* kaufte daher wie jeder Anfänger zunächst Güter, um den durch Erbteilung entstandenen Ausfall aufzuholen und sein tägliches Brot sicherzustellen. Er nahm ein Darlehen von 150 *fl* auf. Anno 1735 erbte er als Frauengut 102 *fl.* Aber ein Jahr später war schon wieder ein Darlehen von 500 *fl* nötig geworden.

In diesem Krisenfrühling des jungen Geschäftsmannes starb seine Gattin nach einer Geburt. Sie war nur 34 Jahre alt geworden. *Hans* stand mit einer 7 Jahre alten Tochter allein, und seine große Verwandtschaft konnte oder wollte nicht einspringen. Der eindrucksfähige Mann war für den Moment vernichtet.

Noch über den Sommer hielt *Hans* stand. Dann gab er nach langem Zaudern das Familienkleinod heraus, indem er das Lehen mit seinem Hüttenanteil an den Bruder *Jakob* verkaufte. Das geschah am 14. Dezember 1736.

Hans stand in der Wiederverheiratung. Mit einer ausbedungenen Zugabe von 2 Vg. [Vierling] Reben und 300 Blatten [Dachziegeln] wollte *Hans* mit dem Hüttengeschäft verbunden bleiben. Aber das Lehen wurde abgetreten, ohne dass es im Grundbuch erwähnt wurde, und die Zukunft der Hütte lag in *Jakobs* Händen.

Diese Ausbootung aus dem traditionellen, verantwortlichen Dienst an der Gemeinde verletzte den Mann noch schwerer als der Tod in der Familie.

Wegziehen kam schon deswegen nicht in Frage, weil er Güter besaß, und durch seine Wiederverheiratung mit einer Dorffremden, Elisabeth MÜLLER [167] von Dorf (ZH), distanzierte er sich wiederum von seiner großen Verwandtschaft.

Als gesunder Mann hätte er gut neu anfangen, seinen Gewerb erweitern und als Bauer sich eine Welt schaffen können wie andere. Aber das geschah nicht. Er war nicht zu alt dazu, aber er war krank.

Drei Jahre später verkaufte *Hans* auf einer Großgant 30 Grundstücke. Er versuchte seine Rückkehr zur Hütte, da auch sein Bruder ohne Hilfe nicht auskam. Aber er muss abgewiesen worden sein, und mit dem Verkauf des Plattengeschäftes [Dachziegel-Herstellung] hörten anno 1742 seine Beziehungen zur Ossinger Hütte ganz auf. - Um 1750 war *Hans* Ziegeleiarbeiter in Gisenhard.

Die Wohnung beim Hirschen ... wurde aufgegeben. Zusammen mit dem Plattengeschäft wurden 850 *fl* gelöst, und dafür wurde das Nachbarhaus an der Straße zwischen Schmiede und Hirschen für 420 *fl* erworben. Das war anno 1748.

Im Januar 1751 befahl der Landvogt, vermutlich auf Empfehlung hin, dass die verschriebenen Güter des *Hans* auf die Gant geschlagen [d. h. öffentlich versteigert], die Schulden getilgt und seines Vorgängers Darlehen zur Hälfte zurückbezahlt werden sollten. Die Gemeinde griff zu und überreichte *Hansens* Tochter *Barbara* aus seiner ersten Ehe 150 *fl* als mütterliches Erbe.

Hans wurde ein früh gealterter Mann, der mit dem Verluste der Hütte seiner ureigensten Heimat nachtrauerte. Noch 1757 gelang ihm durch Untervogt *KÜBLER* im „Leue" als Anschicksmann der Rückkauf von Hüttengut: Die Grub und 4 Stück Reben wurden für 150 *fl* wieder sein Eigen. Aber die Hütte und das Lehen blieben verloren."
An anderer Stelle heißt es: „Nachdem man ihm das Vertrauen und die Verantwortung - nach seiner Meinung zu Unrecht - entzogen hatte, verlor er das Selbstvertrauen, krankhaft.
Er konnte nicht arbeiten, wurde eigensinnig und ließ alles um sich herum in Scherben gehen. Zum mindesten, nachdem er seinen einzigen Platz in der Hütte verkauft hatte, schaute er resigniert über das Jagen nach Besitz und Beifall hinaus und suchte Freiheit. Kompromisslos schritt er durch Verwahrlosung zur Vereinsamung und Armut." ...

„Am Abend des 23. Juni 1762 wurde *Hans,* einsam verschieden, auf seinem halben Vierling Reben »uff Schwamyl«[6] gefunden. Es war das Stück, das er beim Hüttenverkauf aus dem väterlichen Erbe sich ausbedungen hatte."

K i n d e r aus I.Ehe des *Hans ÖRTLI* III [166] mit *Margret SIGG* :

Diese eheliche Verbindung war nicht sehr fruchtbar. Lediglich das erste Kind, eine Tochter *Anna Barbara* (≈ 13.11.1729) blieb am Leben, jedenfalls starb sie nicht vor 1751.
Das zweite Kind *Hans Jacob (I)* (* 1731) wurde kein Jahr alt. Es folgten Totgeburten 1732, 1733 und 1734. Das sechste und letzte Kind schließlich, *Hans Jacob (II),* überlebte den Tag seiner Geburt nicht (10. März 1736). An den Folgen dieser Entbindung starb auch die Mutter *Margret* 5 Wochen später, 34 Jahre alt.

Die zweite Ehefrau des *Hans ÖRTLI*, die aus Dorf/ZH stammende *Lisabeth MÜLLER* [167], war bei der Heirat 19-20 Jahre alt. Sie war die älteste von insgesamt 8 Töchtern des Bauern Hans Urech MÜLLER [334] aus Dorf und seiner Frau Anna FREIMÜLLER [335], die aus einem alteingesessenen Andelfinger Geschlecht stammte (das schon 1393 bezeugt ist und seinen Namen von der Freimühle bei Andelfingen hat).
E. OERTLI schreibt über sie: „Der Not gehorchend und dem Zeitbrauch folgend, mussten die Mädchen sehr früh ihr Brot auswärts verdienen. *Magdalene* diente in Volken, *Lisabeth* kam gegen Schaffhausen hinaus.
Sie brachte hausfrauliches Können und guten Willen in die Ehe [und] hatte später einmal ein wenig Erbgut zu erwarten. ... Als Dorffremde ohne finanzielles Gewicht hatte *Lisabeth* in Ossingen nichts zu bedeuten. Bei den Hüttenverhandlungen achtete man sich ihrer kaum."
Als *Hans* krank wurde, „pflegte [sie] ihn als eine gute Krankenpflegerin. ... In diesen Jahren erwies sich *Lisabeth* als eine entsagungsvolle, tapfere Frau mit fleißigen, geschickten Händen. Damit bewahrte sie die verarmende Familie vor der Armengenössigkeit. Als man ihr 1751 die Äcker abgenommen hatte, konnte sie taglöhnen; ... *Hans* grämpelte [verfiel], bis sein Tod 1762 einer Befreiung gleichkam.
Lisabeth hat eine schwere Last tapfer getragen."

Lisabeth MÜLLER überlebte ihren Mann um 10 Jahre; sie starb in Ossingen am 18. Mai 1782, vier Wochen vor ihrem 65. Geburtstag.

---

[6] Heute: *"Schwamel"* (Flurname).

K i n d e r von *Hans ÖRTLI III* [166] / *Lisabeth MÜLLER* [167] :

a) *Hans Jacob (I)*	* Ossingen;	≈ 10.10.1737	ebd.
(starb nach 2 Tagen)	+ Ossingen	12.10.1737	
b) *Anna (I)*	* Ossingen;	≈ 18.08.1738	ebd.
	+ Ossingen	08.06.1747	
c) *Hans Jacob (II)*	* Ossingen;	≈ 20.11.1739	ebd.
	+	nach 1755	
d) *Hans Ulrich*	* Ossingen;	≈ 04.02.1741	ebd.
	+	nach 1755	
e) *Johannes*	* Ossingen	1743	
(+ nach 7 Tagen)	+ Ossingen	1743	
f) *Hans Heinrich*	* Ossingen	1744	
(+ nach 4 Tagen)	+ Ossingen	1744	
g) Elisabeth [83]	* Ossingen;	≈ 02.01.1746	ebd.
(∞ 1771 *Jacob HERTLI* [82] v. Trüllikon)	+ Trüllikon	23.10.1795	
h) *Anna (II)*	* Ossingen;	≈ O2.12.1747	ebd.
	+ Ossingen	26.05.1805	
i) *Küngolt*	* Ossingen;	≈ 22.03.1750	ebd.
	+		
j) *Hans Peter*	* Ossingen;	≈ 19.03.1752	ebd.
	+	nach 1810	

Mit Elisabeth ÖRTLI [83] trennen wir uns vom Stamm ÖRTLI, mit dessen weiteren Nachkommen uns nur noch die gemeinsamen Vorfahren verbinden.
Sie heiratete am 3. Februar 1771 in Trüllikon den Schlossknecht Jacob HERTLI [82] von dort. Er diente im Schloss Neunforn im nahen Thurgau. In dem nicht sonderlich repräsentablen Bau ohne Wehranlagen, der eher einem Verwaltungsgebäude gleicht, residierten die örtlichen Gerichtsherren im Auftrage Zürichs. Unterhalb Niederneunforns erstreckt sich am Hang zum Tal der Thur das größte zusammenhängende Weinbaugebiet der Region. Aber auch *Jacobs* Heimatdorf Trüllikon im Zürcher Weinland ist von Rebgärten umgeben.
Jacob übte zusätzlich die Tätigkeit des Schärmausers aus, d. h., er erfüllte den von der Gemeinde vergebenen Auftrag zum Fang der lästigen Maulwürfe. - Seine Vorfahren in Trüllikon waren wohl überwiegend Weinbauern; sie lassen sich dort bis etwa 1580 zurückverfolgen. Um 1470 waren die HERTLI bereits im benachbarten Andelfingen ansässig.

Jacob HERTLI starb im 61. Lebensjahr am 24. Mai 1799 in Trüllikon.
Elisabeth ÖRTLI wurde nur 49 Jahre alt und starb am 23.10.1795, ebenfalls in Trüllikon.

Ihre Identifikation ist unzweifelhaft, da im Totenbuch neben ihrer Herkunft auch ihr Geburtsdatum verzeichnet ist (was äußerst selten vorkommt). Insofern ist *E. OERTLI* in seiner Genealogie eine Personenverwechslung unterlaufen, wenn er von *Lisabeth* (*1739) berichtet: „... wohnte im Alter bei der oberen Linde in gleicher Stube mit *Jakob ÖRTLIs* sel. Witfrau und ihrer verh. Tochter *Margret ÖRTLI.*
Lisabeth starb ledig am 14. Xbris [Dezember] 1800 in Ossingen."
Hier handelt es sich einwandfrei um eine andere *Lisabeth ÖRTLI* (der Irrtum liegt in der Zuordnung des Geburtsdatums zur zitierten Person); denn es gab in Ossingen derzeit mehrere ÖRTLI-Familien.
Unsere Ahne *Elisabeth ÖRTLI* [83] ist die Mutter von Anna HERTLI [41], die in Ossingen unseren Vorfahren Hans Jacob WÄSPI [40] heiratete.

Die Ziegelhütte Ossingen blieb, nachdem unser unglücklicher Ahn *Hans ÖRTLI III* [166] seinen Anteil 1736 an seinen Bruder *Jakob* verkauft hatte, noch weitere 3 Generationen in der Familie ÖRTLI.

Jakobs gleichnamiger Sohn erbaute den heute noch erhaltenen Hüttenhof, in dem unsere Vorfahren nicht mehr gewohnt haben. Sein Enkel *Hans Ulrich ÖRTLI* verkaufte schließlich 1798 seinen Anteil (das halbe Lehen) an *Hans Ulrich SIGG,* mit dem er verschwägert war. Die andere Hälfte ging 1818 ebenfalls an *SIGG* über, nachdem der letzte Besitzer, *Johannes ÖRTLI,* vier Jahre zuvor verstorben war und der Vogt als Vormund der Kinder wegen Erbschwierigkeiten den Verkauf beschlossen hatte.

Damit war das Hüttenlehen genau 300 Jahre lang im Besitz der Ziegler ÖRTLI gewesen. Durch den genannten Verkauf war es jedoch keineswegs völlig in fremde Hände übergegangen, sondern nur in eine weibliche Stammlinie der ÖRTLI. Dort verblieb es weitere 93 Jahre, bis die Hütte 1891 endgültig stillgelegt wurde.

Der Stamm SCHWARZER

Da die Kirchenregister der Thurgauer Gemeinde Wagenhausen erst 1630 beginnen, ist über die Herkunft des SCHWARZER-Stammes vor diesem Zeitpunkt wenig Verlässliches zu erfahren. Als Begleittext zu einem SCHWARZER-Wappen (das einen schwarzen Adler darstellt und für unsere Linie wahrscheinlich ohne Bedeutung ist) aus der *Sammlung BODMER* heißt es:
„Die SCHWARZER erscheinen erstmalig 1539 in den Steiner Urkunden. 1559 sind sie Bürger zu Hemishofen, dann zu Wagenhausen und Kaltenbach. - Im 17. Jahrhundert ist ein *Heinrich SCHWARZER* Pfarrer in Toggenburg. Das Geschlecht bürgerte sich in der Stadt Zürich ein.“ - Lediglich der erste Teil dieser Darstellung betrifft offensichtlich unseren Stamm.

Im *Historisch-Biographischen Lexikon der Schweiz* findet der Name keinerlei Erwähnung, während das offizielle *Familien-Namenbuch der Schweiz* aufführt, dass es sich bei den Thurgauer SCHWARZER um ein altes Geschlecht handelt, dessen Bürgerrecht in Kaltenbach sowie in Uerschhausen schon vor 1800 bestand.

Zu ergänzen ist noch, dass einer mündlichen Überlieferung zufolge die *SCHWARZER* vor langer Zeit als fahrendes Völkchen aus dem fernen Ungarn zugewandert sein sollen; doch gibt es für diese Version wohl kaum einen überzeugenden Beweis.

Unser ältester urkundlich gesicherter Ahn Jörg SCHWARZER [2816] führt uns Anfang des 17. Jahrhunderts (es ist die Zeit des Dreißigjährigen Krieges) in den Kanton Thurgau nach Bleuelhausen bei Kaltenbach. Das am Hang des Stammerberges gelegene Dorf ist älter als Kaltenbach (zu dem es später gehörte) und war schon 799 als *Pluwilshusir* bekannt; um 1300 heißt es *Blüwilhusen*, was „Häuser beim Bleuel (= Stampfmühle)“ bedeutet. Es unterstand damals dem Gericht der Herrschaft von Wagenhausen, zu dessen Großgemeinde es heute gehört.

Über *Jörg SCHWARZERs* Beruf wissen wir nichts, doch ist anzunehmen, dass er Landwirt war wie die meisten Dorfbewohner; allenfalls kommt noch ein dörfliches Handwerk in Frage.
1634/50 wird er als Bürger von Wagenhausen genannt. Seine Frau (die Heirat fand vor 1630 statt) war Ursula SCHEUCH [2817], deren Herkunft ebenfalls im Dunkeln liegt.

K i n d e r von *Jörg SCHWARZER* [2816] / *Ursula SCHEUCH* [2817] :

a) *Hans Ulrich I* [1408]	* Bleuelhausen	
(∞ 1636 *Elisabeth STÄHELI* [1409])	+ Etzwilen	15.12.1686
b) *Hans*	* Bleuelhausen	um 1624
	+ ebd.	15.12.1655
c) *Hans Jacob*	* Bleuelhausen	um 1626
	+ ebd.	01.10.1635
d) *Jörg*	* Bleuelhausen	um 1628
	+ ebd.	15.03.1637
e) *Anna (I)*	* Bleuelhausen	01.1630
	+ ebd.	15.07.1633
f) *Hans Cunrat*	* Bleuelhausen	12.1632
	+ ebd.	28.01.1633
g) *Ursula*	* Bleuelhausen	12.1637
	+	
h) *Anna (II)*	* Bleuelhausen	12.1641
	+ ebd.	03.09.1642

Jörg SCHWARZER starb am 8. Dezember 1654 in Bleuelhausen; - seine Witwe *Ursula SCHEUCH* überlebte ihn um fast 7 Jahre und starb am 21. August 1661 am gleichen Ort.

Hans Ulrich SCHWARZER I [1408], der älteste Sohn von *Jörg* und *Ursula SCHWARZER,* wurde wie seine Geschwister in Bleuelhausen geboren. Schon in jungen Jahren musste er seine Arbeitskraft in fremde Dienste stellen: so 1634 bei dem Ehepaar *Hans KRENZ* und *Regula LEIMBACHER* in Etzwilen, zusammen mit weiteren 2 Knechten und 2 Mägden. Wahrscheinlich war dies der Anlass, weshalb er später seinen Wohnsitz ganz nach Etzwilen verlegte, einem Weiler unweit seines Heimatdorfes Bleuelhausen.
Etzwilen ist noch älter als Bleuelhausen und wird in den St. Galler Urkunden 761 *Zezinwilare* (ze Ezinwilare = „Weiler des Azo“) genannt, 1300 heißt er *Ezewiler*, in jüngerer Zeit noch *Etzweilen*. Er kam um 1400 an die Herrschaft Freudenfels (bei Klingenzell) und mit ihr später an Einsiedeln. Jetzt ist er der Gemeinde Kaltenbach angegliedert und gehört mit ihr zur Großgemeinde Wagenhausen.

Am 12. Februar 1637 heiratete *Hans Ulrich* in Burg bei Stein/Rh. Elisabeth STÄHELI [1409] von Wagenhausen.
In Etzwilen bekleidete er das Amt des Richters und Fürsprechers, wie das Totenbuch vermerkt.

K i n d e r von *Hans Ulrich SCHWARZER I* [1408] / *Elisabeth STÄHELI* [1409] :

a) *Susanna*	*	Etzwilen	um 1638
	+		
b) *Hans Jakob I* [704]	*	Etzwilen;	≈ 13.09.1640 Burg
(∞ 1668 *Anna BACHMANN* [705])	+		nach 1709
c) *Hans Jörg*	*	Etzwilen	um 1645
	+		
d) *Hans Ulrich II* [762]	*	Etzwilen	um 1652
(∞ I: 1676 *Barbara VETTERLI* [763])	+	Etzwilen	12.02.1728
(∞ II: 1692 *Barbara SCHMID*)			
e) *Margreth*	*	Etzwilen;	≈ 11.02.1655 Burg
	+		
f) *Hans Rudolf*	*	Etzwilen;	≈ 28.03.1658 Burg
	+		

Die Mutter *Elisabeth STÄHELI* starb am 9. Dezember 1679 in Etzwilen; sie wurde auf dem Friedhof Burg bestattet.

Trotz seines fortgeschrittenen Alters (er war schon in den Sechzigern) heiratete der Witwer *Hans Ulrich I* zum zweiten Male: am 17.7.1681 „uf Burg“ die 21jährige *Catharina WEBER,* Tochter des Maurers *Beat WEBER* und der *Catharina SIMLER,* beide von Bleuelhausen. Er zeugte sogar noch zwei weitere Kinder: *Catharina* (*1683) und *Hans Conrad* (*1685), bevor er am 15. Dezember 1686 in Etzwilen starb.

Von seinen Kindern aus erster Ehe stellt Hans Jacob SCHWARZER I [704] unseren Ahn in direkter Stammlinie dar (siehe unten).

Aber auch das vierte Kind *Hans Ulrich II* [762] ist ein SCHWARZER-Ahn über eine Nebenlinie: Er lebte als Handwerksmeister, Vorgesetzter der Kirchgemeinde Burg und als Mitglied des Ehegerichts zu Wagenhausen in Etzwilen, verheiratet mit *Barbara VETTERLI* [763] von Rheinklingen (das damals Rychlingen hieß).
Seine Tochter *Margreth* [381] heiratete 1696 *Hans Joachim DIRINGER* [380] von Nussbaumen/TG. - Sohn *Jacob DERINGER* [190] aus dieser Ehe ehelichte 1733 *Catharina REUTIMANN* [191] von Nussbaumen. - Beider Tochter *Anna* [95] (∞ 1766 mit *Jacob SYFERT* [94] von Nussbaumen) war die Mutter von *Anna SYFERT* [47], die 1794 *Hans Ulrich STRASSER* [46] von Nussbaumen heiratete. - Dieser wiederum war der Vater von *Anna STRASSER* [23], der Ehefrau unseres Ahns *Joachim SCHWARZER I* [22] von Kaltenbach.

Hans Jacob SCHWARZER [704], seines Zeichens Handwerksmeister unbekannter Zunft und „Vorgesetzter“ der Kirchgemeinde Burg, d. h. Mitglied des Kirchenvorstandes, wohnte zunächst in Etzwilen. Am 21. Juni 1668 heiratete er (27) „uf Burg“ bei Stein/Rh. die 28jährige Anna BACHMANN [705] von Rheinklingen, Tochter des Jacob BACHMANN [1410] daselbst und seiner Ehefrau Anna STEIGER [1411] von Wagenhausen.

K i n d e r aus der Ehe *Jacob SCHWARZER* [704] / *Anna BACHMANN* [705] :

a) *Hans Ulrich III* [352]	*	Etzwilen;	≈ 14.11.1669 Burg
(∞ 1690 *Anna MOOS* [353]	+	Eppenberg	nach 1709
b) *Anna*	*	Etzwilen;	≈ 13.01.1673 Burg
	+	Eppenberg	25.07.1705
c) *Hans Jacob*	*	Etzwilen;	≈ 17.10.1677 Burg
	+	Etzwilen	15.04.1678
d) *Conradt*	*	Etzwilen;	≈ 23.11.1679 Burg
	+	Etzwilen	30.11.1679
e) ungetauftes Söhnlein	+	Etzwilen	18.05.1685

Mutter *Anna BACHMANN* wurde nur 45 Jahre alt; sie starb am 19. Oktober 1685 in Etzwilen. Nach dem Tode seiner Frau verlegte *Hans Jacob SCHWARZER* seinen Wohnsitz von Etzwilen nach Eppenberg; sein Sohn *Hans Ulrich III* samt Frau *Anna* und vier Kindern ging mit ihm. Der einsame, oberhalb von Eschenz in 600 m Höhe gelegene Weiler besteht nur aus wenigen Ge-

bäuden, die selten mehr als 1-2 zusammengehörige Familien beherbergten. Von hier hat man einen reizvollen Blick hinunter auf den Untersee und das deutsche Hinterland. Der Eppenberg sollte nun für mehrere Generationen zur Heimat der *SCHWARZER* werden.

Der Witwer *Hans Jacob SCHWARZER* heiratete mit 61 Jahren ein zweites Mal: am 21.5.1702 „uf Burg" die Witwe *Verena WEBER* von Eschenz, die zwei Söhne, *Hans* (9) und *Conrad* (7) aus ihrer Ehe mit dem verstorbenen *Hans FREY* einbrachte.
Auch mit der zweiten Frau zeugte *Hans Jacob* noch mehrere Kinder, von denen jedoch keines am Leben blieb: *Margaretha* (*1702) wurde nur zwei Jahre alt, *Anna* (*1704) starb kurz nach der Taufe, ein weiterer Knabe starb 1709 ungetauft.

Der Todestag von *Hans Jacob SCHWARZER I* ist unbekannt. Anno 1709 hat er noch gelebt; zu diesem Zeitpunkt war er 69 Jahre alt.

Hans Ulrich SCHWARZER III [352] wurde in Etzwilen geboren und im September 1669 im Kirchlein Burg getauft. Die ersten 30 Jahre seines Lebens verbrachte er in Etzwilen; danach lebte er auf dem Eppenberg wie sein Vater.
Am 23.11.1690 heiratete er (21) in seiner Taufkirche die sechs Jahre ältere Anna MOOS [353] von Illnau/ZH. (Ihre Eltern lassen sich infolge mehrfacher Namensgleichheit nicht identifizieren).

K i n d e r von *Hans Ulrich SCHWARZER III* [352] / *Anna MOOS* [353] :

a) *Hans Jacob II* [176]	* Eppenberg;	≈ 16.10.1693	Burg
(∞ 1719 *Margret VETTERLI* [177])	+ Kaltenbach	03.11.1752	
b) *Hans Ulrich*	* Eppenberg;	≈ 02.03.1696	Burg
	+		
c) *Anna*	* Eppenberg;	≈ 14.01.1699	Burg
	+		
d) *Elsbetha*	* Eppenberg;	≈ 09.03.1701	Burg
(∞ *Peter VETTERLI,* Schmied)	+ Wagenhausen	17.01.1768	
e) *Barbara*	* Eppenberg;	≈ 01.07.1703	Burg
	+		
f) *Rudolf*	* Eppenberg;	≈ 30.01.1707	Burg
(∞ 1736 *Elisabeth NYDHARDT*)	+		

Im Jahre 1709 lebte *Hans Ulrich SCHWARZER III* noch (40 Jahre alt); wann er starb, ist nicht bekannt. Seine Frau *Anna MOOS* starb im Alter von 66 Jahren am 27. März 1729 auf dem Eppenberg.

Der jüngste Sohn *Rudolf* übernahm den Hof des Vaters; aber auch der ältere Bruder Hans Jacob SCHWARZER II [176] blieb auf dem Eppenberg.
Am 12. Januar 1719 heiratete er (25) in Burg bei Stein/Rh. die 18jährige Margareth VETTERLI [177] von Rheinklingen/TG, Tochter des Vorgesetzten (Mitglied des Kirchenvorstandes) Hans VETTERLI [354] von dort und seiner Ehefrau Angela FARNER [355] von Unterstammheim/ZH.

K i n d e r von *Hans Jacob SCHWARZER II* [176] / *Margreth VETTERLI* [177] :

a) *Anna*	* Eppenberg;	≈ 17.10.1719	Burg
	+		
b) *Margreth*	* Eppenberg;	≈ 29.03.1721	Burg
	+		
c) *Elsbetha*	* Eppenberg;	≈ 26.10.1722	Burg
	+ ebd.	01.02.1737	
d) *Hans Jacob III* [88]	* Eppenberg;	≈ 20.02.1724	Burg
(∞ 1746 *Anna LANGHANS* [89])	+ ebd.	12.12.1778	
e) *Hans Ulrich*	* Eppenberg;	≈ 17.01.1726	Burg
	+		
f) *Adam*	* Eppenberg;	≈ 10.1727	Burg
	+ ebd.	09.09.1748	
g) *Engel*	* Eppenberg;	≈ 26.07.1729	Burg
	+		
h) *Johannes*	* Eppenberg;		
	+ ebd.	02.09.1733	

i) *Hans Conrad* .....* Eppenberg; ≈ 14.03.1732 Burg
+
j) *Christian* .....* Eppenberg; ≈ 03.10.1734 Burg
+
k) *Anna Elisabeth (I)* .....* Eppenberg; ≈ 20.09.1736 Burg
+ (früh)
l) *Anna Elisabeth (II)* .....* Eppenberg; ≈ 12.04.1738 Burg
+
m) *Heinrich* .....* Eppenberg; ≈ 05.01.1741 Burg
+ ebd. 13.08.1743
n) *Benjamin (I)* .....* Eppenberg; ≈ 22.02.1742 Burg
+ ebd. 27.08.1742
o) *Benjamin (II)* .....* Eppenberg;
+ ebd. 21.01.1748

Hans Jacob SCHWARZER II und seine Frau *Margreth* verließen im Alter den Eppenberg und siedelten nach Kaltenbach/TG über, wo schon sein Vater das Bürgerrecht besessen hatte.
Das Dorf Kaltenbach, reizvoll zwischen Stammerberg und Rhein gelegen, wurde erstmalig 1107 unter diesem Namen erwähnt; ursprünglich hieß es gesamthaft Bleuelhausen (seit 799 beurkundet), womit heute nur der etwas höher gelegene Dorfteil gemeint ist. Außer diesem und einem Dutzend außerhalb gelegener Höfe gehört auch Etzwilen zur Gemeinde Kaltenbach.

Hans Jacob starb daselbst am 3. November 1752 im Alter von 59 Jahren; seine Witwe *Margreth VETTERLI* wurde 73 Jahre alt und starb am 3. August 1770 in Bleuelhausen.

Hans Jacob SCHWARZER III [88] verbrachte sein Leben auf dem Eppenberg, wo er im Februar 1724 geboren worden war. Sein Beruf ist wie der seines Vaters nicht bekannt, jedoch kommt auf den einsam gelegenen Höfen des Eppenbergs kaum etwas anderes in Betracht als die Landwirtschaft.
Er heiratete (knapp 22) am 13.1.1746 in Burg bei Stein/Rh. die 27jährige Anna LANGHANS [89] von Nussbaumen/TG. Ihr Vater Christoph LANGHANS II [178] übte das vom Kloster Ittingen übertragene Fischereirecht in den Nussbaumer Seen aus und bewohnte ein eigens für den Fischer errichtetes Häuschen auf der kleinen Insel im Werdsee. *Annas* Großvater Christoph LANGHANS I [356] war seit 1693 Untervogt in Nussbaumen gewesen; seine Vorfahren lassen sich bis etwa 1590 zurückverfolgen. - *Annas* Mutter war Anna EBERLI [179] aus dem unweit des Sees gelegenen Weiler Seeben bei Hüttwilen/TG.

K i n d e r von *Hans Jacob SCHWARZER III* [88] / *Anna LANGHANS* [89] :

a) *Anna* .....* 24.03.1746 Eppenberg
+
b) *Lisabeth* .....* 07.08.1750 Eppenberg
+
c) *Jacob* [44] .....* 14.01.1753 Eppenberg
(∞ 1780 *Margarethe GLESTI* [45]) + 16.05.1828 Uerschhausen
d) *Maria* .....* 23.04.1755 Eppenberg
(∞ *Johannes VETTERLI*) + 06.09.1833 Bleuelhausen

Hans Jacob SCHWARZER III starb im 55. Lebensjahr am 12. Dezember 1778 auf dem Eppenberg. Seine Frau *Anna LANGHANS* erreichte das ungewöhnlich hohe Alter von 85 Jahren und starb ebenda am 8. Mai 1804.

Auch der Sohn Jacob SCHWARZER [44] verbrachte den überwiegenden Teil seines Lebens auf dem Eppenberg, wo er am 14. Januar 1753 geboren worden war.
Am 4.2.1780 heiratete er (27) in Burg bei Stein/Rh. die 20jährige Anna Margaretha GLESTI [45] von Etzwilen, Tochter des Abraham GLESTI [90] von Klingenried bei Wagenhausen/TG, dessen Vorfahren von dort und vorher von Bleuelhausen bei Kaltenbach stammten (bis 1634 nachgewiesen. - Vgl. auch Kapitel „Der Stamm GLESTI“). Ihre Mutter war Anna Magdalena GEUGGIS [91] von Eschenz „auf den Höfen“, wo ihre Vorfahren schon 1688 nachweislich lebten.

K i n d e r von *Jacob SCHWARZER* [44] / *Anna Margaretha GLESTI* [45] :

a) *Jacob II*	* 20.05.1780	Eppenberg
(∞ 1802 *Barbara METZGER*)	+ 11.02.1855	
b) *Abraham* *	* 17.08.1783	Eppenberg
(∞ 1814 *Magdalena ISENRING*)	+ 18.03.1829	Uerschhausen
c) *Catharina*	* 06.03.1785	Eppenberg
	+	
d) *Joachim I* [22]	* 09.12.1787	Eppenberg
(∞ 1813 *Anna STRASSER* [23])	+ 17.11.1849	Uerschhausen
e) *Anna Maria Magdalena*	* 22.09.1793	Eppenberg
	+	
f) *Anna Catharina*	* 17.09.1797	Eppenberg
	+	

Erst im Alter verließ das Ehepaar *Jacob* und *Margaretha SCHWARZER-GLESTI* den Eppenberg und siedelte nach Uerschhausen/TG über, einem Dorf auf der Südseite des Nussbaumer Sees, wo sie vermutlich bei ihrem Sohn *Joachim* [22] auf dem Altenteil wohnten.

Das Dorf geht auf eine bronzezeitliche Pfahlbausiedlung zurück, die sich auf dem Uerschhauserhorn befand, einer kleinen Halbinsel, welche in den Nussbaumersee hineinragte.
1212 wird es als Urreshusen (= Häuser des Urro) bezeichnet.

Hier starben beide im Abstand von nur vier Tagen: Zuerst *Anna Margaretha GLESTI* am 12. Mai 1828 im 69. Lebensjahr, dann *Jacob SCHWARZER* am 16. Mai 1828 im 76. Lebensjahr.

Joachim SCHWARZER I [22], der als letzter unserer Ahnen noch vom Eppenberg stammte, wurde dort am 9. Dezember 1787 geboren. Auf dem Hof seines Vaters verbrachte er auch seine Jugendjahre.
Am 9. Februar 1813 heiratete er (25) die 18jährige Anna STRASSER [23] aus Nussbaumen/TG. Sie war die Tochter des Schuhmachers Hans Ulrich STRASSER [46] „auf dem Berg“ und seiner Ehefrau Anna SYFERT [47] von Nussbaumen. Beide Eltern hatte sie früh verloren: ihre Mutter starb (knapp 26jährig), als *Anna* sieben Wochen alt war; ihr Vater, der ein halbes Jahr später noch einmal geheiratet hatte, lebte danach keine zwei Monate mehr und starb 1795 in Girenbad/ZH im 30. Lebensjahr. Selbst die Stiefmutter *Anna Barbara WISSMANN* starb bereits 1800, als *Anna* 5 Jahre alt war.
Die *STRASSER* entstammen einem alten Nussbaumer Geschlecht, das seit 1552 dort ansässig ist (unsere Ahnenreihe ist bis 1605 nachgewiesen). Auch das Geschlecht der *SYFERT (= SIGFRID)* ist bis 1582 in Nussbaumen zurückzuverfolgen.

Anna STRASSER kam als Vollwaise in die Obhut eines amtlichen Vormunds, und zwar des Nussbaumer Vogts *Christoph LANGHANS* (der vermutlich ein Nachkomme unseres Fischers gleichen Namens [178] war). Er verwaltete auch ihr Vermögen, das aus dem väterlichen Erbe bestand, und legte es für die Zeit ihrer Unmündigkeit zinsbringend in Form verschiedener Darlehen an, so dass es sich beachtlich vermehrte. Als *Anna* heiratete, konnte sie auf Antrag über ihr Vermögen verfügen.[7]

Joachim SCHWARZER I besaß wie seine Väter das Bürgerrecht von Kaltenbach. 1830 kaufte er sich auch in das Bürgerrecht von Uerschhausen ein, wo er inzwischen Fuß gefasst hatte. Hier war er neben der Landwirtschaft auch als Vieharzt tätig (er soll im französischen Grenoble Veterinärmedizin studiert haben, doch wurde sein dort erworbener Titel in der Schweiz nicht anerkannt). Die Gemeinde Uerschhausen wählte den angesehenen Mann alsbald zum Ortsvorsteher.

K i n d e r von *Joachim SCHWARZER I* [22/*C16*] / *Anna STRASSER* [23/*C17*] :

a) *Jakob [C8]*	* 16.11.1813	Uerschhausen
(∞ I: 1835 *Regina HARDER*)	+ 12.03.1872	ebd.
(∞ II: 1848 *Katharina MÜLLER [C9]*)		
b) *Margaretha*	* 13.10.1815	Uerschhausen
(∞ 1838 *Joh. STRASSER* v.Uerschhausen)	+ 24.??.1873	
c) *Magdalena*	* 14.06.1821	Uerschhausen
(blödsinnig)	+ 11.06.1868	Ossingen

* Von *Abraham* stammen die heute noch in Uerschhausen lebenden drei SCHWARZER-Familien ab.

[7] Aktenkundig im Waisenprotokoll des Kreises Eschenz.

d) *Anna (I)* .....* 08.08.1823 Uerschhausen
+ 25.06.1827 ebd.
e) *Hans Ulrich* .....* 06.12.1825 Uerschhausen
(∞ 1851 *Elisabetha HUBER* v.Eppenberg) + 20.10.1878 Basel
f) *Joachim* .....* 12.06.1829 Uerschhausen
+ 03.01.1893 Zürich
g) *Anna (II)* [11] .....* 25.09.1830 Uerschhausen
(∞ 1853 *Heinrich WÄSPI* [10]) + 07.08.1905 Ossingen

Anna SCHWARZER [11], als jüngste Tochter am 25. September 1830 in Uerschhausen geboren, wuchs daselbst bei ihren Eltern auf.
Am 18. August 1853 heiratete sie, 23jährig, den gleichaltrigen Wagnermeister Heinrich WÄSPI [10] aus Ossingen/ZH. Er entstammte einem alten Ossinger Geschlecht, das seit etwa 1600 dort ansässig war und zuvor aus Wattwil im Toggenburg (SG) kam.

Ihre von Geburt an geistig behinderte Schwester *Magdalena* (c) lebte zunächst in der Obhut ihrer Eltern; ab 1865 wohnte sie bei *Anna* [11], die in Ossingen verheiratet war. Dort starb sie, ledig, im Alter von 47 Jahren.

Joachim SCHWARZER I starb in Uerschhausen, drei Wochen vor seinem 62. Geburtstag, am 17. November 1849. Seine Frau *Anna STRASSER* wurde 64 Jahre alt und starb am 13. Dezember 1855, sechs Jahre nach *Joachims* Tod, ebenfalls in Uerschhausen.

Fortsetzung: Kapitel *Familie Heinrich WÄSPI / Anna SCHWARZER* (Seite W-19).

Der Stamm GLESTI

Der Stamm GLESTI zeichnet sich weder durch herausragende Einzelpersönlichkeiten noch durch detaillierte Lebensläufe aus. Auch ist die Anzahl der uns betreffenden Generationen eher bescheiden. Vielmehr sind es hier die näher bekannten politisch-sozialen Lebensumstände, in denen das Geschlecht der GLESTI gelebt hat, die ein besonderes Kapitel rechtfertigen.
Einzelheiten zur Geschichte dieseses Stammes verdanken wir der Schrift: *„Das Geschlecht der GLESTI in Waltalingen, Stein am Rhein und Wagenhausen“* [8], die um 1964 erstellt wurde, und deren Verfasser nicht ermittelt werden konnte.

Die Sippe der GLESTI (früher GLESTING, GLEISTING, GLÖSTING, GLESTINGER, GLÄSTI, GLESCHTI) ist alemannischen Ursprungs und gliedert sich genealogisch in drei vermutlich stammverwandte Hauptlinien:
Die GLESTING in *Waltalingen* (Vogtei Andelfingen/ZH), - die GLESTING in der ehemals zürcherischen Stadt *Stein am Rhein* - sowie die GLESTI in Richlingen, Bleuelhausen, Klingenried, Etzwilen und Kaltenbach (in der Roggwiler - seit 1575 Steiner - *Herrschaft Wagenhausen*).

Wir beschränken uns hier auf unseren (den letztgenannten) Zweig, über den es in der o. g. Schrift heißt (Text leicht gekürzt):
„Die fruchtbare, von einem arbeitsamen, aufgeweckten und bildsamen Menschenschlag weinländisch-vorderthurgauischer Prägung bewohnte Landschaft zwischen Stammheimerberg und Rhein war während Jahrhunderten der Lebensraum der GLESTING oder GLESTI.

Das Geschlecht gehörte hier im Herrschaftsverband Wagenhausen mit den anderen alteingesessenen Sippen [9] zu den Gotteshausleuten des Klosters Wagenhausen und zu den bürgerberechtigten Angehörigen der Herrschaft Wagenhausen.

Diese Gotteshausleute unterstanden der Gerichtsbarkeit des als Filiale des Klosters Allerheiligen zu Schaffhausen im 11. Jahrhundert gegründeten Benediktinerklösterchens Wagenhausen, einer Propstei, die 1525 mit seinem Vorsteher vier Jahre vor der Aufhebung [des Klosters] Allerheiligen zur Reformation übertrat und seither mit seinen Gütern und Rechten in Unselbständigkeit

[8] Der genauer Titel nicht bekannt, da das Titelblatt des vorliegenden Exemplars fehlt.

[9] unter anderem BACHMANN, BRÜTSCH, ERZINGER, FEHR, HUBER, SCHWARZER, VETTERLI.

und Armut bis zum Übergang an den Kanton Thurgau im Besitze des Standes Schaffhausen blieb. Andererseits waren die Wagenhauser Gottesleute, wie die Untertanen der weltlichen Herrschaft Wagenhausen, für Fälle der hohen Gerichtsbarkeit und der Appellation bis 1798 dem Landgericht der Landgrafschaft Thurgau, bzw. seit der Eroberung des Thurgau (1460), den den Thurgau regierenden eidgenössischen Orten, unterstellt.

Als Eigenleute des Klosters Wagenhausen waren die GLESTING und GLESTI, wie die übrigen Gotteshausleute, im Besitz eigener Rechte. So war ihnen erlaubt, jedes in der Herrschaft Wagenhausen verkaufte Gut durch Zug sich anzueignen, eine Rechtshandlung, die nur durch das Gotteshausgericht gefertigt werden durfte, ohne jede Einmischung des weltlichen Gerichtsherrn. Die Herrschaft Wagenhausen hatte somit zwei Obherren: Die Geistlichen - die Pröpste - auf Grund der Rechte des Klosters und die Weltlichen auf Grund der ihnen zustehenden oder verliehenen Rechte. Die Rechten und Pflichten der Inhaber von Gotteshausgütern sind im Propstei-Urbar vom 26. Mai 1491 genau umschrieben. Daraus geht hervor, dass alle Gotteshausgüter und Handlehen [10] des Klosters waren. Durch diese Tatsache wird auch der mehrfach gewechselte Güterbesitz der GLESTI innerhalb des Wagenhauser Herrschaftsbesitzes verständlich.

Als erster Angehöriger der Sippe GLESTING alias GLESTI lässt sich in der Herrschaft Wagenhausen 1523 ein Hans GLESTING in Richlingen [11] nachweisen, als dieser Urvater der Kaltenbacher GLESTI am 16. November dieses Jahres um 100 Gulden vom Bauern *Conrad WOLGESANG* von Wagenhausen alle Rechte kaufte, die dieser an seinem Wagenhauser Klosterhof in Richlingen hatte und wofür *GLESTING* am gleichen Tage über diesen Hof einen Lehenrevers ausstellte. Mit dieser Urkunde ist erwiesen, dass *GLESTING* 1523 ein Gotteshausmann und ein Lehenträger der Propstei Wagenhausen war. Nicht festgestellt werden konnte hingegen, ob *Hans GLESTING* oder schon sein Vater in das Wagenhauser Herrschaftsgebiet eingewandert war und ob das Geschlecht aus Waltalingen oder, was unwahrscheinlicher ist, aus der Stadt Stein stammt.

Die GLESTING lassen sich in Richlingen unter diesem Namen und den Namensvarianten GLESTINGER, GLESTIN und GLESTI noch bis 1639 verfolgen. Da die Kirchenbücher von Burg bei Stein jedoch nur noch seit 1630 vorhanden sind, und da in den 1598 beginnenden Tauf- und Ehebüchern keine Richlinger GLESTING und GLESTI vorkommen, lässt sich die ältere Genealogie des Geschlechtes nur unvollständig erstellen. Die in Richlingen nachweisbaren Familienmitglieder der älteren Linie sind:

1. ***Anna GLESTING,*** von Richlingen, wohl Tochter oder Enkelin des Stammvaters *Hans,* verheiratet am 28.8.159 in Stein am Rhein mit *Hans RIETLY* (heute RIETLI), von Hemishofen.
2. ***Heinrich GLESTIN*** *(GLESTINGER* und *GLESTI),* Landwirt in Richlingen, 1634 und 1636 im Bevölkerungsverzeichnis der Pfarrei Burg genannt, gestorben in Richlingen, begraben auf Burg am 17.11.1639. Er war verheiratet mit *Anna WEPFER* von Stein am Rhein [12], welche 1634 im Bevölkerungsverzeichnis von Burg genannt ist und am 17.9.1635 auf Burg beerdigt wurde. Die Kinder aus dieser Ehe waren:
   a) ***Barbara,*** verheiratet am 10.9.1637 in Basadingen mit *Martin FRÖLICH,* Witwer der *Ursula SCHMID*, Landwirt in Basadingen, gestorben in Basadingen am 31.3.1653, wo am 22.2.1662 auch der Tod der *Barbara* aufgezeichnet ist.
   b) ***Johannes,*** 1634 im BV Burg genannt, begraben auf Burg am 2.10.1635.
   c) ***Hans,*** 1634 im BV (Bevölkerungsverzeichnis) Burg genannt.
   d) ***Heinrich,*** getauft auf Burg am 27.3.1630, begraben daselbst am 9.7.1630.
   e) ***Jakob,*** getauft auf Burg am 3.(?)3.1633, - 1636 im BV Burg als dreijähriges Kind seines Vaters genannt.

Die gesicherte lückenlose Stammfolge der heutigen GLESTI beginnt mit *Hans GLESTING* alias GLESTI (+ 1678), welcher seit 1633 in Bleuelhausen nachweisbar ist. Seine Abstammung von den GLESTING zu Richlingen steht außer Zweifel, und der Umstand, dass sich seine Eltern nicht mehr feststellen lassen, ist nur dem verlorenen ältesten Kirchenbuch der Pfarrei Burg zuzuschreiben."

Hans GLESTING [720] heiratete am 27. Januar 1633 im Kirchlein Burg *Anna WEIDELI* aus Bleuelhausen. Keine fünfzehn Monate nach der Hochzeit verlor er seine junge Frau, die am 9. April 1634 an der Geburt ihrer Tochter *Anna* starb. Auch das Kind überlebte seinen ersten Lebenstag nicht.

---

[10] Lehen des Inhabers auf Lebenszeit.

[11] auch Rychlingen (heute Rheinklingen).

[12] vermutlich identisch mit der am 17.7.1590 in Stein/Rh. getauften *Anna,* Tochter von *Welti (Walter) WEPFER* und *Verena LUTZ.*

Noch im selben Jahr heiratete er in zweiter Ehe Magdalena HARDER [721] aus Uerschhausen, die vorher in Waltalingen in Diensten gestanden hatte.

K i n d e r von *Hans GLESTING* [720] / *Magdalena HARDER* [721] :

a) *Margaretha*	≈	02.05.1637	Burg
(∞ 1666 *Ulrich ERZINGER* v. Wagenhausen)	+		
b) *Verena*	≈	10.03.1639	Burg
	+	12.01.1640	ebd.
c) *Hans Jakob (I)*	≈	10.10.1640	Burg
	+		
d) *Caspar* [360]	*	1641	Bleuelhausen
(∞ I: 1671 *Salome HERZOG* [361])	+		
(∞ II: 1694 *Barbara FARNER*)			
e) *Jakob (II)*, Handwerksmeister	≈	15.10.1643	Burg
(∞ 1682 *Ursula BÜEL* v. Stein/Rh.)	+		
f) *Hans Conrad*	*	1644	Bleuelhausen
	+		
g) *Hans*	≈	20.04.1645	Burg
	+		
h) *Hans Ulrich*	≈	27.06.1647	Burg
	+	30.06.1667	ebd.
i) *Hans Jakob (III)*	≈	17.03.1650	Burg
	+		
j) *Verena*	≈	16.04.1654	Burg
(∞ 1689 *Hans OBERBOLZ* v. Wagenhausen)	+		
k) *Ursula*	*	um 1657	Bleuelhausen
	+	29.04.1723	Wagenhausen.

Die jüngsteTochter *Ursula* stand über 30 Jahre in der Propstei Wagenhausen in Diensten.

Hans GLESTI kam 1650 in wirtschaftliche Schwierigkeiten, da ihm ein Winterthurer Gläubiger *(Andreas KÜNZLI)* für den kleinen Schuldbetrag von 50 Gulden Kapital und 15 Gulden Verzugszins den Prozess machte und das Unterpfand - wohl das Haus in Bleuelhausen - auf die Gant (Zwangsversteigerung) brachte und den Schuldner nach Thurgauer Recht durch das Thurgauer Landgericht ausrufen ließ. Da der Handel vor dem Vogtgericht der Herrschaft Wagenhausen ausgetragen wurde, steht fest, dass *Hans GLESTI* als Eigenmann der Propstei Wagenhausen auch Herrschaftsangehöriger war, eine Duplizität, die sich später noch bei seinen Nachkommen und den meisten Wagenhauser Vogteiuntertanen vorfindet.

Das Unglück des Bleuelhauser Stammvaters wirkte sich bei seiner kinderreichen Familie auch auf seine Nachkommen aus. Das Geschlecht fristete in einzelnen Zweigen im kargen Kleinbauernstand als Zinsbauern und unselbständige Handwerker ohne auskömmlichen Grundbesitz lange ein bescheidenes Dasein, und da es bis um 1800 auch familienmäßig schwach verbreitet war, wundert es nicht, in den reichlich fließenden Quellen der Herrschaft Wagenhausen nur spärliche Aufzeichnungen über die GLESTI vorzufinden.

Mit dem beginnenden 19. Jahrhundert änderten sich diese Verhältnisse. Das Geschlecht wurde durch die Stammütter der FEHR und BÖLSTERLI von Wagenhausen, der MEILI von Hemishofen und der SEIFERET von Nussbaumen größer und lebenskräftiger, und es entwickelte sich mit wenigen Ausnahmen aus eigener Kraft zur Aufsteigerfamilie. So begegnen wir bei den späteren GLESTI mehreren grundeigenen Bauern, einem Forstwirt, Handel- und Gewerbetreibenden, selbständigen Handwerkern, Angehörigen des öffentlichen Verkehrs- und Verwaltungsdienstes und privatwirtschaftlichen Angestellten.

Am 5. Mai 1662 starb die Mutter der vielköpfigen Familie, *Magdalena HARDER*. Das jüngste Kind war bei ihrem Tode fünf Jahre alt.
Der Witwer *Hans* schloss im gleichen Jahre eine dritte Ehe, seine Frau war *Barbara VETTERLI* aus Rychlingen (Rheinklingen).

Anno 1678, am 2. Weihnachtstag, starb auch *Hans GLESTING*, der seine zweite Frau *Magdalena* um 16 Jahre überlebt hatte.

Sein zweiter Sohn Caspar GLESTI[13] [360], 1641 in Bleuelhausen geboren, lebte in seinem Heimatdorf bis etwa 1678. - Er heiratete am 19. März 1671 auf Burg die 33jährige Salome HERZOG [361] aus Häusern bei Bonau/TG. Ihr Vater war Gebhard HERZOG [722] von dort, ihre Mutter Lisabeth FÜRLAUF [723]. Mit knapp 22 Jahren war *Salome* bereits Mutter eines unehe-

[13] 1674 und 1679 auch GLESTINGER genannt.

lichen Sohnes *Hans Jakob* geworden. Sein Vater war *Hans TOMELI* von Wigoltingen, der später Müller in Hüttlingen war und zum Stammvater der heutigen DUMELIN von Hüttlingen wurde.

K i n d e r von *Caspar GLESTI* [360] / *Salome HERZOG* [361] :

a) *Catharina* .....≈ 05.11.1671 Burg
(∞ *Jakob BÖSCHENSTEIN,* Meister, v. Stein/Rh.) ◻ 21.03.1750 ebd.
b) *Hans Jakob* [180] .....≈ 11.12.1674 Wagenhausen
(∞ I: 1703 *Angelika BÄR* v. Nussbaumen) +
(∞ II: 1730 *Margaretha VETTERLI* [181] v. Rychlingen)
c) *Lisabeth* (Zwilling).....≈ 27.07.1679 Wagenhausen
+
d) *Anna* (Zwilling).....≈ 27.07.1679 Wagenhausen
+

Seit etwa 1678 wohnte die Familie im Klingenried. - Die Mutter *Salome HERZOG* starb zwischen 1690 und 1694; der genaue Todeszeitpunkt ist nicht bekannt.
Caspar GLESTI heiratete am 4. Februar 1694 in zweiter Ehe *Barbara FARNER* aus Oberstammheim. - Wie lange er lebte, ist nicht überliefert, sein Tod wurde weder im Pfarramt Burg noch in Wagenhausen registriert.

Der einzige Sohn Hans Jakob GLESTI I [180] lebte als Handwerksmeister (wohl Bleicher oder Müller) im Klingenried. Im Dezember 1703 schloss er als 29jähriger in Wagenhausen die Ehe mit der 21 Jahre älteren *Angelina (Engel) BÄR* aus Nussbaumen. Ihr Vater war *Jakob BÄR,* ihre Mutter *Elisabeth KIMIN (KYM ?)*. Die Ehe blieb kinderlos, vermutlich wegen des fortgeschrittenen Alters der Ehefrau.
Im März 1730, nach 26jähriger Ehe, starb *Angelina BÄR;* sie wurde 77 Jahre alt.

Nur zwei Monate nach dem Tod seiner ersten Frau, am 19. Mai 1730, heiratete der Witwer *Hans Jakob* (55) auf Burg die 28jährige Margaretha VETTERLI [181] aus Rychlingen (Rheinklingen). Ihr Vater Hans VETTERLI [362] war Neubauer in Hemishofen, ihre Mutter war Margaretha LEIMBACH (LEIBACHER) [363]. Die letztere hatte als Kind bei ihrem Großvater, dem Untervogt Christian NEIDHARDT [1454] in Ramsen gelebt, da sie ihren Vater schon früh verloren hatte.

K i n d e r von *Hans Jakob GLESTI I* [180] / *Margaretha VETTERLI* [181] :

a) *Hans Jakob II,* Landwirt .....≈ 31.10.1734 Burg
(∞ 1757 *Magdalena AKERET* v. Nussbaumen) ◻ 10.02.1799 ebd.
b) *Abraham* [90] .....≈ 12.01.1737 Burg
(∞ *Maria Magdalena GEUGGIS* [91] v. Eschenz) ◻ 21.04.1785 ebd.

Hans Jakob GLESTI lebte im Januar 1741 noch, als seine Frau *Margaretha VETTERLI* im 39. Lebensjahr starb; doch ist der Zeitpunkt seines Todes nicht überliefert.

Der älteste Sohn *Hans Jakob* war Landwirt und übernahm wahrscheinlich den Hof seines Vaters im Klingenried.
Sein jüngerer Bruder Abraham GLESTI [90] blieb zunächst als Landwirt bei ihm, bis er nach Etzwilen umzog.
Am 12.8.1758 heiratete *Abraham* (21) im Kirchlein Burg die ein Jahr ältere Anna Magdalena GEUGGIS [91] von Eschenz („auf den Höfen"), Tochter des Zacharias GEUGGIS [182] und der Anna Barbara FREY [183].
Von *Abraham* wissen wir, dass er lt. Feuerordnung von 1768 „als Butten- und Wasserträger eingestellt" war. Ferner „bezahlte er 1784 der Herrschaft Wagenhausen von seinem halben Hof zu Etzwilen die Vogtsteuer mit 6½ Viertel Kernen, 6½ Viertel Hafer und einem Schilling und 38 Kreuzer".[14]

K i n d e r von *Abraham GLESTI I* [90] / *Magdalena GEUGGIS* [91] :

a) *Anna Margaretha* [45].....≈ 10.01.1760 Burg
(∞ 1780 *Jakob SCHWARZER* [44] v. Kaltenbach) + 16.05.1828 Uerschhausen
b) *Abraham* .....≈ 16.09.1762 Burg
◻ 19.04.1764 ebd.
c) *(Anna) Catharina*.....≈ 03.03.1765 Burg
(∞ 1785 *Hans Ulrich KÖNG*, Landwirt) ◻ 24.04.1817 ebd.

[14] Quelle: Protokoll und Urbar der Herrschaft Wagenhausen (Stadtarchiv Stein am Rhein).

Abraham GLESTI wurde nur 48 Jahre alt und starb im April 1785 in Etzwilen. Seine Witwe *Magdalena GEUGGIS* überlebte ihn um 20 Jahre und verschied mit 70 Jahren am 26.12.1805.
Fünf Wochen nach *Abrahams* Tod heiratete seine jüngste Tochter *Catharina* den Landwirt *Hans Ulrich KÖNG* von Kaltenbach, dem schon der halbe Hof ihres Vaters gehört hatte, und der nun auch die andere Hälfte übernahm. - Das Paar hatte eine taubstumme Tochter *Elisabeth* (1809-86).

Die ältere Tochter Anna Margaretha GLESTI [45] hatte als erste geheiratet: am 4. Februar 1780 unseren Ahn, den Landwirt Jakob SCHWARZER [44] von Kaltenbach. Sie zog zu ihm auf den Hof Eppenberg bei Eschenz, wo auch ihre sechs Kinder geboren wurden, darunter Joachim SCHWARZER [22], der später Vieharzt wurde.
Damit endet für uns die Verbindung mit dem Geschlecht GLESTI. Die Fortsetzung der Verbindung [44/45] finden wir im Kapitel *Der Stamm SCHWARZER* (Seite W-41).

Einzelpersönlichkeiten

Aus den Eintragungen der Kirchenregister erfährt man selten mehr als die Tauf-, Heirats- oder Sterbedaten. Schon die Nennung eines Berufes oder Amtes gehört zu den Ausnahmen. Trotzdem lassen sich mitunter ein paar Einzelheiten zusammenstellen, die eine Erwähnung außerhalb der üblichen Ahnenlisten rechtfertigen; vorausgesetzt, der Leser ist an solchen Details ebenso interessiert wie der Verfasser dieser Chronik. Zuweilen vermittelt die zufällige Entdeckung weiterer Quellen ein noch genaueres Bild der Person bzw. der Umstände, unter denen sie lebte. Auf diese Weise kamen bereits drei ganze Kapitel (Stamm VOGEL, ÖRTLI und GLESTI) zustande. Im folgenden sei zusammenhanglos über einige solcher Einzelpersönlichkeiten berichtet.

Untervogt Hans Rudolf WEGMANN

Unsere Ahnenreihe weist mindestens fünf Ossinger Untervögte auf (s. a. Kapitel „Berufe“), beim sechsten *(Heinrich RANDEGGER I* [5144]) ist die Amts-Zuordnung fraglich. Der markanteste Vertreter dieser Gruppe ist wohl Hans Rudolf WEGMANN [5146], offenbar ein Mann von besonderem Schrot und Korn.
Er wird am 1. November 1565 in Ossingen als Sohn des Untervogtes Hans WEGMANN [10292] geboren, der dieses Amt von 1558-87 ausübt. Seine Mutter ist Barbara SIGG [10293].
Hans Rudolf heiratet am 12. Februar 1587 *Margret KÜBLER;* von den Kindern dieser Ehe sind nur zwei Söhne bekannt. Nach dem Tod seiner ersten Frau schließt er eine weitere Ehe mit Anna KÜBLER [5147], aus der 6 Kinder bekannt sind. Die Tochter Barbara WEGMANN [2573] heiratet später Heinrich RANDEGGER d.J. [2572]; sie ist die Mutter des Leutnants (Hans) Heinrich RANDEGGER [1330] (siehe nächstes Kapitel), der ebenfalls zeitweilig Untervogt war.

Anno 1587 wird *Hans Rudolf* zum Untervogt bestellt; das Amt versieht er fast 20 Jahre lang. Was uns über ihn bekannt wird, lässt bezweifeln, dass die Obrigkeit mit seiner Wahl sehr glücklich wurde. - Die Stellung des Untervogtes war sowohl die eines Vermittlers von oben nach unten (was von ihm Loyalität erforderte) als auch von unten nach oben. Einerseits hatte er die Weisungen des Landvogts bzw. seiner Herrschaft gegenüber der Gemeinde durchzusetzen, andererseits deren Interessen zu vertreten und gegebenenfalls ihre Beanstandungen gegenüber der Obrigkeit vorzubringen. Außerdem stand der Untervogt dem Niederen Dorfgericht vor; sein Vertreter war der „Stabhalter“, die vom Dorf gestellten „Richter“ bildeten als Beisitzer den „Vierer“.

Hans Rudolf WEGMANNs aktenkundige Tätigkeit (die gelegentlich in Tätlichkeiten ausartete) hängt in den uns bekannten Fällen mit der umstrittenen Zehntenpflicht der Gemeinde Ossingen zusammen.

Der Zehntherr, z. B. das Konstanzer Domstift, misstraute der Zahlungs- und Liefer-Ehrlichkeit der Ossinger und verlangte strenge Kontrollen und aufwendige Bestandsaufnahmen der durch Erbteilung oft verstreuten Parzellen, auf denen die Zehntenpflicht lag. Bei der Erstellung einer solchen Grundstücksakte, dem „Urbar" von 1606, wirkt *Hans Rudolf* noch einvernehmlich mit.

Vier Jahre später wird er rabiat: Da - so *O. SIGG* in seiner *Ossinger Chronik* - „warf er nachts den Knecht seines Amtsnachfolgers [Untervogt *Heinrich RANDEGGER*] in den Brunnen und verprügelte ihn; er war im gleichen Jahr in Prügeleien mit Säumern verwickelt, und schließlich frevelte er gewaltig im Pfrund- und Schneitenberg-Holz und führte in diesem Zusammenhang »ungebührliche Reden wider syn ordentliche Obrigkeit«" (Der Holzfrevel ist so zu verstehen, dass der Untervogt damals zugleich die Forstaufsicht im Gemeindewald hatte; mitunter aber hatte man dem Bock zum Gärtner gemacht, wenn nämlich der Amtsinhaber selbst sich am Holzbestand vergriff).

Im selben Jahre (1610) wird Konstanz in einem Rechtsstreit das Privileg zuerkannt, zehntenfreie Rebstücke, die von zehntenpflichtigen umgeben sind, dem eigenen Vorteil entsprechend zu behandeln. - *Hans Rudolf,* der zunehmend zu Aufmüpfigkeiten neigt, wird 1619 vom Landvogt *MEYER* mit einer hohen Geldstrafe (200 *Pfd*) belegt, weil er erklärt hat, er frage dem Vertrag von 1610 nichts nach; dazu habe er eine Gemeindeversammlung gefordert (was in den Augen der Obrigkeit schier an Aufruhr grenzt). *O. SIGG* berichtet weiter: „Vor den Landvogt zitiert, lief *WEGMANN* »gar trutzig« aus der Stube und lästerte darauf im kleinen Stübli über den Herrn zu Widen, den er als Landsknecht und faulen Schwab bezeichnete. - Zuguterletzt duzte er den völlig verblüfften Landvogt in »frevenlich verachtlicher trutziger Weise: ... meinst du, ich söllte und dörfte dich nit duzen, - ich söllte dich Ihren, - ich will dich nit Ihren ...!« [15]".

Wie lange der streitbare *Hans Rudolf WEGMANN* lebte, entzieht sich unserer Kenntnis. Seine Frau *Anna KÜBLER* starb am 26. August 1636; sie wurde 61 Jahre alt.

Leutnant Heinrich RANDEGGER

Unter den zahlreichen Namensvettern in Ossingen nimmt (Hans) Heinrich RANDEGGER [1330], der bereits im Kapitel „Der Stamm ÖRTLI" erwähnt wurde, eine gewisse Sonderstellung ein.

Heinrich wird im September 1620 in Ossingen geboren; er erhält den gleichen Taufnamen wie sein Vater, Großvater und Urgroßvater. Seine Mutter ist Barbara WEGMANN [2661], Tochter von Hans Rudolf WEGMANN [5322=5146], der von 1587-1606 Untervogt in Ossingen war (siehe voriges Kapitel).

Am 23.November 1637 heiratet *Heinrich,* erst 17 Jahre alt, *Susanne WISER* von Uhwisen/ZH. Sie bringt im Laufe der Ehe 5 Kinder zur Welt: *Catharina (I)* (+ früh), *Barbel* (+ früh), *Hans Conrad* (wird später Untervogt), *Heinrich* (später Kirchpfleger) und *Catharina (II)*. Drei Tage nach der Geburt dieser letzten Tochter, die ihren ersten Lebenstag ebenfalls nicht überlebt, stirbt die Mutter im Wochenbett am 16. Januar 1650.

Schon im Oktober des gleichen Jahres heiratet *Heinrich RANDEGGER* in zweiter Ehe die 21jährige Gertruth MÖRIKOFER [1331], Tochter des Ratsherren und Bußmeisters Enoch MÖRIKOFER aus einem alten und angesehenen Geschlecht Frauenfelds. Sie schenkt ihm weitere 11 Kinder: *Margret, Hans Rudolf (I)* (+), Catharina (III) (unsere Ahne [665], die später den Ziegler Hans ÖRTLI [664] heiratet), *Barbara, Hans Rudolf (II)* (+), *Hans Rudolf (III)* (+), *Susanna, Hans Jörg* (+), *Ursel, Elisabeth* (+) und *Anna* (+). Fünf davon sterben schon als Kinder.

*Heinrich RANDEGGER*s Karriere beginnt beim Militär als Feldschreiber (1640), er wird Quartiermeister und arriviert zum Leutnant (1647); als solcher ist er Stellvertreter des Kommandanten im Andelfinger „Fendli" (Fähnlein). Im Zivilleben ist er als Kirchenpfleger und Schulinspektor (1643) tätig. Am 15. Dezember 1679 wird er vom Rat der Stadt Zürich zum Untervogt von Ossingen gewählt [16], hat das Amt aber nur ein Jahr inne. Laut *OERTLI*-Chronik soll er von 1660-73 schon einmal Untervogt gewesen sein, doch widerspricht dies der Tatsache, dass von 1637-72

---

[15] [„Ihren" = Siezen].
Der Leser möge hier den äußerst seltenen Fall beachten, dass von einem Ahn, der vor 370 Jahren gelebt hat, noch ein Stück wörtlicher Rede aktenkundig vorliegt.

[16] lt. Sammlung FRICK (St. A. Zürich).

unser Ahn *Hans Jacob VOGEL II* [1304] das Amt des Untervogts in Ossingen verwaltete. - *E. OERTLI,* der offenbar weniger gut auf ihn zu sprechen ist, weiß in seiner Familienchronik zu berichten, es habe „der gewaltige *H.R.* ... schon ab 1649 als zeitweiliger Untervogt zu Ossingen einen sehr einträglichen Diensteifer gegenüber dem Winterthurer Herrn Amtmann auf [Schloss] Widen entfaltet. In Anerkennung seiner Dienste und Verdienste war dem Herrn Untervogt der kleine Zehnten (Obst, Eier) verliehen worden. - Dem standesbewussten Schwiegervater [des Zieglers *Hans ÖRTLI*] waren [durch die Heirat seiner Tochter *Catharina*] ehrgeizige Pläne und notwendige Hilfsquellen für immer verdorben worden.“ Damit spielt *OERTLI* auf das angebliche Karrierestreben *Heinrich RANDEGGERs* an.
Auffallend ist freilich, dass unter den Taufpaten seiner Kinder sowohl der Landvogt von Andelfingen als auch der Amtmann von Wyden vertreten ist, was in der dörflichen Szene Ossingens schon ungewöhnlich erscheint.

Heinrich RANDEGGER muss recht vermögend gewesen sein; so beschäftigt er zum Beispiel 1646 sieben Dienstkräfte in seinem Hause: 4 Knechte und 3 Mägde. - Anno 1675 lassen sich seine beiden Söhne *Hans Conrad* und *Heinrich* durch Gerichtsentscheid ihr Muttergut (das Erbteil mütterlicherseits aus I. Ehe) in Höhe von 1200 *fl* sicherstellen.
Unserem Ahn und „Lieutenant“ *Heinrich RANDEGGER* zuzuordnen (und somit nur von seinen direkten Nachkommen zu führen) ist übrigens auch das in Ossingen bekannte RANDEGGER-Wappen (ein rotes Hirschgeweih mit einer blauen Pflugscharspitze auf silbernem Grund), das er sich 1658 für ein Petschaft anfertigen ließ.

Leutnant *Heinrich RANDEGGER* stirbt mit 61 Jahren am 16. Februar 1682 in Ossingen; seine Witwe *Gertruth MÖRIKOFER* überlebt ihn um 15 Jahre; sie stirbt am 6. Februar 1697 in Winterthur.

Der Müller Jörg RANDEGGER

Jörg RANDEGGER [1286] ist der um 4 Jahre jüngere Bruder des Leutnants *Heinrich RANDEGGER* (s. o.) und wohnt zunächst in dessen Haus in Ossingen. Am 2. November 1641 heiratet er Barbel TOGGENBURGER [2621] von Marthalen/ZH. Sie entstammt dort einem alteingesessenen Geschlecht, dessen Familien schon 1340 als Eigenleute des Klosters Rheinau bezeugt sind, und das ursprünglich den Hauptnamen WALDSHUTER trug. Verbindungen nach Ossingen bestanden schon um 1450.
Jörg übt den Beruf des Müllers aus und bewirtschaftet einige Jahre die Ossinger Mühle im benachbarten Weiler Hausen. Die „Husemer Müli“ beim Schloss Widen geht bis in die Mitte des 14. Jahrhunderts zurück und gehörte, gemeinsam mit der Ochsenhartsmühle in Ossingen (die aber zu *Jörgs* Zeiten keine Kornmühle mehr war, sondern als Hanfreibe fungierte) den Burgherren. Das Wasserrad der Husemer Mühle wurde durch einen großen Weiher gespeist, der im Dorf Ossingen nahe der Kirche angelegt war und nach 1932 verschwand.
1592 verkauften die Herren zu Wyden die Mühle an *Heinrich RANDEGGER,* den späteren Untervogt. Dieser verpachtete die Mühle, u. a. 1618 für 5 Jahre an unseren Ahn, den Müller Adam WEIDMANN [2610]. Der Pachtzins war hoch: jährlich gut 6 t Getreide und 160 kg Mehl. Um diesen Zins herauszuwirtschaften, mussten weit über 100 t Getreide vermahlen werden, was einen Rückschluss auf die Bedeutung der Husemer Mühle zulässt. Es versteht sich, dass infolge dieser Belastung für den Pächter wenig Ausicht bestand, reich zu werden, wie dies bei Eigentum der Fall gewesen wäre.
1652/54 verkaufte der Besitzer *RANDEGGER* die Mühle an die Stadt Winterthur für 11.200 Gulden, ein Betrag, der noch einmal die Bedeutung des Objektes unterstreicht. - Ob dieser *Heinrich RANDEGGER,* der von 1606-27 das Amt des Untervogts ausübte, identisch mit dem Großvater der Brüder *Heinrich* [1330] und *Jörg* [1286] war, der den gleichen Namen trug [5320/5144], ist ungeklärt, da das mehrfache Auftreten dieses Namens die Identifikation erschwert.

Jörg RANDEGGER stirbt jung mit 36 Jahren (am 7. Dezember 1660); von seinen 13 Kindern leben bei seinem Tod anscheinend noch zehn.
Sein Sohn Hans Urech [1310], der 1663 Margret GIRSBERGER [1311] heiratet, wie auch *Jörgs* Tochter Anna [643], 1665 verehelicht mit Jacob GIRSBERGER [642], setzen auf zweifache Weise unsere Ahnenreihe fort.

Die KLOSHEIM aus Deutschland

Im Spätsommer 1716 wird in Ossingen ein 73jähriger Durchreisender „aus ✠nach in der anderen Pfalz“ beerdigt. Sein Name ist Hans Jacob KLOSHEIM [692], seine Ehefrau heißt Anna NEFEN [693]. - Das ungewöhnliche Kürzel seiner Heimatstadt ist unschwer als (Bad) Kreuznach in der deutschen Pfalz zu entschlüsseln. Somit haben wir es mit dem einzigen Ausländer in der Reihe der Schweizer Vorfahren zu tun.

Sein Sohn Martin KLOSHEIM [346], um 1679/80 geboren, taucht bereits 1704 in Ossingen auf, wo er sich als Krämer niedergelassen hat. Möglicherweise ist er ursprünglich mit dem Vater als fahrender Händler per Pferdefuhrwerk durch die Lande gezogen, um auf den Dörfern seine Krämerwaren feilzubieten. In Ossingen wurde er dann sesshaft. Er wird dort weiterhin als „Hintersasse“ (Zugereister) geführt und muss als solcher das übliche „Rauchgeld“ an die Gemeinde zahlen, eine Art Fremdensteuer. Immerhin genießt er offenbar das Vertrauen der Ossinger, denn er wird mit dem Amt des „Wachtmeisters“ bedacht. Es handelt sich dabei weniger um das Amt des Dorfpolizisten, sondern um die Verantwortlichkeit, die Sicherheit eines Ortsteils (der „Wacht“), vor allem in Kriegszeiten, betreffend. In diesem Fall übernimmt er die Führung der örtlichen Bürgerwehr.

Am 1. April 1704 heiratet der 24jährige *Martin* in Ossingen die gleichaltrige Maria SPÖRI [347] aus Elgg/ZH. Sie ist die uneheliche Tochter der Barbel ZINGGELER [695] aus einem alten Geschlecht in Elgg (aus diesem stammt auch *Vit ZINGGALLER*, Vogt von Elgg, der 1596 jene Mühle in Nussbaumen verkaufte, die bald darauf Eigentum der Familie *GEBHART* wurde und später von unserem Ahn *Thomas GEBHART* [1476] am Hauptwehr betrieben wurde). Vater des Kindes ist der Dienstknecht Jacob SPÖRI [694], von dem sie den Nachnamen erhält.
Die erste Tochter Anna Barbara [173] wird 1705 geboren (sie wird später Jacob SIGG [172] heiraten und unsere Ahnenreihe fortsetzen). 1706 folgt *Cleopha,* 1707 *Hans Jacob I* (+ nach 5 Tg.), 1709 *Hans Jacob II* (+ nach 2 Monaten), 1710 *Susanna* und 1714 *Judith*. - Unerklärlich bleibt die merkwürdige Tatsache, dass als Mutter beim Taufeintrag *Cleophas* und *Susannas* nicht *Maria SPÖRI,* sondern *Maria MEYER* (von Elgg) angegeben ist. Auch im Bevölkerungsverzeichnis 1708/09 wird *Martins* Frau als *Maria MEYER* bezeichnet. Selbst wenn dies mit ihrer unehelichen Herkunft zu tun haben sollte, fragt sich, woher der Name MEYER stammt.
Martin KLOSHEIM wird nicht alt. Er stirbt 36jährig am 20. November 1716 in Ossingen, nur wenig später als sein Vater. Seine Frau *Maria* führt den Krämerladen allein weiter. Sie wird 62 Jahre alt und stirbt im Juli 1734.

Die PETER in Räterschen

Das Dorf Räterschen/ZH liegt im Eulachtal östlich von Winterthur und gehört zur Kirchgemeinde Elsau. Das heutige Ortsbild wirkt wegen der verkehrsreichen Durchgangsstraße und der daneben verlaufenden Bahnlinie eher unansehnlich. Auch die jahrhundertealte, geschichtsträchtige Mühle steht nicht mehr, in der über mehrere Generationen hinweg das Geschlecht der PETER wirkte, welches zu unseren Ahnen zählte.

Wahrscheinlich waren die PETER aus einem der beiden nur eine Wegstunde entfernten Dörfchen Gündlikon und Zünikon zugewandert, wo der Name ungewöhnlich häufig war (in Gündlikon hießen sämtliche Haushaltungen PETER, in Zünikon die meisten) und schon 1467 ein *Ruedi PETER* als Lehensnehmer beurkundet ist.

Anno 1526/27 heiratet unser Ahnherr Rudolf PETER I eine Leibeigene des Klosters Rychenouw (Reichenau) namens Elsa KAPPELER, was ihre Nachkommen ebenfalls zu Hörigen des Klosters macht. Es sind 6 Kinder bekannt: *a) Elsbetha* (∞ *Jacob MÜLLER,* Schlatt; 2 Söhne, 2 Töchter), *b) Alexander* (+ ca.1586; Sohn *Rudi*), *c) Heini* (ca.1546-1613; 4 Söhne, 4 Töchter), *d) Rudi* (ca.1547-1612; 2 Söhne, 2 Töchter), *e) Arbogast* (ca.1556-1613; 1 Sohn, 1 Tochter), *f) Anna* (∞ *Ulrich EGG,* Müller in Heiterstal/Schlatt; 4 Söhne, 6 Töchter).
Welcher der genannten Söhne *(b, c, d, e)* unser Ahn ist, lässt sich nicht mehr feststellen, da das betreffende Kirchenbuch vermisst wird. Alle vier haben wiederum Söhne, deren Namen jedoch, ausgenommen *Alexanders* Sohn *Rudi,* nicht bekannt sind.

Anno 1616 - Räterschen ist zu dieser Zeit kaum mehr als ein Weiler mit insgesamt acht Haushaltungen - wird erstmalig der Müller Rudolf PETER II [5948] genannt, als am 25. Januar zwei

Nachbarn ihre Grundstücke tauschen, die an seine Wiese grenzen. 1634 ist er bereits Witwer (seine Frau bleibt unbekannt); bei ihm lebt sein gleichnamiger Sohn, verheiratet mit *Ursula AMMANN* (da dies nur unser *Rudolf III* sein kann, muss es sich um seine erste, offenbar bald darauf verstorbene Ehefrau handeln; er selbst muss demnach mit 17 Jahren schon verheiratet gewesen sein). Der Müllermeister beschäftigt in seiner Mühle vier Knechte und zwei Mägde. Er ist ein angesehener und für seine Zeit und Umgebung wohlhabender Mann. So kauft er 1637 von dem Winterthurer Ratsherrn *Georg FORRER* für 2900 Gulden den Hof Tollhausen samt Ackerland und Wald. - In der Zürcher Miliz erreicht er den Rang eines Leutnants.
Rudolf PETER II muss zwischen 1649 und 1663 gestorben sein; wohl näher beim ersten Datum, denn er dürfte vor 1600 zur Welt gekommen sein.

Sein Sohn Rudolf PETER III [2974], um 1618 geboren, heiratet zwischen 1637 und 1640 Anna BREITINGER [2975] von Zürich, die ihm mindestens 10 Kinder schenkt (darunter unsere Ahne Lisabeth PETER [1487]), von denen einige jung sterben. *Anna* entstammt einem bedeutenden Geschlecht der regierenden Stadt Zürich, und diese Verbindung weist auf *Rudolfs* Wohlstand und gesellschaftliches Ansehen hin, obwohl er beim Militär nur die Stelle eines Feldschreibers bekleidet.
Seinem Bestreben, die Mühle technisch auszubauen, stehen die wirtschaftlichen Interessen zahlreicher Konkurrenten in Nachbarorten entgegen, von denen sich zwölf (!) als Kläger in einem Prozess gegen seine Söhne wenden, die ihren Vater vor Gericht vertreten. Trotzdem fällt das Urteil des Rats vom 26. Mai 1675 günstig für ihn aus: Dem *Rudolf PETER* zu Räterschen solle „us sonderbaren gnaden zugelassen und bewilligt syn, zween Mahlhäuffen [Mahlhaufen = die eigentliche Mahlvorrichtung mit Fülltrichter, Mahlsteinen und Mehlsack-Halterung] in syner Mülli daselbsten mit dem neüen Chammrad zu gebruchen“, jedoch soll er auf dem einen Mahlgang nichts anderes als „Rauchgut“ (rauhe Frucht, Hafer) mahlen dürfen, und es soll den anderen Müllern daraus keine Einbuße erwachsen.
Rudolf PETER III verliert seine Frau *Anna* am 3. Juli 1673; er selbst stirbt acht Jahre später am 3. August 1681 im 64. Lebensjahr.

Die Mühle geht nun an seine drei Söhne über; davon übernimmt der jüngste, *Jakob,* die Mühle in Wiesendangen. Die beiden anderen, *Rudolf IV* und *Salomon,* geraten über ihr Erbe in Streit; erst ein Gerichtsurteil spricht dem letzteren die Mühle zu, während *Rudolf* den Hof erbt.

Insgesamt bleibt die Mühle zu Räterschen etwa 200 Jahre im Besitz des PETER-Geschlechts. Unter den Nachkommen von *Rudolf III* finden wir bis 1810 neben den Müllern 4 Untervögte, 9 Landrichter, 1 Kantonsrichter, 1 Zunftgerichtspräsident, 1 Gemeindepräsident, 4 Fürsprecher, 1 Wundarzt, 5 Hauptleute, 1 Kapitänleutnant, 3 Leutnants, 1 Grafschaftsfähnrich, 1 Cornet, 1 Feldschreiber, 2 Kirchenpfleger, 1 Ehegaumer.

Leider kann der Leser, soweit er ein PETER-Nachfahre ist, sich nicht im Lichte dieser Prominenz sonnen, da wir vor ihrem Eintritt in die Geschichte den Stamm PETER bereits wieder verlassen haben: Eine 1648 geborene Tochter *Rudolfs III* setzt unsere Ahnenreihe fort: Lisabeth PETER [1487] heiratet im April 1667 den Hans Conrad HABLÜTZEL [1486] von Trüllikon, dessen Vater und Großvater dort als Vogt amtierten. Auch er entstammt einem angesehenen Geschlecht, das wahrscheinlich ursprünglich im Kanton Schaffhausen beheimatet war und das 1554 durch *Martin HABLÜTZEL* nach Trüllikon kam, wo er die dortige Mühle übernahm.

Quellen:

a) *METTLER-SCHUPPISSER / KLÄUI:* „Aus der Geschichte der Mühle Räterschen“ 1979, St. A. Zürich;
b) *v. MOOS:* „Familiengeschichtliche Forschungen im Kanton Zürich“, Uster 1988.

AHNENLISTE WÄSPI

Gilt auch für die Geschw. SCHWARZER, Kaltenbach.
Die Numerierung bezieht sich auf die Enkel-Generation (Geschw. SCHOCH, Essen).
[?] = Filiation (Elternschaft) wahrscheinlich, aber nicht gesichert;
(?) = Schreibweise des Namens unsicher. - Ziffern in ( ): Stamm-Nr. des Namens.
„Vita“ = ausführl. Lebensbeschreibung im Sonder-Kapitel. / *(B)* = Zusätzl. Bemerkung s. Seite 14.

Alle Orte liegen, wenn nichts anderes angegeben, in den Schweizer Kantonen
Schaffhausen (SH), Thurgau (TG), Zürich (ZH) und St. Gallen (SG).

Eltern
↓

3. Generation:

[10 / 11] **5** ***WÄSPI*** *(1a), Anna Barbara;* Hausfrau in Ossingen/ZH. - (Vita: S. 22).
* 18.04.1855 Ossingen; + 08.06.1941 Kaltenbach/TG.
∞ I: 03.04.1877 Ossingen mit [**4**] *Jakob* ***SCHOCH***, Landwirt, - (Vita: Teil **S**; Seite S-22).
* 17.09.1845 Hohenegarten/Württ. (D); + 14.09.1883 Ossingen (Unfall).
∞ II: 30.12.1890 Ossingen/ZH mit *Rudolf SCHOCH* v. Wallenbach/ZH.
(Ehe gesch. November 1893).

4. Generation:

[20 / 21] **10** ***WÄSPI*** *(1a), Heinrich;* Wagner in Ossingen/ZH. - (Vita: S. 19).
* 03.04.1830 Ossingen; + 25.03.1912 ebenda.
∞ 18.08.1853 Ossingen mit [11].

[22 / 23] **11** ***SCHWARZER*** *(1a), Anna;* Hausfrau in Ossingen. - (Vita: S. 46).
* 25.09.1830 Uerschhausen/TG; + 07.08.1905 Ossingen.

5. Generation:

[40 / 41] **20** ***WÄSPI*** *(1a), Rudolf III;* Forster in Ossingen/ZH. - (Vita: S. 18).
* 08.09.1804 Ossingen; + 10.11.1881 ebd.
∞ 13.12.1827 Ossingen mit [21].

[42 / 43] **21** ***KÜBLER*** *(2a), Maria;* Hausfrau in Ossingen.
* 13.04.1800 Ossingen; + 13.04.1861 ebd.

[44 / 45] **22** ***SCHWARZER*** *(1a), Joachim I;* Landwirt u. Vieharzt
in Uerschhausen/TG. - (Vita: S. 45).
* 09.12.1787 Eppenberg b. Eschenz/TG; + 17.11.1849 Uerschhausen.
∞ 09.02.1813 Stammheim/ZH mit [23].

[46 / 47] **23** ***STRASSER*** *(1a), Anna;* Hausfrau in Uerschhausen. - (Vita: S. 45).
* 11.1794 Nussbaumen/TG (≈ 09.11.1794 Stammheim); + 13.12.1855 Uerschhausen.

6. Generation:

[80 / 81] **40** ***WÄSPI*** *(1a), Hans Jacob;* (blind), Ossingen/ZH. - (Vita: S. 18).
* 27.07.1777 Ossingen; + 09.09.1854 ebd.
∞ I: 14.03.1797 Rheinau/ZH mit *Dorothea ALTDORFER* v. Kirchuster/ZH.
(Ehe gesch. Juni 1800).
∞ II: 18.07.1803 Zürich mit [41].

[82 / 83] **41** ***HERTLI,*** *Anna;* Hausfrau in Ossingen.
* 1783 Trüllikon/ZH (≈ 21.09.1783 ebenda); + 26.11.1845 Ossingen.

[84 / 85] **42** ***KÜBLER*** *(2a), Hans Heinrich II;* Schuster in Ossingen/ZH.
* 28.03.1771 Ossingen; + 02.10.1834 ebd.
∞ 24.01.1799 Ossingen mit [43].

[86 / 87] **43** ***SIGG*** *(1), Anna Barbara;* Hausfrau in Ossingen.
* 12.10.1775 Ossingen; + 05.01.1842 ebd.

[88 / 89] **44** ***SCHWARZER*** *(1a), Jakob;* Eppenberg b. Eschenz/TG. - (Vita: S. 44).
* 1753 Eppenberg (≈ 14.01.1753 Burg/Rh.); + 16.05.1828 Uerschhausen/TG.
∞ 04.02.1780 Burg b. Stein/Rh. mit [45].

[90 / 91] **45** ***GLESTI,*** *Anna Margaretha;* Hausfrau in Eppenberg. - (Vita: S. 50).
* 1760 Etzwilen/TG (≈ 10.01.1760 Burg/Rh.); + 12.05.1828 Uerschhausen.

[92 / 93] **46** ***STRASSER*** *(1a)***,** *Hans Ulrich I;* Schuhmacher in Nussbaumen/TG.
* 07.12.1766 Nussbaumen; + 15.08.1795 Girenbad/ZH.
∞ I: 28.01.1794 Nussbaumen mit [47].
∞ II: 02.06.1795 mit *Anna Barbara WISSMANN* v. Wilen/ZH.

[94 / 95] **47** ***SYFERT*** *(1a), Anna;* Hausfrau in Nussbaumen.
* 19.02.1769 Nussbaumen; + 01.01.1795 ebd.

7. Generation:

[160 / 161] **80** ***WÄSPI*** *(1a)***,** *Rudolf II;* Gütermann in Ossingen/ZH. - (Vita: S. 17).
* 1741 Ossingen (≈ 05.06.1741 ebd.); + 26.01.1819 ebd.
∞ 05.12.1771 Ossingen mit [81].

[162 / 163] **81** ***RANDEGGER*** *(1a), Anna;* Hausfrau in Ossingen.
* 1748 Ossingen (≈ 03.07.1748 ebd.); + 12.02.1830 ebd.

[164 / 165] **82** ***HERTLI,*** *Jacob;* Schlossknecht u. Schärmauser in Neunforn/TG.
* 1739 Trüllikon/ZH (≈ 04.04.1739 ebd.); + 24.05.1799 ebd.
∞ 03.02.1771 Trüllikon mit [83].

[166 / 167] **83** ***ÖRTLI*** *(1), Elisabeth;* Hausfrau in Trüllikon. - (Vita: S. 40).
* 1746 Ossingen/ZH (≈ 02.01.1746 ebd.); + 23.10.1795 Trüllikon.

[168 / 169] **84** ***KÜBLER*** *(2a), Rudolf;* Forster in Ossingen/ZH.
* 1735 Ossingen (≈ 19.11.1735 ebd.); + 27.11.1810 ebd.
∞ 18.01.1763 Ossingen/ZH mit [85].

[170 / 171] **85** ***AMMANN,*** *Maria;* Hausfrau in Ossingen.
* 1736 Ossingen (≈ 27.01.1736 ebd.); + 09.12.1801 ebd.

[172 / 173] **86** ***SIGG*** *(1), Hans Ulrich II;* Krämer in Ossingen (gen. *„Stumpli“*).
* 1730 Ossingen/ZH (≈ 26.03.1730 ebd.); + 30.09.1809 ebd.
∞ 02.05.1763 Ossingen mit [87].

[174 / 175] **87** ***WIESENDANGER*** *(1), Magdalena;* Hausfrau in Ossingen.
* 1735 Ossingen (≈ 03.09.1735 ebd.); + 19.01.1800 ebd.

[176 / 177] **88** ***SCHWARZER*** *(1a), Hans Jakob III;* Eppenberg b. Eschenz/TG. - (Vita: S. 44).
* 1724 Eppenberg (≈ 20.02.1724 Burg b. Stein/Rh.); + 12.12.1778 ebd.
∞ 13.01.1746 Burg b. Stein/Rh. mit [89].

[178 / 179] **89** ***LANGHANS*** *(1a), Anna;* Hausfrau in Eppenberg. - (Vita: S. 44).
* 1718 Nussbaumen/TG (≈ 16.10.1718 Stammheim); + 08.05.1804 Eppenberg.

[180 / 181] **90** ***GLESTI,*** *Abraham;* Klingenried b. Wagenhausen/TG. - (Vita: S. 49).
* 1737 Klingenried (≈ 01.1737 Burg/Rh.); + 21.04.1785 Etzwilen/TG.
∞ 12.08.1758 Burg b. Stein/Rh. mit [91].

[182 / 183] **91** ***GEUGGIS*** *(1), Anna Magdalena;* Hausfrau in Etzwilen.
* 1735 Eschenz/TG (≈ 18.12.1735 Burg/Rh.); + 26.12.1805 Etzwilen.

[184 / 185] **92** ***STRASSER*** *(1a), Hans Ulrich II;* „Bergbauer“ in Nussbaumen/TG.
* 1740 Buch am Irchel/ZH (≈ 31.07.1740 ebd.); + 21.10.1801 Nussbaumen.
∞ 17.11.1764 mit [93].

[186 / 187] **93** ***ACKERET*** *(1a), Maria;* Hausfrau in Nussbaumen.
* 1743 Nussbaumen (≈ 18.08.1743 Stammheim); + 02.04.1803 ebd.

[188 / 189] **94** ***SYFERT*** *(1a), Jacob III;* Nussbaumen/TG.
* 1732 Nussbaumen (≈ 10.02.1732 Stammheim); + 20.04.1791 ebd.
∞ 09.12.1766 mit [95].

[190 / 191] **95** ***DERINGER,*** *Anna;* Hausfrau in Nussbaumen.
* 1735 Nussbaumen (≈ 16.01.1735 Stammheim); + 02.08.1805 ebd. *(B)*

8. Generation:

[320 / 321] **160** ***WÄSPI*** *(1a), Jacob;* Metzger, Wirt u. Richter in Ossingen. - (Vita: S. 17).
* 1697 Ossingen/ZH (≈ 02.04.1697 ebd.); + 26.02.1754 ebd.
∞ 12.08.1727 Ossingen mit [161].

[322 / 323] **161** ***FRÖLICH,*** *Verena;* Hausfrau in Ossingen.
* 1705 Hochfelden/ZH (≈ 15.11.1705 Bülach); + 08.07.1771 Ossingen.

[324 / 325] **162** ***RANDEGGER*** *(1a), Heinrich III;* Richter (1755) in Ossingen/ZH.
* 1712 Ossingen (≈ 26.07.1712 ebd.); + nach 1755.
∞ 10.01.1741 Ossingen mit [163].

[326 / 327] **163** ***VOGEL*** *(3a), Margaretha;* Hausfrau in Ossingen.
* 1720 Ossingen (≈ 10.11.1720 ebd.); + nach 1755.

[328 / 329] **164** ***HERTLI,*** *Hans Heinrich;* Trüllikon/ZH.
* 1694 Trüllikon (≈ 14.10.1694 ebd.).
∞ 15.10.1725 Trüllikon mit [165].

[330 / 331] **165** ***KNAUS*** *(KNUS), Margret;* Hausfrau in Trüllikon.
* 1706 Rudolfingen/ZH (≈ 12.09.1706 Trüllikon).

[332 / 333] **166** ***ÖRTLI*** *(1), Hans III;* Ziegler in Ossingen/ZH. - (Vita: S. 38).
* 1699 Ossingen (≈ 27.06.1699 ebd.); + 23.06.1762 ebd.
∞ I: 30.11.1728 Ossingen mit *Margret SIGG* v.Ossingen.
∞ II: 06.01.1737 Ossingen mit [167].

[334 / 335] **167** ***MÜLLER*** *(2), Lisabeth;* Hausfrau in Ossingen-Außerdorf.
* 1717 Dorf/ZH (≈ 13.06.1717 ebd.); + 18.05.1782 Ossingen.

[336 / 337] **168** ***KÜBLER*** *(2a), Jacob II;* Schneider in Ossingen/ZH.
* 1704 Ossingen (≈ 13.07.1704 ebd.); + nach 1755.
∞ 20.10.1734 Ossingen mit [169].

[338 / 339] **169** ***RANDEGGER*** *(1c), Barbara;* Hausfrau in Ossingen.
* 1707 Ossingen (≈ 10.04.1707 ebd.); + nach 1755.

[340 / 341] **170** ***AMMANN,*** *Heinrich;* Ossingen/ZH.
* 1702 Ossingen (≈ 10.12.1702 ebd.); + nach 1755.
∞ I: 08.11.1731 Ossingen mit [171].
∞ II: 12.08.1744 Ossingen mit *Lisabeth RÜTIMANN* v. Ossingen.

[342 / 343] **171** ***RANDEGGER*** *(1b), Lisabeth;* Hausfrau in Ossingen.
* 1706 Ossingen (≈ 13.05.1706 ebd.).

[344 / 345] **172** ***SIGG*** *(1), Jacob II;* Ossingen/ZH.
* 1696 Ossingen (≈ 20.09.1696 ebd.); + nach 1755.
∞ 12.02.1726 Ossingen mit [173].

[346 / 347] **173** ***KLOSHEIM,*** *Anna Barbara;* Hausfrau in Ossingen.
* um 1705 Kreuznach/Pfalz (D); + 08.01.1780 Ossingen.

[348 / 349] **174** ***WIESENDANGER*** *(1), Hans Jacob;* Ossingen/ZH.
* 1700 Ossingen (≈ 24.11.1700 ebd.).
∞ 29.01.1731 Ossingen mit [175].

[350 / 351] **175** ***WIESENDANGER*** *(2), Barbara;* Hausfrau in Ossingen.
* 1701 Werdhof b. Ossingen (≈ 17.04.1701 Ossingen).

[352 / 353] **176** ***SCHWARZER*** *(1a), Hans Jakob II;* Eppenberg b. Eschenz/TG. - (Vita: S. 43).
* 1693 Eppenberg (≈ 16.10.1693 Burg/Rh.); + 03.11.1752 Kaltenbach/TG.
∞ 12.01.1719 Burg b. Stein/Rh. mit [177].

177 ***VETTERLI*** *(1), Margreth;* Hausfrau in Eppenberg.
* 1697 Rheinklingen/TG (≈ 12.12.1697 Stein/Rh.[SH]);
+ 03.08.1770 Bleuelhausen b. Kaltenbach/TG.

[356 / 357] **178** ***LANGHANS*** *(1a), Christoph II;* Fischer in Nussbaumen/TG. - (Vita: S. 44).
* 1688 Nussbaumen (≈ 28.10.1688 Stammheim); + 04.07.1756 ebd.
∞ 21.11.1717 Stammheim/ZH mit [179].

179 ***EBERLI*** *(1), Anna;* Hausfrau in Nussbaumen.
* 1695 Seeben b. Hüttwilen/TG (≈ 12.09.1695 Hüttwilen);
+ 14.09.1760 Nussbaumen.

[360 / 361] **180** ***GLESTI,*** *Jacob;* Meister (Bleicher, Müller?) im Klingenried b. Wagenhausen/TG.
* 1674 Klingenried (≈ 11.12.1674 Wagenhausen); + nach 1741. - (Vita: S. 49).
∞ I: 12.1703 Wagenhausen mit *Angelina (Engel) BÄR* v.Nussbaumen.
∞ II: 19.05.1730 Burg b. Stein/Rh. mit [181].

[362 / 363] **181** ***VETTERLI*** *(2a), Margreth;* Hausfrau in Klingenried.
* 1702 Hemishofen/SH (≈ 02.04.1702 Stein/Rh.); + 25.01.1741 Klingenried.

[364 / 365] **182** ***GEUGGIS*** *(1), Zacharias;* Eschenz/TG („auf den Höfen").
* 1695 Eschenz (≈ 27.01.1695 Burg b. Stein/Rh.); + 17.08.1756 ebd.
∞ I: 14.02.1715 Burg b. Stein/Rh. mit *Elsbeth GEUGGIS* v. Eschenz.
∞ II: 13.12.1731 Burg b. Stein/Rh. mit [183].

183 ***FREY,*** *Anna Barbara;* Hausfrau in Eschenz.
* Eschenz/TG; + 19.04.1747 ebenda.

[368 / 369] **184** ***STRASSER*** *(1a), Hans Jacob;* Schmied in Nussbaumen/TG. (B_3)
* 1712 (B_1) Nussbaumen (≈ 07.12.1712 Stammheim); + 14.10.1771.
∞ 26.03.1740 (B_2) Stammheim/ZH mit [185].

[370 / 371] **185** ***ZIMIKER,*** *Elsbeth;* Hausfrau in Nussbaumen.
* 1716 Buch am Irchel/ZH (≈ 16.12.1716 ebd.); + 16.04.1781 Nussbaumen.

[372 / 373] **186** ***ACKERET*** *(1a), Emanuel;* Nussbaumen/TG.
* 1721 Nussbaumen (≈ 21.12.1721 Stammheim); + 10.05.1772 ebd.
∞ 22.09.1742 *(B)* Stammheim/ZH mit [187].

[374 / 375] **187** ***SAXER,*** *Anna;* Hausfrau in Nussbaumen.
* 1719 Nussbaumen (≈ 03.09.1719 Stammheim); + 24.02.1800 („auf Wald jenseits").

[376 / 377] **188** ***SYFERT*** *(1a), Hans;* „Ruter“ (Krieger, Stadtsoldat ?) in Nussbaumen.
* 1699 Nussbaumen (≈ 05.11.1699 Stammheim/ZH); + 08.04.1770 ebd.
∞ I: 17.11.1724 Stammheim mit [189].
∞ II: 20.02.1742 Stammheim mit *Anna STRASSER* v. Nussbaumen.

[378 / 379] **189** ***STRASSER*** *(1b), Elisabeth;* Hausfrau in Nussbaumen.
* Nussbaumen; + ebd.

[380 / 381] **190** ***DERINGER,*** *Jacob;* Nussbaumen/TG.
* 1711 Nussbaumen (≈ 11.10.1711 Stammheim); + 28.05.1782 ebd.
∞ 06.06.1733 *(B)* Stammheim/ZH mit [191].

[382 / 383] **191** ***REUTIMANN*** *(1a)****,*** *Catharina;* Hausfrau in Nussbaumen.
* 1713 Nussbaumen (≈ 27.08.1713 Stammheim); + 19.02.1783 ebd.

9. Generation:

[640 / 641] **320** ***WÄSPI*** *(1a), Rudolf I;* Metzger u. Untervogt (ab 1723) in Ossingen/ZH.
* 1667 Ossingen (≈ 23.06.1667 ebd.); + 24.01.1733 ebd.
∞ 20.01.1691 Ossingen mit [321]. - (Vita: S. 16).

[642 / 643] **321** ***GYRSPERGER*** *(1), Lisabeth;* Hausfrau in Ossingen/ZH.
* 1666 Ossingen (≈ 02.09.1666 ebd.); + 24.09.1736 ebd.

[644 / 645] **322** ***FRÖLICH,*** *Isaac;* Müller in Hochfelden b. Bülach/ZH.
* 1675 Hochfelden (≈ 12.12.1675 Bülach); + 1740 Eglisau/ZH.
∞ 11.08.1698 Bülach mit [323].

[646 / 647] **323** ***BRUNNER,*** *Verena;* Hausfrau in Hochfelden b. Bülach.
* 1671 Bülach (≈ 15.01.1671 ebd.); + 1739 Eglisau/ZH.

[648 / 649] **324** ***RANDEGGER*** *(1a), Johannes;* Ossingen/ZH. - Br. v. [342].
* 1681 Ossingen (≈ 12.05.1681 ebd.); + nach 1743 ebd.
∞ I: 17.11.1705 Ossingen mit [325].
∞ II: 19.11.1721 Ossingen mit *Anna STURZINGER* v. Niederneunforn/TG.
∞ III: 05.07.1725 Ossingen mit *Anna STEFFEN* v. Berg/ZH.

[650 / 651] **325** ***KÜBLER*** *(3), Ursula;* Hausfrau in Ossingen.
* 1682 Ossingen/ZH (≈ 28.05.1682 ebd.); + 17.05.1721 ebd.

[652 / 653] **326** ***VOGEL*** *(3a), Caspar;* Landwirt in Ossingen/ZH, Bürger v. Zürich. - Br. v. [345].
* 1686 Ossingen (≈ 30.05.1686 ebd.); + 08.11.1735 ebd.
∞ I: nach 1700 mit *Barbara WIESENDANGER*.
∞ II: 14.03.1713 Ossingen mit [327]. - (Vita: S. 30).

[654 / 655] **327** ***METTLER*** *(1), Margareth;* Hausfrau in Ossingen.
* 1691 Ossingen (≈ 22.11.1691 ebd.).

[656 / 657] **328** ***HERTLI,*** *Hans II;* Trüllikon/ZH.
* 1658 Trüllikon (≈ 10.01.1658 ebd.); + nach 1715.
∞ 11.1683 Trüllikon mit [329].

329 ***RAUSCH,*** *Anna;* Hausfrau in Trüllikon.
* 1655 Andelfingen/ZH (≈ 03.01.1655 ebd.); + nach 1715.

[660 / 661] **330** ***KNAUS*** *(KNUS)****,*** *Hans Caspar;* Rudolfingen/ZH.
* 1667 Rudolfingen (≈ 03.07.1667 ebd.); + nach 1715.
∞ 02.11.1693 Trüllikon/ZH mit [331].

[662 / 663] **331** ***SIGG*** *(2), Verena;* Hausfrau in Rudolfingen.
* 1671 Rudolfingen (≈ 23.02.1671 ebd.); + nach 1715.

[664 / 665] **332** ***ÖRTLI*** *(1), Hans Jacob II;* Ziegler in Ossingen/ZH. - (Vita: S. 36).
* 1673 Ossingen (≈ 16.12.1673 ebd.); + 25.07.1728 ebd.
∞ 22.01.1699 Basadingen/TG mit [333].

[666 / 667] **333** ***KÜECHLI*** *(1a), Barbara;* Hausfrau in Ossingen-Außerdorf.
* 1677 Ossingen (≈ 09.07.1677 ebd.); + 20.01.1745 ebd.

334 ***MÜLLER*** *(2), Hans Urech (Ulrich);* Dorf/ZH.
∞ 24.06.1702 *(B)* Andelfingen/ZH mit [335].

[670 / 671] **335** ***FREYMÜLLER,*** *Anna;* Hausfrau in Dorf.
* 1677 Andelfingen/ZH (≈ 18.03.1677 ebd.).

[672 / 673] **336** ***KÜBLER*** *(2a), Hans III;* Forster in Ossingen/ZH.
* 1668 Ossingen/ZH (≈ 14.11.1668 ebd.); + 05.04.1729 ebd.
∞ 16.02.1692 Ossingen mit [337].

[674 / 675] **337** ***SIGG*** *(3), Sophia;* Hausfrau in Ossingen.
* 1670 Ossingen (≈ 01.01.1670 ebd.); + 15.02.1728 ebd.

[676 / 677] **338** ***RANDEGGER*** *(1c), Rudolf;* Ossingen/ZH. - Halbbruder v. [324+342].

* 1670 Ossingen (≈ 04.09.1670 ebd.); + nach 1743.
∞ I: 16.03.1697 Ossingen mit *Verena ÖRTLI* v. Ossingen.
∞ II: 26.02.1704 Ossingen mit [339].
∞ III: 07.03.1713 Ossingen mit *Anna KÜNDIG* v. Volken/ZH.

339 ***HERMANN,*** *Margaretha;* Hausfrau in Ossingen.
* um 1681 Guntalingen/ZH.

[680 / 681] **340** ***AMMANN,*** *Hans Othmar II;* Küfer in Ossingen/ZH.
* 1654 Ossingen (≈ 19.03.1654 ebd.); + 18.09.1724 ebd.
∞ I: 19.06.1677 Ossingen mit *Anna STUDER* v. Andelfingen/ZH.
∞ II: 26.06.1688 Ossingen mit [341].

[682 / 683] **341** ***MÜLLER*** *(3), Lisabeth;* Hausfrau in Ossingen.
* 1666 Ossingen (≈ 26.08.1666 ebd.); + nach 1743.

[684 / 685] **342** ***RANDEGGER*** *(1b), Bernot (Bernhard);* Ossingen/ZH. - Br. v. [324].
* 1679 Ossingen (≈ 24.08.1679 ebd.); + nach 1743.
∞ 02.03.1705 Ossingen mit [343].

343 ***WINDLER*** *(1), Maria;* Hausfrau in Ossingen.
* 1680 Schlattingen/TG (≈ 01.03.1680 ebd.); + nach 1743.

[688 / 689] **344** ***SIGG*** *(1), Hans Ulrich I;* Gerichtsmann in Ossingen/ZH.
* 1667 Ossingen (≈ 23.06.1667 ebd.); + 28.04.1729 ebd.
∞ 05.07.1692 Ossingen mit [345].

[690 / 691] **345** ***VOGEL*** *(3b), Barbara;* Hausfrau in Ossingen. - Schw. v. [326].
* 1671 Ossingen (≈ 26.02.1671 ebd.); + 15.11.1734 ebd.

[692 / 693] **346** ***KLOSHEIM,*** *Martin;* Krämer u. Wachtmeister in Ossingen/ZH. - (Vita: S. 53).
* um 1679 Kreuznach/Pfalz (D); + 20.11.1716 Ossingen.
∞ 01.04.1704 Ossingen mit [347].

[694 / 695] **347** ***SPÖRI,*** *Maria;* Hausfrau u. Krämerin in Ossingen. - (Vita: S. 53).
* 1680 *(B)* Elgg/ZH (≈ 18.04.1680 ebd.); + 07.1734 Ossingen.

[696 / 697] **348** ***WIESENDANGER*** *(1), Hans;* Werdhof b. Ossingen/ZH.
* 1666 Werdhof (≈ 22.07.1666 Ossingen); + nach 1725.
∞ I: 05.02.1695 Ossingen mit [349].
∞ II: 02.03.1723 Ossingen mit *Ursula SIGG* v. Ossingen.

[698 / 699] **349** ***KÜBLER*** *(4), Magdalena;* Hausfrau in Werdhof b. Ossingen.
* 1661 Ossingen (≈ 11.08.1661 ebd.); + 06.02.1721 ebd.

[700 / 701] **350** ***WIESENDANGER*** *(2), Hans III;* Werdhof b. Ossingen/ZH.
* 1660 Werdhof (≈ 25.11.1660 ebd.); + nach 1725.
∞ 27.01.1691 Ossingen mit [351].

[702 / 703] **351** ***NIERIKER,*** *Magdalena;* Hausfrau in Ossingen.
* 1668 Ossingen (≈ 07.01.1668 ebd.); + vor 1725.

[704 / 705] **352** ***SCHWARZER*** *(1a), Hans Ulrich II;* Bauer in Eppenberg b. Eschenz/TG.
* 1669 Eppenberg (≈ 14.11.1669 Burg b. Stein/Rh.); + nach 1709.
∞ 23.11.1690 Burg b. Stein/Rh. mit [353]. - (Vita: S. 43).

353 ***MOOS*** *(1), Anna;* Hausfrau in Eppenberg.
* um 1662 Illnau/ZH; + 27.03.1729 Eppenberg.

[708 / 709] **354** ***VETTERLI*** *(1), Hans II;* Vorgesetzter in Rychlingen (Rheinklingen/TG).
* 1667 Rheinklingen (≈ 14.07.1667 Burg/Rh.); + 20.08.1742 ebd.
∞ 30.08.1696 Burg b. Stein/Rh. mit [355].

[710 / 711] **355** ***FARNER,*** *Angela;* Hausfrau in Rheinklingen.
* 1674 Unterstammheim (≈ 24.05.1674 Stammheim); + 10.02.1754 Rheinklingen.

[712 / 713] **356** ***LANGHANS*** *(1a), Christoph I;* Untervogt (ab 1693) in Nussbaumen. - Br. v. [749].
* 1654 Nussbaumen/TG (≈ 25.01.1654 Stammheim/ZH); + 12.03.1735 ebd. *(B)*
∞ I: 11.11.1684 Stammheim mit [357].
∞ II: 02.12.1700 Stammheim mit *Margareth BACHMANN* v. Gundetswil/TG.

[714 / 715] **357** ***WEYSS,*** *Anna;* Hausfrau in Nussbaumen.
* 1656 Kloten/ZH (≈ 14.08.1656 ebd.); + 22.11.1698 Nussbaumen.

[720 / 721] **360** ***GLESTI,*** *Caspar;* Bleuelhausen b. Kaltenbach/TG; seit 1678 Klingenried. - (Vita: S. 49).
* 1641 (≈ nicht auf Burg u. nicht in Wagenhausen);
+ nach 26.06.1688 (□ nicht auf Burg u. nicht in Wagenhausen);
∞ 19.03.1671 Burg b. Stein/Rh. mit [361].

[722 / 723] **361** ***HERZOG*** *(HERTZOG), Salome;* Hausfrau in Bleuelhausen und Klingenried.
* 1638 Häusern b. Bonau/TG (≈ 03.03.1638 Wigoltingen).

+ zw. 19.10.1690 und 04.02.1694 (Klingenried ?).

[724 / 725] **362** ***VETTERLI*** *(2a), Hans II;* Neubauer in Hemishofen/SH,
Vorgesetzter in Rychlingen (Rheinklingen/TG).
* 1678 Rheinklingen (≈ 13.01.1678 Burg/Rh.); + 20.08.1742 ebd.
∞ 19.03.1699 Burg b. Stein/Rh. mit [363].

[726 / 727] **363** ***LEIMBACH,*** *Margaretha;* Hausfrau in Hemishofen.
(lebte 1694 bei ihrem Großvater [1454] in Ramsen/SH, weil ihr Vater schon verstorben war).
* 1679 Hemishofen/SH (≈ 1679 Stein/Rh.).

364 ***GEUGGIS*** *(1), Hans Jacob;* Eschenz/TG.
* Eschenz; + 08.03.1720 ebd.
∞ 28.10.1688 Burg b. Stein/Rh. mit [365].

365 ***GEUGGIS*** *(2), Maria;* Hausfrau in Eschenz.
* Eschenz.

[736 / 737] **368** ***STRASSER*** *(1a), Jacob;* Nussbaumen/TG.
* 1686 Nussbaumen (≈ 26.12.1686 Stammheim/ZH);
+ 06.01.1765 Steinegg b. Hüttwilen/TG.
∞∞ mit [369].
∞ I: Stammheim mit *Anna FARNER* v. Oberstammheim (1687-1750).
∞ II: 24.11.1750 Stammh. mit *Regula ACKERET* v. Nussbaumen (1694-1753).

[738 / 739] **369** ***GEBHART,*** *Anna Elisabeth;* Nussbaumen.
* 1689 Nussbaumen (≈ 24.11.1689 Stammheim).

[740 / 741] **370** ***ZIMIKER,*** *Hans Jacob;* Buch am Irchel/ZH; Ludimagister in Unterbuch.
* 08.11.1679 Buch am Irchel; + ebd.
∞ I: 17.03.1716 Buch am Irchel mit [371].
∞ II: 04.02.1738 Buch a.I. mit *Magdalena KESSLER* v. Unterhallau/ZH.

[742 / 743] **371** ***VATERLAUS,*** *Anna;* Hausfrau in Buch am Irchel.
* 1695 Berg am Irchel (≈ 21.07.1695 ebd.); + 27.10.1737 Buch am Irchel.

[744 / 745] **372** ***ACKERET*** *(1a), Jacob;* Nussbaumen/TG (gen. *„Kleinbub“)*.
* 1690 Nussbaumen (≈ 19.10.1690 Stammheim); + 28.01.1752 ebd.
∞ 12.02.1719 Stammheim/ZH mit [373].

[746 / 747] **373** ***EIGENHEER,*** *Maria;* Hausfrau in Nussbaumen.
* 1691 Kleinandelfingen/ZH (≈ 02.02.1691 Andelfingen);
+ 31.07.1768 Nussbaumen.

[748 / 749] **374** ***SAXER,*** *Hans Ulrich;* Schärmauser in Nussbaumen/TG.
* 1683 Nussbaumen (≈ 23.12.1683 Stammheim); + 14.01.1772 ebd.
∞ I: 25.08.1711 Stammheim/ZH mit [375].
∞ II: 22.03.1740 Stammheim mit *Barbara SCHMIDLI* v. Nussbaumen/TG.

[750 / 751] **375** ***REUTIMANN*** *(1b), Margreth;* Hausfrau in Nussbaumen.
* 1680 Nussbaumen (≈ 31.10.1680 Stammheim); + 17.12.1738 ebd. *(B)*

[752 / 753] **376** ***SYFERT*** *(1a), Jacob II;* Schmied in Nussbaumen/TG. - Br. v .[751].
* 1651 Nussbaumen (≈ 10.08.1651 Stammheim); + 04.06.1708 ebd.
∞ I: 10.09.1678 Stammheim mit *Esther KRAMER* v. Rappenhof/SH.
∞ II: 11.1696 Stammheim/ZH mit [377].

[754 / 755] **377** ***EBERLI*** *(2), Verena;* Hausfrau in Nussbaumen.
* 1667 Nussbaumen (≈ 05.09.1667 Stammheim); + 27.03.1746 ebd.
∞ II: 20.01.1711 Stammheim mit *Heinrich GÜTTINGER* (1681-1754).

[756 / 757] **378** ***STRASSER*** *(1b), Matthaeus III;* Nussbaumen/TG.
* 1665 Nussbaumen (≈ 22.10.1665 Stammheim); + 1703 ebd.
∞ 08.02.1695 Stammheim/ZH mit [379].

[758 / 759] **379** ***GEUGGIS*** *(3), Ursula;* Hausfrau in Nussbaumen.
* 1644 Eschenz/TG (≈ 13.03.1644 Burg/Rh.); + 16.05.1741 Nussbaumen.
∞ II: nach 1703 mit *Hans ACKERET,* Bauer in Nussbaumen.

[760 / 761] **380** ***DIRINGER,*** *Hans Joachim II;* Nussbaumen/TG.
* 1675 Oberstammheim/ZH (≈ 13.06.1675 Stammheim).
∞ 08.12.1696 Stammheim mit [381].

[762 / 763] **381** ***SCHWARZER*** *(1b), Margreth;* Hausfrau in Nussbaumen.
* 1676 Etzwilen/TG (≈ 05.11.1676 Burg/Rh.); + 27.05.1740 Nussbaumen.

[764 / 765] **382** ***REUTIMANN*** *(1a), Hans IV;* Ehegaumer in Nussbaumen.
* 1667 Nussbaumen/TG (≈ 08.09.1667 Stammheim/ZH); + 19.01.1745 ebd. *(B)*
∞ 26.09.1693 Stammheim/ZH mit [383].

[766 / 767] **383** ***ACKERET*** *(1b), Anna;* Hausfrau in Nussbaumen. - Schw. v. [744].
* 1670 Nussbaumen (≈ 09.10.1670 Stammheim); + 26.05.1733 ebd.

10. Generation:

[1280 / 81] **640** ***WÄSPI*** *(1a), Joseph III;* Metzger in Ossingen/ZH. - (Vita: S. 16).
* 1639 Ossingen (≈ 24.11.1639 ebd.); + 19.02.1690 ebd.
∞ 18.06.1661 Ossingen mit [641].

641 ***SIGG*** *(4), Anna;* Hausfrau in Ossingen.
* um 1643 Ossingen; + 26.02.1690 ebd.

[1284 / 85] **642** ***GYRSPERGER*** *(1), Hans Jacob;* Ossingen/ZH.
* 1632 Ossingen (≈ 02.04.1632 ebd.); + 02.03.1677 ebd.
∞ 31.10.1665 Ossingen mit [643].

[1286 / 87] **643** ***RANDEGGER*** *(2a), Anna;* Hausfrau in Ossingen.
* 1648 Ossingen (≈ 01.02.1648 ebd.).

[1288 / 89] **644** ***FRÖLICH,*** *Abraham;* Hochfelden b. Bülach/ZH.
* 1637 Hochfelden (≈ 15.10.1637 Bülach).
∞ 21.06.1659 Bülach mit [645].

645 ***MEYER*** *(1), Barbara;* Hausfrau in Hochfelden b. Bülach.
* 1640 Bülach/ZH.

646 ***BRUNNER,*** *Jacob;* Hutmacher und Wachtmeister in Bülach/ZH.
∞ 16.11.1669 Bülach mit [647].

[1294 / 95] **647** ***MEYER*** *(2),* ***Regula;*** Hausfrau in Bülach.
* 1649 Bülach (≈ 25.02.1649 ebd.).

[1296 / 97] **648** ***RANDEGGER*** *(1), Heinrich II* =[676/684]; Ossingen/ZH.
* 1635 Ossingen/ZH (≈ 25.04.1635 ebd.); + 08.04.1698 ebd.
(lebte nach dem Tode seiner Eltern [+ 1635/36 an der Pest] bis mindestens 1649 bei seiner Großmutter *Adelheit CORRADI* [2593] in Ossingen).
∞ I: 10.12.1667 Ossingen mit [**677**] *Anna* ***KÜECHLI***. - Schw. v. [649].
∞ II: 17.02.1674 Ossingen mit [649].

[1298 / 99] **649** ***KÜECHLI*** *(1b), Elsbeth* =[685]; Hausfrau in Ossingen; - Schw. v. [677].
* 1656 Ossingen (≈ 12.10.1656 ebd.); + 25.01.1693 ebd.

[1300 / 01] **650** ***KÜBLER*** *(3), Jörg;* Ossingen/ZH.
* 1652 Ossingen (≈ 26.12.1652 ebd.).
∞ 13.02.1677 Ossingen mit [651].

651 ***KÜBLER*** *(5), Ursel;* Hausfrau in Ossingen.
* Ossingen.

[1304 / 05] **652** ***VOGEL*** *(3), Gabriel* =[690]; Küfer, Schulmeister, Leutnant, Untervogt (1690-1723) u. Statthalter in Ossingen/ZH. - (Vita: S. 28).
* 1645 Ossingen (≈ 09.11.1645 ebd.); + 01.01.1723 ebd.
∞ I: 1670 mit [653].
∞ II: 23.06.1691 Ossingen mit *Anna HUBER* v. Oberneunforn/TG.
∞ III: 26.09.1695 Ossingen mit *Anna SCHWESER* v. Mettendorf/TG.

[1306 / 07] **653** ***HUSRATH*** *(1), Maria* =[691]; Hausfrau in Ossingen.
* 1651 Ossingen (≈ 23.11.1651 ebd.); + 25.04.1690 ebd.

654 ***METTLER*** *(1), Jacob;* Schulmeister in Ossingen/ZH; * ebd.
∞ 06.10.1684 Ossingen mit [655].

[1310 / 11] **655** ***RANDEGGER*** *(2b), Barbara;* Hausfrau in Ossingen.
* 1664 Ossingen (≈ 10.01.1664 ebd.).

[1312 / 13] **656** ***HERTLI,*** *Hans Ulrich;* Trüllikon/ZH.
* 1630 Trüllikon (≈ 07.02.1630 ebd.).
∞ 16.02.1654 Trüllikon mit [657].

657 ***PEYER*** *(PEJER),* ***Elsbetha;*** Hausfrau in Trüllikon.
* Trüllikon; ⊡ 11.1693 ebd. *(B)*

[1320 / 21] **660** ***KNAUS,*** *Hans II;* Dienstknecht in Rudolfingen/ZH.
* 1632 Rudolfingen (≈ 22.01.1632 Trüllikon/ZH); + vor 06.1693.
1646 in Diensten bei *Michel RÜEGER / Ursula MOSER* [1326/27],
1652 in Diensten bei *Hans HERMANN / Elsbeth VECTER*.
∞ 24.04.1656 Trüllikon mit [661].

[1322 / 23] **661** ***RÜEGER*** *(1), Margreth;* Hausfrau in Rudolfingen.
* 1634 Rudolfingen (≈ 17.08.1634 Trüllikon); + ebd. (⊡ 05.06.1693 Trüllikon).

[1324 / 25] **662** ***SIGG*** *(2), Hans Caspar;* Rudolfingen/ZH.

* 1649 Rudolfingen (≈ 08.04.1649 Trüllikon); + ebd. (⊡ 20.05.1713 Trüllikon).
∞ 25.02.1669 Trüllikon/ZH mit [663].

[1326 / 27] **663** ***RÜEGER*** *(2), Barbara;* Hausfrau in Rudolfingen.
* 1637 Rudolfingen (≈ 13.02.1637 Trüllikon); + ebd. (⊡ 18.03.1691 Trüllikon).

[1328 / 29] **664** ***ÖRTLI*** *(1), Hans II;* Ziegler in Ossingen/ZH. - (Vita: S. 35).
* 1648 Ossingen (≈ 16.04.1648 ebd.); + 26.12.1705 ebd.
∞ 27.02.1672 Ossingen mit [665].

[1330 / 31] **665** ***RANDEGGER*** *(2c), Catharina;* Hausfrau in Ossingen-Außerdorf.
* 1654 Ossingen (≈ 31.01.1654 ebd.); + 29.05.1702 ebd.

[1332 / 33] **666** ***KÜECHLI*** *(1a), Hans Jacob;* Hirschenwirt (ab 1676), Stabhalter (ab 1685) u. Dorfmeier in Ossingen. - Br. v. [649+677].
* 1650 Ossingen (≈ 25.12.1650 ebd.); + 1712 ebd.
∞ 07.01.1671 Ossingen/ZH mit [667].

[1334 / 35] **667** ***FREI*** *(3), Anna;* Hausfrau in Ossingen.
* 1652 Oberstammheim/ZH (≈ 19.09.1652 Stammheim).

[1340 / 41] **670** ***FREIMÜLLER,*** *Hans Jagli;* Andelfingen/ZH.
* 1651 Andelfingen (≈ 29.06.1651 ebd.).
∞ 06.06.1670 Andelfingen mit [671].

[1342 / 43] **671** ***SCHAUB,*** *Barbara;* Hausfrau in Andelfingen.
* 1650 Andelfingen (≈ 11.08.1650 ebd.).

[1344 / 45] **672** ***KÜBLER*** *(2a), Hans II;* Ossingen/ZH, Dachsenhausen b. Ossingen. (gen. *„Tedler/Tettler“* - beim Todeseintag seiner Witwe).
* 1632 Ossingen (≈ 26.02.1632 ebd.).
∞ 14.11.1654 Ossingen mit [673].

[1346 / 47] **673** ***ERNST,*** *Barbel;* Hausfrau in Ossingen u. Dachsenhausen.
* 1634 Pfungen/ZH (≈ 14.04.1634 ebd.); + 14.11.1668 Ossingen.

[1348 / 49] **674** ***SIGG*** *(3), Hans;* Ossingen/ZH.
* 1641 Ossingen (≈ 10.01.1641 ebd.).
∞ 16.02.1669 Ossingen mit [675].

[1350 / 51] **675** ***WEIBEL*** *(1a), Verena;* Hausfrau in Ossingen; - Schw. v. [703].
* 1642 Ossingen (≈ 13.03.1642 ebd.).

[1352 / 53] **676** ***RANDEGGER*** *(1), Heinrich II* =[648/684]; Ossingen/ZH.
* 1635 Ossingen (≈ 25.04.1635 ebd.); + 08.04.1698 ebd.
∞ I: 10.12.1667 Ossingen mit [677].
∞ II: 17.02.1674 Ossingen mit [**649**] *Elsbeth* ***KÜECHLI***. - Schw. v. [677].

[1354 / 55] **677** ***KÜECHLI*** *(1c), Anna;* Hausfrau in Ossingen; - Schw. v. [649].
* 1649 Ossingen (≈ 05.08.1649 ebd.); + 19.05.1672 ebd.

680 ***AMMANN,*** *Hans Othmar I;* Ossingen/ZH.; + 12.02.1683 Ossingen.
∞ 04.02.1640 Ossingen mit [681].

[1362 / 63] **681** ***WÄSPI*** *(1b), Margret;* Hausfrau in Ossingen. - Schw. v. [1280].
* 1614 Ossingen (≈ 27.02.1614 ebd.); + 30.07.1669 ebd.

[1364 / 65] **682** ***MÜLLER*** *(3), Heinrich;* Tischmacher in Ossingen/ZH.
* 1631 Ossingen (≈ 01.02.1631 ebd.); + 25.06.1688 ebd.
∞ 01.12.1663 Ossingen mit [683].

[1366 / 67] **683** ***RUTSCH*** *(RÜTSCHI 1), Anna;* Hausfrau in Ossingen.
* 1643 Ossingen (≈ 23.07.1643 ebd.); + 01.04.1670 ebd.

684 ***RANDEGGER*** *(1), Heinrich II* =[**648**/676].

685 ***KÜECHLI*** *(1b), Elsbeth* =[**649**/677].

[1376 / 77] **688** ***SIGG*** *(1), Jacob I;* Wachtmeister u. Richter in Ossingen/ZH (wohnhaft in Langenmoos b. Ossingen).
* 1632 Ossingen (≈ 24.04.1632 ebd.); + 30.10.1689 ebd.
∞ 02.03.1658 Ossingen/ZH mit [689].

689 ***PETER*** *(1), Margret;* Hausfrau in Ossingen-Langenmoos.
* Neunforn/TG.

690 ***VOGEL*** *(3), Gabriel* =[**652**].

691 ***HUSRATH*** *(1), Maria* =[**653**].

692 ***KLOSHEIM,*** *Hans Jacob;* („Durchreisender“) in Ossingen/ZH. - (Vita: S. 53).
* um 1643 Kreuznach/Pfalz (D); + 1716 Ossingen.
∞ vor 1679 mit [693].

693 ***NEFEN,*** *Anna;* Hausfrau.

694 ***SPÖRI,*** *Jacob;* Dienstknecht in Elgg/ZH.
∞∞ mit [695].

695 ***ZINGGELER,*** *Barbel;* (ledig) in Elgg/ZH.

698 ***KÜBLER*** *(4), Hans;* Steiner in Ossingen/ZH
(wohnhaft auf dem Werdhof, 1678 in Dachsenhausen b. Ossingen).
* zw.1634/47 Ossingen.
∞ 17.02.1657 Ossingen mit [699].

[1398 / 99] **699** ***WIPF,*** *Barbel;* Hausfrau in Ossingen.
* 1635 Dorf/ZH (≈ 20.05.1635 Andelfingen/ZH).

[1400 / 01] **700** ***WIESENDANGER*** *(2), Hans II;* Werdhof b. Ossingen/ZH.
* 1618 Ossingen (≈ 01.03.1618 ebd.).
∞ 04.07.1655 Ossingen mit [701].

[1402 / 03] **701** ***KÜBLER*** *(6), Barbara;* Hausfrau in Werdhof b. Ossingen.
* 1634 Ossingen/ZH (≈ 09.03.1634 ebd.).

[1404 / 05] **702** ***NIERIKER,*** *Hans Jacob II;* Hausen b. Ossingen/ZH.
* 1624 Ossingen (≈ 14.11.1624 ebd.); + 20.02.1670 Hausen.
∞ 06.11.1660 Ossingen mit [703].

[1406 / 07] **703** ***WEIBEL*** *(1b), Zusan (Susanna);* Hausfrau in Ossingen (Hausen, Werdhof).
* 1640 Ossingen (≈ 26.04.1640 ebd.). - Schw. v. [675].
∞ II: 21.01.1673 Ossingen mit *Hans WIESENDANGER* v. Werdhof.

[1408 / 09] **704** ***SCHWARZER*** *(1a), Johann Jacob I;* Handwerksmeister u. Vorgesetzter in Etzwilen/TG. - Br. v. [762]. - (Vita: S. 42).
* 1640 Etzwilen/TG (≈ 13.09.1640 Wagenhausen/TG); + nach 1709.
∞ I: 21.06.1668 Burg b. Stein/Rh. mit [705].
∞ II: 21.05.1702 Burg mit *Verena WEBER* v. Eschenz/TG.

[1410 / 11] **705** ***BACHMANN*** *(1), Anna;* Hausfrau in Etzwilen b. Kaltenbach.
* 1640 Rheinklingen/TG (≈ 04.02.1640 Burg); + 19.10.1685 Etzwilen/TG.

708 ***VETTERLI*** *(1), Hans I;* Rychlingen (Rheinklingen/TG).
* vor 1631 Rheinklingen; + nach 1684.
∞ 11.02.1649 Burg b. Stein/Rh. mit [709].

709 ***SCHNEBELI,*** *Margreth;* Hausfrau in Rychlingen (Rheinklingen)
* Unter-Wald b. Stein/Rh. (SH); + vor 1684.

[1420 / 21] **710** ***FARNER*** *(1), Joss II;* Unterstammheim/ZH.
* 1646 Unterstammheim.
∞ 21.02.1671 Stammheim/ZH mit [711].

[1422 / 23] **711** ***SCHULER,*** *Margret;* Hausfrau in Unterstammheim.
* 1653 Unterstammheim (≈ 02.09.1653 Stammheim).

[1424 / 25] **712** ***LANGHANS*** *(1), Mathias* =[1498]; Nussbaumen/TG. - Br. v. [753].
* 1614 Nussbaumen (≈ 02.01.1614 Stammheim); + 18.12.1675 ebd.
∞ I: 29.03.1636 Stammheim/ZH mit [713].
∞ II: 28.06.1670 Stammheim mit *Anna JÄGER* v. Nussbaumen, - Schw. v. [757].

[1426 / 27] **713** ***SCHWARZ*** *(1), Catharina* =[1499]; Hausfrau in Nussbaumen.
* 1615 Nussbaumen (≈ 17.09.1615 Stammheim); + 24.01.1668 ebd.

714 ***WEYSS,*** *Kaspar;* Rebmann in Kloten-Steinegg/ZH.
∞ vor 08.1656 mit [715].

715 ***N.,*** *N.;* Hausfrau in Kloten-Steinegg/ZH.

720 ***GLESTI*** *(GLESTINGER)****,*** *Hans;* Bleuelhausen b. Kaltenbach/TG. - (Vita: S. 47).
* Bleuelhausen b. Kaltenbach; ⊟ 26.12.1678 Burg b. Stein/Rh.
∞ I: 27.01.1633 Burg b. Stein/Rh. mit *Anna WEIDELI* v. Bleuelhausen (+ 1634).
∞ II: 1634 Burg mit [721].
∞ III: 1662 Burg mit *Barbara VETTERLI* v. Rychlingen.

721 ***HARDER*** *(1), Magdalena;* Hausfrau in Bleuelhausen b. Kaltenbach.
* Uerschhausen/TG. (Stand bei ihrer Heirat in Waltalingen in Diensten).
+ 1662 (⊟ Burg 05.05.; hier irrtümlich als *HAGER* eingertragen).

722 ***HERZOG*** *(HERTZOG)****,*** *Gebhard;* Häusern b. Bonau/TG.
∞ mit [723].

723 ***FÜRLAUF*** *(FÜRLEÜFF) Lisabeth;* Hausfrau in Häusern b. Bonau/TG.

[1448 / 49] **724** ***VETTERLI*** *(2a), Jacob;* Handwerksmeister, Vorgesetzter der Kirchgem. Burg u. Vogt zu Rychlingen (Rheinklingen/TG).

* um 1651 Rheinklingen; + 26.08.1720 ebd.
∞ I: 13.02.1676 Burg b. Stein/Rh. mit [725].
∞ II: nach 1687 mit *Barbara BÜRGI* (+1725).

725 ***MOOS*** *(2), Anna;* Hausfrau in Rychlingen (Rheinklingen).
* Illnau/ZH; + 30.10.1687 Rheinklingen.

[1452 / 53] **726** ***LEIBACHER,*** *Conrad II;* Hemishofen/SH.
* 1649 Hemishofen (≈ 24.03.1649 Burg b. Stein/Rh.).
∞ vor 1680 mit [727].

[1454 / 55] **727** ***NYDHARDT,*** *Margaretha;* Hausfrau in Hemishofen.
* Ramsen/SH.

[1472 / 73] **736** ***STRASSER*** *(1a), Michael;* Nussbaumen/TG. - Br. v. [756].
* 1656 Nussbaumen (≈ 13.01.1656 Stammheim); + nach 1709.
∞ 30.10.1677 Stammheim/ZH mit [737].

737 ***KUHN,*** *Elsbeth;* Hausfrau in Nussbaumen.
* Hüttwilen/TG; + 10.04.1707 Nussbaumen.

[1476 / 77] **738** ***GEBHARD,*** *Michael II;* Schuhmacher in Nussbaumen/TG.
* 1666 Nussbaumen (≈ 17.06.1666 Stammheim/ZH); + zw. 1709/29.
∞ 19.02.1689 Stammheim mit [739].

[1478 / 79] **739** ***BACHMANN*** *(2a), Elsbeth;* Hausfrau in Nussbaumen.
* 1668 Nussbaumen (≈ 29.11.1668 Stammheim); + 17.05.1736 ebd.

740 ***ZIMIKER,*** *Wilhelm;* Schmied in Buch am Irchel/ZH (wohnhaft in Unterbuch).
∞ vor 11.1679 mit [741].

741 ***WINCKLER,*** *Margreth;* Hausfrau in Buch am Irchel.

742 ***VATERLAUS,*** *Eusebius (Ebius);* Tischmacher in Berg am Irchel/ZH.
+ 23.07.1733 Berg am Irchel.
∞ 28.06.1692 Berg am Irchel mit [743].

[1486 / 87] **743** ***HABLÜTZEL,*** *Anna;* Hausfrau in Berg am Irchel.
* 1671 Trüllikon/ZH (≈ 04.06.1671 ebd.); + 14.10.1729 Berg a. I.

[1488 / 89] **744** ***ACKERET*** *(1a), Mathias III;* Nussbaumen/TG. - Br. v. [383].
* 1659 Nussbaumen (≈ 17.04.1659 Stammheim); + 04.12.1730 ebd.
∞ I: 18.11.1679 Stammheim/ZH mit [745].
∞ II: 22.11.1692 Stammheim mit *Barbara TRUNINGER* v. Nussbaumen.
∞ III: 11.12.1703 Stammheim mit *Elsbetha STRASSER* v. Nussbaumen.

[1490 / 91] **745** ***JÄGER*** *(1), Verena;* Hausfrau in Nussbaumen.
* 1655 Nussbaumen (≈ 25.03.1655 Stammheim); + 30.09.1692 ebd.

[1492 / 93] **746** ***EIGENHEER,*** *Adam;* Kleinandelfingen/ZH.
* 1666 Kleinandelfingen (≈ 11.09.1666 Andelfingen).
∞ 26.06.1688 Andelfingen mit [747].

747 ***KLINGLER,*** *Catharina;* Hausfrau in Kleinandelfingen/ZH.
* um 1665 Neftenbach/ZH.

748 ***SAXER,*** *Ulrich;* Nussbaumen/TG.
* 1647 Zell/ZH (≈ 1647 ebd.); + nach 1709.
∞ 08.02.1676 Stammheim/ZH mit [749].

[1498 / 99] **749** ***LANGHANS*** *(1b), Anna;* Hausfrau in Nussbaumen. - Schw. v. [356].
* 1637 Nussbaumen (≈ 11.03.1637 Stammheim); + 25.04.1692 ebd.

[1500 / 01] **750** ***RÜTIMANN*** *(1b), Jacob;* Müller in Nussbaumen/TG. - Br. v. [764].
* 1645 Nussbaumen (≈ 20.04.1645 Stammheim); + 27.04.1692 ebd.
∞ 28.08.1677 Stammheim/ZH mit [751].

[1502 / 03] **751** ***SYFERT*** *(1b), Anna;* Hausfrau in Nussbaumen. - Schw. v. [376].
* 1656 Nussbaumen (≈ 04.05.1656 Stammheim); + 03.07.1693 ebd.

[1504 / 05] **752** ***SYFERT*** *(1), Jacob I* =[1502]; Nussbaumen/TG.
* 1623 Nussbaumen (≈ 20.07.1623 Stammheim); + 24.03.1676 ebd.
∞ 05.10.1644 Stammheim/ZH mit [753].

[1506 / 07] **753** ***LANGHANS*** *(1c), Margreth* =[1503]; Hausfrau in Nussbaumen. - Schw. v. [712].
* 1624 Nussbaumen (≈ 18.01.1624 Stammheim); + 13.02.1686 ebd.

[1508 / 09] **754** ***EBERLI*** *(ÄBERLI) (2), Hans II;* Ablässer in Nussbaumen/TG.
* 1625 Nussbaumen (≈ 23.10.1625 Stammheim); + 19.06.1686 ebd.
∞ 06.03.1655 Stammheim/ZH mit [755].

[1510 / 11] **755** ***ACKERET*** *(1c), Anna;* Hausfrau in Nussbaumen. - Schw. v. [766].

* 1633 Nussbaumen (≈ 13.10.1633 Stammheim); + 08.10.1690 ebd.

[1512 / 13] **756** ***STRASSER*** *(1b), Matthaeus II;* Nussbaumen/TG. - Br. v. [736].
* 1643 Nussbaumen (≈ 19.11.1643 Stammheim); + 23.01.1708 ebd.
∞ 21.02.1665 Stammheim/ZH mit [757].

[1514 / 15] **757** ***JÄGER*** *(2), Margreth;* Hausfrau in Nussbaumen.
* 1641 Nussbaumen (≈ 27.06.1641 Stammheim); + 03.04.1711 ebd.

[1516 / 17] **758** ***GEUGGIS*** *(3), Adam;* Eschenz/TG; * ebd.
∞ 05.11.1648 Burg b. Stein/Rh. mit [759].

759 ***STAUB,*** *Jacobe;* Hausfrau in Eschenz.

[1520 / 21] **760** ***DIRRINGER*** *(DERINGER), Hans Jacob;* Nussbaumen/TG.
* 1648 Oberstammheim (≈ 07.11.1648 Stammh.); + 19.11.1689 Nussbaumen. *(B).*
∞ I: 28.02.1671 Stammheim/ZH mit [761].
∞ II: 19.04.1687 Stammheim mit *Verena WEGMANN* v. Dägerlen-Berg/ZH.

[1522 / 23] **761** ***KELLER*** *(2), Anna;* Hausfrau in Nussbaumen.
* 1646 Nussbaumen (≈ 08.11.1646 Stammheim); + 09.10.1683 ebd.

[1524 / 25] **762** ***SCHWARZER*** *(1b), Hans Ulrich II;* Handwerksmeister in Etzwilen/TG, Vorgesetzter d. Gem. Burg, Mitgl. d. Ehegerichts zu Wagenhausen. - (Vita: S. 42).
* 1652 Etzwilen (≈ 25.01.1652 Burg); + 12.02.1728 ebd. - Br. v. [704].
∞ I: 16.01.1676 Burg b. Stein/Rh. mit [763].
∞ II: 21.02.1692 Burg mit *Barbara SCHMID* v. Altikon/ZH (+1726).

[1526 / 27] **763** ***VETTERLI*** *(2b), Barbara;* Hausfrau in Etzwilen b. Kaltenbach/TG.
* 1650 Rheinklingen/TG (≈ 14.02.1650 Burg b. Stein/Rh.).

[1528 / 29] **764** ***RÜTIMANN*** *(1a), Hans III (Johannes);* Nussbaumen/TG. - Br. v. [750].
* 1638 Nussbaumen (≈ 07.09.1638 Stammheim); + 09.09.1690 ebd. (im Bürgli).
∞ 22.06.1662 Stammheim/ZH mit [765].

765 ***MAAG,*** *Margaretha;* Hausfrau und Hebamme in Nussbaumen.
* Hüttwilen/TG; + 28.01.1694 Nussbaumen.

[1532 / 33] **766** ***ACKERET*** *(1), Matthias II* =[1488]; Nussbaumen/TG. - Br. v. [755].
* 1638 Nussbaumen (≈ 18.02.1638 Stammheim); + 15.07.1705 ebd. („der Alte") *(B)*
∞ I: vor 1660 mit *N. N.* (Ehe gesch.).
∞ II: 15.01.1661 Stammheim/ZH mit [767].

[1534 / 35] **767** ***BACHMANN*** *(2b), Regula* =[1489]; Hausfrau in Nussbaumen. - Schw. v. [1478].
* 1640 Nussbaumen (≈ 22.03.1640 Stammheim); + 11.03.1712 ebd.

11. Generation:

[2560 / 61] **1280** ***WÄSPI*** *(1a), Joseph II;* Metzger in Ossingen/ZH. - Br. v. [681].
* 1611 (nicht in Ossingen); + 14.06.1672 Ossingen.
∞ 28.02.1637 Ossingen mit [1281]. - (Vita: S. 15).

[2562 / 63] **1281** ***SULZER,*** *Elisabeth;* Hausfrau in Ossingen.
* Winterthur/ZH; + 21.12.1672 Ossingen.

[2568 / 69] **1284** ***GYRSPERGER*** *(1), Bartholomäus II (Bartli);* Ossingen/ZH.
* 1603 Ossingen (≈ 13.03.1603 ebd.).
∞ vor 1622 Ossingen mit [1285].

[2570 / 71] **1285** ***KÜBLER*** *(2b), Elisabeth;* Hausfrau in Ossingen.
* 1610 Ossingen (≈ 23.12.1610 ebd.).

[2572 / 73] **1286** ***RANDEGGER*** *(2), Jörg* =[2620]; Müller in Ossingen/ZH; - Br. v. [1330] - (Vita: S. 52).
* 1624 Ossingen (≈ 27.06.1624 ebd.); + 07.12.1660 ebd.
∞ 02.11.1641 Ossingen mit [1287].

1287 ***TOGGENBURGER,*** *Barbara (Barbel)* =[2621]; Hausfrau in Ossingen/ZH.
* Marthalen/ZH; + nach 1671.

[2576 / 77] **1288** ***FRÖLICH,*** *Junghans;* Hochfelden, Ratsherr u. Leutnant in Bülach/ZH.
* 1608 Hochfelden b. Bülach (≈ 25.09.1608 Bülach).
∞ 18.01.1631 Bülach mit [1289].

[2578 / 79] **1289** ***ENGEL,*** *Froneg (Veronica);* Hausfrau in Hochfelden b. Bülach.
* 1612 Hochfelden (≈ 07.01.1612 Bülach).

[2588 / 89] **1294** ***MEYER*** *(2), Felix;* Schulmeister in Bülach/ZH.
* 1621 Bülach (≈ 18.03.1621 ebd.).
∞ 17.06.1642 Bülach mit [1295].

1295 ***BECHTHOLD,*** *Elsbeth;* Hausfrau in Bülach.

* Osterfingen/SH.

[2592 / 93] **1296** ***RANDEGGER*** *(1), Heinrich I* =[1352/1368]; Ossingen/ZH.
* 1604 Ossingen (≈ 24.10.1604 ebd.); + um 1635 ebd. (Pest)
∞ vor 1625 Ossingen mit [1297].

[2594 / 95] **1297** ***RÜTIMANN*** *(2), Rosina* =[1353/1369]; Hausfrau in Ossingen.
* 1610 Ossingen (≈ 22.07.1610 ebd.); + 30.08.1636 ebd. (Pest)

1298 ***KÜECHLI*** *(1), Bernhart* =[1332/1354/1370]; Metzgermeister u. Ratsherr zu Diessenhofen/TG, dann Hirtzenwirt u. Richter in Ossingen/ZH.
* vor 1608 Diessenhofen; + 05.05.1662 Ossingen.
∞ I: 01.02.1624 Diessenhofen mit *Elisabeth SCHULER* v. Stammheim (+1647).
∞ II: 22.08.1647 Diessenhofen mit [1299].

[2598 / 99] **1299** ***SUTER*** *(1), Susanna* =[1333/1355/1371]; Hausfrau in Ossingen.
* zw.1622/26 Ossingen/ZH.

[2600 / 01] **1300** ***KÜBLER*** *(3), Gebhart IV;* Gisenhard b. Ossingen/ZH.
* 1613 Gisenhard (≈ 26.12.1613 Ossingen).
∞ 30.06.1640 Ossingen mit [1301].

[2602 / 03] **1301** ***RÜÖTSCHI*** *(1), Barbel;* Hausfrau in Gisenhard b. Ossingen.
* 1619 Ossingen (≈ 20.06.1619 ebd.); + vor 1678.

[2608 / 09] **1304** ***VOGEL*** *(3), Hans Jacob II* =[1380]; Bürger v. Zürich, Landwirt u. Untervogt (1638-73) in Ossingen/ZH. - (Vita: S. 27).
* 1600 Scherzingen/TG; + 29.01.1673 Ossingen/ZH.
∞ 10.02.1635 Ossingen mit [1305].

[2610 / 11] **1305** ***WEIDMANN*** *(WIDMER), Barbara* =[1381]; Hausfrau in Ossingen.
* Lufingen/ZH; + 06.09.1668 Ossingen.

[2612 / 13] **1306** ***HUSRATH*** *(1), Alexander* =[1382]; Ossingen/ZH.
Regiments-Trommelschläger; zeitweilig in Dalmatien.
* 1617 Ossingen (≈ 03.08.1617 ebd.); + 14.01.1667 Gotha/Thüringen (D).
∞ 10.01.1637 Ossingen mit [1307].

1307 ***RÜTIMANN*** *(3), Ursula* =[1383]; Hausfrau in Ossingen.
* 1606 Ossingen.

[2620 / 21] **1310** ***RANDEGGER*** *(2b), Hans Urech (HansUlrich);* Ossingen/ZH.
* 1642 Ossingen (≈ 11.12.1642 ebd.); + 17.01.1672 ebd.
∞ 10.02.1663 Ossingen mit [1311].

[2622 / 23] **1311** ***GYRSPERGER*** *(2), Margret;* Hausfrau in Ossingen.
* 1637 Ossingen (≈ 08.10.1637 ebd.); + nach 1678.

1312 ***HERTLI,*** *Hans I;* Trüllikon/ZH; * ebd.
∞ I: 04.02.1610 Trüllikon mit *Regula HERMANN* v. Rudolfingen/ZH.
∞ II: 04.05.1617 Trüllikon mit [1313].

1313 ***HUG*** *gen.* ***LANDERT,*** *Engel;* Hausfrau in Trüllikon.
* Marthalen/ZH.

1320 ***KNAUS*** *(KNUS)****,*** *Hans I;* Rudolfingen/ZH; * ebd.
∞ vor 01.1632 mit [1321].

1321 ***RÖSCH,*** *Margreth;* Hausfrau in Rudolfingen.

1322 ***RÜEGER*** *(1), Hani (Heinrich);* Forster in Rudolfingen/ZH.
* Rudolfingen.
∞ 12.01.1630 Trüllikon/ZH mit [1323].

1323 ***RITTER,*** *Margaretha;* Hausfrau in Rudolfingen.
* Marthalen/ZH.

1324 ***SIGG*** *(2), Hans Jacob;* Rudolfingen/ZH: * ebd.
∞ 08.02.1631 Trüllikon/ZH mit [1325].

[2650 / 51] **1325** ***LANDART*** *(1), Verena;* Hausfrau in Rudolfingen.
* 1610 Oerlingen/ZH (≈ 11.11.1610 ebd.).

1326 ***RÜEGER*** *(2), Michel;* Rudolfingen/ZH; * ebd.
∞ 17.02.1631 Trüllikon/ZH mit [1327].

1327 ***MOSER,*** *Ursula;* Hausfrau in Rudolfingen.
* Oerlingen/ZH.

[2656 / 57] **1328** ***ÖRTLI*** *(1), Hans Jacob I;* Ziegler in Ossingen/ZH. - (Vita: S. 34).
* 1616 Ossingen (≈ 18.08.1616 ebd.); + 11.11.1686 ebd.
∞ I: 06.12.1642 Ossingen mit [1329].
∞ II: 10.12.1667 Ossingen mit *Ursel RÜTIMANN* (+1675).

[2658 / 59] **1329** ***SIGG*** *(5) gen. Chläuslis, Anna;* Hausfrau in Ossingen-Außerdorf.
* um 1622 Ossingen; + 26.09.1665 ebd.

[2660 / 61] **1330** ***RANDEGGER*** *(2c), (Hans) Heinrich;* Feldschreiber (1640), Leutnant, Kirchenpfleger (1640), Schulinspektor, Quartiermeister (1643), Untervogt (1679-80) in Ossingen/ZH; - Br. v. [1286] - (Vita: S. 35+51).
* 1620 Ossingen (≈ 10.09.1620 ebd.); + 16.02.1682 ebd.
∞ I: 23.11.1637 Ossingen mit *Susanne WISER* v. Uhwiesen/ZH.
∞ II: 01.10.1650 Ossingen mit [1331].

[2662 / 63] **1331** ***MÖRIKOFER,*** *Gertruth;* Hausfrau in Ossingen.
* 1629 Frauenfeld/TG (≈ 1629 ebd.); + 06.02.1697 Winterthur/ZH.

1332 ***KÜECHLI*** *(1), Bernhart* =[**1298**/1354/1370].

1333 ***SUTER*** *(1), Susanne* =[**1299**/1355/1371].

1334 ***FREI*** *(3), Jacob;* Oberstammheim/ZH; * ebd.
∞ vor 09.1652 mit [1335].

1335 ***WINDLER*** *(3), Anna;* Hausfrau in Oberstammheim.

[2680 / 81] **1340** ***FREIMÜLLER,*** *Hans II;* Andelfingen/ZH.
* 1624 Groß-Andelfingen (≈ 17.11.1624 Andelfingen).
∞ 29.04.1644 Andelfingen mit [1341].

1341 ***WÄGELI*** *(WEGELI 1), Anna;* Hausfrau in Andelfingen.
* Neunforn/TG.

[2684 / 85] **1342** ***SCHAUB,*** *Felix;* Andelfingen/ZH.
* 1618 Groß-Andelfingen (≈ 25.10.1618 Andelfingen).
∞ 24.04.1648 Andelfingen mit [1343].

[2686 / 87] **1343** ***PFIFFER,*** *Anna;* Hausfrau in Andelfingen.
* 1623 Groß-Andelfingen (≈ 15.02.1623 Andelfingen).

[2688 /89] **1344** ***KÜBLER*** *(2a), Hans I;* Ossingen/ZH.
* 1608 Ossingen (≈ 19.04.1608 ebd.).
∞ vor 02.1632 mit [1345].

[2690 / 91] **1345** ***RÜTSCHI*** *(2), Barbara;* Hausfrau in Ossingen.
* 1614 Ossingen (≈ 14.08.1614 ebd.).

[2692 / 93] **1346** ***ERNST,*** *Heinrich;* Pfungen/ZH; * ebd.
∞ 30.01.1626 Pfungen mit [1347].

1347 ***WOLFFER,*** *Susanne;* Hausfrau in Pfungen.

[2696 / 97] **1348** ***SIGG*** *(3), Michael (Michel);* Ossingen/ZH.
* 1619 Ossingen (≈ 14.11.1619 ebd.); + 02.11.1678 ebd.
∞ 01.12.1640 Ossingen/ZH mit [1349].

[2698 / 99] **1349** ***BRUNYSEN,*** *Sophia;* Hausfrau in Ossingen.
* 1612 Ossingen (≈ 19.07.1612 ebd.); + 01.08.1664 ebd.

[2700 / 01] **1350** ***WEIBEL*** *(1), Jonas II* =[1406]; Ablässer in Ossingen/ZH.
* 1594 Ossingen (≈ 06.10.1594 ebd.); + 26.04.1671 ebd.
∞ I: vor 08.1634 Ossingen mit *Barbara SIGG* (+ 21.10.1636).
∞ II: 17.03.1637 Ossingen mit [1351].

1351 ***MEISTER*** *(1), Margarethe* =[1407]; Hausfrau in Ossingen.
* Bencken/ZH; + 10.01.1665 Ossingen.

1352 ***RANDEGGER*** *(1), Heinrich I* =[**1296**/1368].

1353 ***RÜTIMANN*** *(2), Rosina* =[**1297**/1369].

1354 ***KÜECHLI*** *(1), Bernhart* =[**1298**/1332/1370].

1355 ***SUTER*** *(1), Susanne* =[**1299**/1333/1371].

1362 ***WÄSPI*** *(1), Joseph I* =[**2560**]; Metzger in Ossingen/ZH u. Flaach.
* Wattwil (Toggenburg/SG); + vor 1634 Ossingen/ZH.
∞ mit [1363].

1363 ***FURRER,*** *Verena* =[**2561**]; Hausfrau in Ossingen;
+ 10.03.1639 Ossingen.

1364 ***MÜLLER*** *(3),* ***Jacob;*** Ossingen/ZH.
∞ vor 06.1688 mit [1365].

1365 ***WIESENDANGER*** *(3), Ursula;* Hausfrau in Ossingen.

[2732 / 33] **1366** ***RÜÖTSCHI*** *(2), (Hans) Jacob;* Bäcker u. Kirchenpfleger in Ossingen, 1649 Feldschreiber.
* 1616 Ossingen (≈ 03.03.1616 ebd.); + 23.02.1666 ebd.
∞ 14.11.1637 Ossingen mit [1367].

[2734 / 35] **1367** ***FREI*** *(2), Barbara;* Hausfrau in Ossingen.
* 1614 Ossingen (≈ 30.10.1614 ebd.); + 07.04.1678 ebd.
1368 ***RANDEGGER*** *(1), Heinrich I* =[**1296**/1352].
1369 ***RÜTIMANN*** *(3), Rosina* =[**1297**/1353].
1370 ***KÜECHLI*** *(1), Bernhart* =[**1298**/1332/1354].
1371 ***SUTER*** *(1), Susanna* =[**1299**/1333/1355].
[2752 / 53] **1376** ***SIGG*** *(1), Hans II;* Wachtmeister in Langenmoos b. Ossingen/ZH.
* 1605 Ossingen (≈ 12.05.1605 ebd.); + 06.01.1679 ebd.
∞ I: vor 1632 Ossingen mit [1377].
∞ II: 26.01.1634 Ossingen mit *Anna MÜLLER* v. Ossingen.
∞ III: nach 1635 Ossingen mit *Ursel MÜLLER* v. Ossingen (+1679).
[2754 / 55] **1377** ***KELLER*** *(3), Margaretha;* Hausfrau in Ossingen/ZH.
+ 28.07.1633 Ossingen/ZH (am Tauftag der Tochter Margaretha).
1380 ***VOGEL*** *(3), Hans Jacob II* =[**1304**].
1381 ***WEIDMANN,*** *Barbara* =[**1305**].
1382 ***HUSRATH*** *(1), Alexander* =[**1306**].
1383 ***RÜTIMANN*** *(3), Ursula* =[**1307**].
1398 ***WIPF,*** *Marx;* Dorf/ZH.
∞ vor 05.1635 mit [1399].
1399 ***KELLER*** *(4), Magdalena;* Hausfrau in Dorf.
[2800 / 01] **1400** ***WIESENDANGER*** *(2), Hans I;* Ossingen/ZH.
* 1582 Ossingen (≈ 07.11.1582 ebd.).
∞ vor 1618 Ossingen/ZH mit [1401].
[2802 / 03] **1401** ***WAAGER,*** *Anna;* Hausfrau in Ossingen.
* 1596 Ossingen (≈ 11.1596 ebd.).
[2804 / 05] **1402** ***KÜBLER*** *(6), Heinrich;* Ossingen/ZH.
* 1605 Ossingen (≈ 22.12.1605 ebd.).
∞ vor 1634 Ossingen mit [1403].
1403 ***RÜTIMANN*** *(4), Barbara;* Hausfrau in Ossingen.
[2808 / 09] **1404** ***NIERIKER,*** *Hans;* Hausen b. Ossingen/ZH.
* 1599 Hausen (≈ 02.12.1599 Ossingen).
∞ vor 1624 Ossingen mit [1405].
[2810 / 11] **1405** ***KÜBLER*** *(7), Margaretha;* Hausfrau in Hausen b. Ossingen.
* 1600 Ossingen (≈ 12.1600 ebd.).
1406 ***WEIBEL*** *(1), Jonas II* =[**1350**].
1407 ***MEISTER,*** *Margarethe* =[**1351**].
[2816 / 17] **1408** ***SCHWARZER*** *(1), Hans Ulrich I* =[1524]; Richter u. Fürsprecher in Etzwilen b. Kaltenbach/TG. - (Vita: S. 41).
* Etzwilen; + 15.12.1686 ebd.
∞ I: 12.02.1637 Burg b. Stein/Rh. mit [1409].
∞ II: 17.07.1681 Burg mit *Catharina WEBER* v. Bleuelhausen.
1409 ***STÄHELI,*** *Elisabeth* =[1525]; Hausfrau in Etzwilen.
* Wagenhausen/TG; + 09.12.1679 Etzwilen.
1410 ***BACHMANN*** *(1), Jacob;* Rychlingen (Rheinklingen/TG).
+ vor 1670 Rheinklingen.
∞ I: 1635 Burg b. Stein/Rh. mit [1411].
∞ II: 04.03.1649 Burg mit *Anna VETTERLI* v. Rychlingen.
1411 ***STEIGER,*** *Anna;* Hausfrau in Rychlingen (Rheinklingen/TG).
* Wagenhausen/TG; + 19.10.1648 Rheinklingen.
[2840 / 41] **1420** [?] ***FARNER*** *(1), Hans II;* Stammheim/ZH.
* 1618 Oberstammheim (≈ 19.07.1618 Stammheim); + 12.04.1682 Unterstammheim.
∞ 20.02.1644 Stammheim mit [1421].
[2842 / 43] **1421** [?] ***WINDLER*** *(2), Anna;* Hausfrau in Stammheim.
* 1624 Unterstammheim (≈ 12.09.1624 Stammheim).
1422 [?] ***SCHULER,*** *Hans;* Unterstammheim/ZH.
* 1600 (≈ 13.07.1600, nicht in Stammheim); + 05.03.1678 Unterstammheim.
∞ vor 09.1653 mit [1423].
[2846 / 47] **1423** [?] ***SÜSS,*** *Engel (Angelika);* Hausfrau in Unterstammheim.
* 1598 Unterstammheim (≈ 30.04.1598 Stammheim); + vor 1663.

[2848 / 49] **1424** ***LANGHANS*** *(1), Hans* =[1506/2996/3006]; Nussbaumen/TG.
* 1592 Nussbaumen (≈ 30.11.1592 Stammheim/ZH).
∞ 05.09.1613 Stammheim mit [1425].

[2850 / 51] **1425** ***SULZBERGER,*** *Margreth* =[1507/2997/3007]; Hausfrau in Nussbaumen.
* 1591 Nussbaumen (≈ 21.12.1591 Stammheim).

[2852 / 53] **1426** ***SCHWARZ*** *(1), Hans* =[2998]; Nussbaumen/TG.
* 1589 Nussbaumen (≈ 02.03.1589 Stammheim/ZH).
∞ 10.06.1610 Stammheim mit [1427].

1427 ***ERTZINGER,*** *Elisabeth* =[2999]; Hausfrau in Nussbaumen.

[2896 / 97] **1448** ***VETTERLI*** *(2a), Hans I;* Rychlingen (Rheinklingen/TG). - Br. v. [1526].
* um 1614 Rheinklingen; + nach 1670.
∞ vor 1651 mit [1449].

1449 ***BÄR,*** *Margreth;* Hausfrau in Rychlingen (Rheinklingen/TG);
+ nach 1670.

[2904 / 05] **1452** ***LEIBACHER,*** *Conrad II;* Vogt in Hemishofen/SH.
* Hemishofen; + nach 1670.
∞ vor 03.1649 mit [1453].

[2906 / 07] **1453** ***BRÜTSCH*** *(1), Barbel;* Hausfrau in Hemishofen.

[2908 / 09] **1454** ***NEIDHARDT,*** *Christian II;* Untervogt in Ramsen/SH.
* vor 1650 Ramsen; + nach 1694.
∞ mit [1455].

1455 ***VETTERLI*** *(3), Margaretha;* Hausfrau in Ramsen.
* vor 1650; + zw.1689/94.

[2944 / 45] **1472** ***STRASSER,*** *Matthäus (Debus) I* =[1512]; Nussbaumen/TG.
* 1622 Nussbaumen (≈ 23.06.1622 Stammheim); + 26.09.1676 ebd. („der Ältere“).
∞ I: 09.11.1641 Stammheim/ZH mit [1473].
∞ II: 12.01.1675 Stammheim mit *Anna ERTZINGER* v. Wagenhausen/TG.

[2946 / 47] **1473** ***KELLER*** *(5), Anna* =[1513]; Hausfrau in Nussbaumen.
* 1621 Nussbaumen (≈ 04.10.1621 Stammheim); + 02.03.1674 ebd.

[2952 / 53] **1476** ***GEBHART,*** *Thomas;* Müller (am Hauptwehr) in Nussbaumen/TG.
* 1640 Nussbaumen (≈ 12.01.1640 Stammheim); + 21.01.1684 ebd.
∞ vor 06.1666 (nicht in Stammheim/ZH) mit [1477].

1477 ***STRASSER,*** *Anna;* Hausfrau in Nussbaumen.
* um 1639 Trüllikon/ZH; + 17.12.1689 Nussbaumen.

[2956 / 57] **1478** ***BACHMANN*** *(2a), Hans Peter;* Maurer in Nussbaumen/TG. - Br. v. [767].
* 1642 Nussbaumen (≈ 14.03.1642 Stammheim/ZH); + 26.07.1703 ebd.
∞ 13.02.1666 Stammheim mit [1479].

[2958 / 59] **1479** ***HARDER*** *(2), Anna;* Hausfrau in Nussbaumen.
* 1628 Nussbaumen (≈ 24.08.1628 Stammheim); + 28.10.1691 ebd.

[2972 / 73] **1486** ***HABLÜTZEL,*** *Hans Conrad;* Trüllikon/ZH. - (Vita: S. 54).
* 1648 Trüllikon (≈ 11.11.1648 ebd.).
∞ 04.1667 Trüllikon mit [1487].

[2974 / 75] **1487** ***PETER*** *(2), Lisabeth (Elsbeth);* Hausfrau in Trüllikon.
* 1648 Räterschen/ZH (≈ 1648 Elsau/ZH).

1488 ***ACKERET*** *(1), Mathias II* =[**766**].

1489 ***BACHMANN*** *(2b), Regula* =[**767**].

1490 ***JÄGER*** *(1), Hans Jacob;* Nussbaumen/TG.
* Nussbaumen; + 04.11.1678 ebd.
∞ I: 06.02.1638 Stammheim/ZH mit [1491].
∞ II: 28.11.1672 Stammheim mit *Anna ERTZINGER* v. Nussbaumen.

1491 ***SCHMIED,*** *Magdalena;* Hausfrau in Nussbaumen.
* um 1616 Rickenbach/ZH; + 16.10.1674 Nussbaumen.

[2984 / 85] **1492** ***EIGENHEER,*** *Hans;* Treyer (Drechsler) in Kleinandelfingen/ZH.
* 1625 Kleinandelfingen (≈ 27.02.1625 Andelfingen).
∞ I: vor 09.1666 mit [1493].
∞ II: 13.03.1677 Andelfingen mit *Maria BUSSHARDT (?)* v. Neftenbach/ZH.

1493 ***BENTZ,*** *Anna;* Hausfrau in Kleinandelfingen.

1498 ***LANGHANS*** *(1), Mathias* =[**712**].

1499 ***SCHWARZ*** *(1), Catharina* =[**713**].

[3000 / 01] **1500** ***RÜTIMANN*** *(1), Hans II* =[1528]; Nussbaumen/TG.

* 1586 Nussbaumen (≈ 20.10.1586 Stammheim/ZH).
∞ I: 08.11.1624 Stammheim mit *Margaretha SCHNEIDER* [**1529**].
∞ II: 10.03.1640 Stammheim mit [1501].

1501 ***WEDELI,*** *Barbara;* Hausfrau in Nussbaumen.
* um 1611 Wagenhausen/TG; + 30.06.1673 Nussbaumen.

1502 ***SYFERT*** *(1), Jacob* =[**752**].

1503 ***LANGHANS*** *(1c), Margreth* =[**753**].

[3008 / 09] **1504** ***SYFERT*** *(1), Ulrich* =[3004]; Nussbaumen/TG.
* 1582 Nussbaumen (≈ 11.11.1582 Stammheim/ZH).
∞ 13.07.1609 Stammheim mit [1505].

1505 ***SCHWARZ*** *(2), Anna* =[3005]; Hausfrau in Nussbaumen; * ebd.

1506 ***LANGHANS*** *(1), Hans* =[**1424**/2996/3006].

1507 ***SULZBERGER,*** *Margreth* =[**1425**/2997/3007].

[3016 / 17] **1508** ***EBERLI*** *(ÄBERLI) (2), Hans I (d.Ä.);* Nussbaumen/TG.
* 1599 Nussbaumen (≈ 25.03.1599 Stammheim); + 03.01.1673 ebd.
∞ I: 04.07.1625 Stammheim/ZH mit [1509].
∞ II: 01.10.1672 Stammheim mit *Barbara ZIEGLER* (+1674).

1509 ***KÖSTLI,*** *Magdalena;* Hausfrau in Nussbaumen.
* Steckborn/TG; + 09.03.1672 Nussbaumen.

[3020 / 21] **1510** ***ACKERET*** *(1), Mathias I* =[1532/2976]; Nussbaumen/TG.
* 1600 Nussbaumen (≈ 16.03.1600 Stammheim); + 05.04.1666 ebd.
∞ 1631 Stammheim/ZH mit [1511].

1511 ***ZIEGLER,*** *Barbara* =[1533/2977]; Hausfrau in Nussbaumen.
* Müllen (Müllheim/TG); + vor 1663.

1512 ***STRASSER,*** *Matthäus (Debus) I* =[**1472**].

1513 ***KELLER*** *(5), Anna* =[**1473**].

[3028 / 29] **1514** ***JÄGER*** *(2), Jacob;* Nussbaumen/TG.
* 1612 Nussbaumen (≈ 14.06.1612 Stammheim); + 09.12.1692 ebd. („der Älteste“: 80;6 J.)
∞ I: 14.05.1640 Stammheim/ZH mit [1515].
∞ II: 10.10.1676 Stammh. mit *Bärbel KAPPELER* v. Oberstammheim (+1677).
∞ III: 06.11.1677 Stammh. mit *Barbel HARDER* v. Uerschhausen/TG.

1515 ***HOFMANN,*** *Engel (Angelica);* Hausfrau in Nussbaumen.
* Nussbaumen (≈ Stammheim/ZH); + 16.09.1666 ebd.

1516 ***GEUGGIS*** *(3), Georg;* Eschenz/TG (1637); * ebd.
∞ mit [1517].

1517 ***VÖGELI,*** *Elsbeth;* Hausfrau in Eschenz/TG.

1520 ***DIRINGER*** *(?), Hans Joachim I;* Unterstammheim/ZH; * ebd.
∞ vor 11.1648 mit [1521].

1521 ***WIRT*** *(1), Anna;* Hausfrau in Unterstammheim.

1522 ***KELLER*** *(2), Hans;* Nussbaumen/TG; * ebd.
∞ 23.02.1636 Stammheim/ZH mit [1523].

1523 ***GÜTTINGER,*** *Barbara;* Hausfrau in Nussbaumen.
* Weinfelden/TG.

1524 ***SCHWARZER*** *(1), Hans Ulrich I* =[**1408**].

1525 ***STÄHELI,*** *Elisabeth* =[**1409**].

[3052 / 53] **1526** ***VETTERLI*** *(2b), Conrad;* Rychlingen (Rheinklingen/TG). - Br. v. [1448].
* um 1610 Rheinklingen; + nach 1670.
∞ 05.1643 Burg b. Stein/Rh. mit [1527].

[3054 / 55] **1527** ***HUBENSCHMIDT,*** *Elsbeth;* Hausfrau in Rychlingen (Rheinklingen/TG).
* Hemishofen/SH; + nach 1670.

[3056 / 57] **1528** ***RÜTIMANN*** *(1), Hans II* =[**1500**]; Nussbaumen/TG.
* 1586 Nussbaumen (≈ 20.10.1586 Stammheim/ZH).
∞ I: 08.11.1624 Stammheim mit [1529].
∞ II: 10.03.1640 Stammheim mit *Barbara WEDELI* [**1501**].

1529 ***SCHNEIDER,*** *Margaretha;* Hausfrau in Nussbaumen.
+ zw.1638/40.

1532 ***ACKERET*** *(1), Mathias I* =[**1510**/2976].

1533 ***ZIEGLER,*** *Barbara* =[**1511**/2977].

[3068 / 69] **1534** ***BACHMANN*** *(2), Hans* =[2956/2978]; Unterstammheim/ZH.

* 1614 Unterstammheim (≈ 29.05.1614 Stammheim).
∞ 19.01.1636 Stammheim mit [1535].

1535 ***FARNER*** *(1), Agnes* =[2957/2979]; Hausfrau in Unterstammheim.
* 1596 Oberstammheim (≈ 29.05.1596 Stammheim/ZH).

12. Generation:

2560 ***WÄSPI*** *(1), Joseph I* =[1362]; Metzger in Ossingen u. Flaach/ZH.
* Wattwil (Toggenburg/SG); + vor 1634.
∞ mit [2561]. - (Vita: S. 15).

2561 ***FURRER,*** *Verena* =[1363]; Hausfrau in Ossingen u. Flaach.
+ 10.03.1639 Ossingen.

2562 ***SULZER,*** *Caspar;* Winterthur/ZH.
∞ mit [2563].

2563 ***LIEBER,*** *Elsbeth;* Hausfrau in Winterthur.

[5136 / 37] **2568** ***GYRSPERGER*** *(1), Bartholomäus I (Bartli, Bartlime);* Ossingen/ZH.
* 1580 Ossingen (≈ 16.10.1580 ebd.).
∞ vor 1603 mit [2569].

[5138 / 39] **2569** ***METTLER*** *(2), Ursula;* Hausfrau in Ossingen.
* 1584 Ossingen/ZH (≈ 15.03.1584 ebd.); + 17.04.1603 ebd.

[5140 / 41] **2570** ***KÜBLER*** *(2b), Conradt;* Gisenhard b. Ossingen/ZH. - Br. v. [2688].
* 1585 Gisenhard (≈ 12.12.1585 Ossingen); + 02.1612 ebd. (Pest)
∞ vor 1609 mit [2571].

2571 ***WEGELI*** *(2), Regula;* Hausfrau in Gisenhard b. Ossingen.

[5144 / 45] **2572** ***RANDEGGER*** *(2), Heinrich III (d.J.)* =[2660/5240]; Ossingen/ZH.
* 1571 Ossingen (≈ 16.04.1571 ebd.); + zw.1623/27.
∞ vor 1618 mit [2573].

[5146 / 47] **2573** ***WEGMANN*** *(1), Barbara* =[2661/5241]; Hausfrau in Ossingen.
* 1599 Ossingen (≈ 11.02.1599 ebd.); + 07.08.1636 ebd.

2576 ***FRÖLICH,*** *Hans;* Hochfelden b. Bülach/ZH; * ebd.
∞ vor 1596 Bülach mit [2577].

2577 ***KERN*** *(1), Barbel;* Hausfrau in Hochfelden b. Bülach.

2578 ***ENGEL,*** *Hans Jacob;* Bülach/ZH.
∞ 03.02.1611 Bülach mit [2579].

2579 ***KERN*** *(2), Barbel;* Hausfrau in Bülach.

2588 ***MEYER*** *(2), Pancratius;* Bülach/ZH.
∞ 11.12.1608 Bülach mit [2589].

2589 ***ZIMBERMANN,*** *Anna;* Hausfrau in Bülach.

[5184 / 85] **2592** ***RANDEGGER*** *(1), Lux (Lucas)* =[2704/2736]; Ossingen/ZH.
* 1579 Ossingen (≈ 20.09.1579 ebd.); + vor 1634 ebd.
∞ 22.05.1597 Ossingen mit [2593].

[5186 / 87] **2593** ***CORRADI,*** *Adelheit* =[2705/2737]; Hausfrau in Ossingen.
* 1572 Ossingen (≈ 28.02.1572 ebd.); + 17.01.1658 ebd.

2594 ***RÜTIMANN*** *(2), Jacob* =[2706/2738]; Ossingen/ZH; * ebd.
∞ vor 07.1610 mit [2595].

2595 ***SIGG*** *(6), Verena* =[2707/2739]; Hausfrau in Ossingen.
* 1576/78 Ossingen.

[5196 / 97] **2598** ***SUTER*** *(1), Hans Jacob (Jagli)* =[2666/2710/2742]; Ossingen/ZH.
* 1580 Ossingen (≈ 17.05.1580 ebd.).
∞ vor 05.1613 mit [2599].

[5198 / 99] **2599** ***HUSRATH*** *(2), Anna* =[2676/2711/2743]; Hausfrau in Ossingen.
* 1592 Ossingen (≈ 05.1592 ebd.); + um 1638 ebd.

[5200 / 01] **2600** ***KÜBLER*** *(3), Gebhart III;* Gisenhard b. Ossingen/ZH.
* 1585 Gisenhard (≈ 01.08.1585 Ossingen/ZH); + 08.03.1658 ebd.
∞ vor 06.1612 mit [2601].

[5202 / 03] **2601** ***KOCH*** *(1), Kleingret (Margarethe);* Hausfrau in Gisenhard.
* Ossingen; + 04.08.1659 Gisenhard b. Ossingen.

[5204 / 05] **2602** ***RÜÖTSCHI*** *(1), Hans Jacob (Jagli);* Ossingen/ZH; * ebd.
∞ 06.09.1607 Ossingen mit [2603].

[5206 / 07] **2603** ***ÖRTLI*** *(2), Verena;* Hausfrau in Ossingen.
* 1585 Ossingen (≈ 08.08.1585 ebd.).

[5216 / 17] **2608** ***VOGEL*** *(3), Hans Jacob I* =[2760]; Bürger v. Zürich;
Pfarrer zu Scherzingen/TG u. Ossingen/ZH (1601-34),
1612 Dekan d.Steiner Kapitels. - (Vita: S. 25).
* 1576 Zürich (≈ 06.04.1576 ebd.); + 14.09.1634 Ossingen.
∞ I: 18.05.1597 Zürich mit [2609].
∞ II: 03.06.1618 Zürich mit *Catharina von SCHÄNNIS* v. Zürich.
∞ III: nach 1622 mit *Afra JÄGGLIN (JÄKLIN).*

[5218 / 19] **2609** ***BREITINGER*** *(1), Sophia (Elsbeth ?)* =[2761]; Hausfrau in Ossingen.
* 1576 Zürich (≈ 17.10.1576 ebd.); + 25.01.1618 Ossingen.

[5220 / 21] **2610** ***WEIDMANN,*** *Adam* =[2762]; Müller in Ossingen/ZH.
* Lufingen/ZH; + 26.10.1629 Ossingen.
∞ 13.03.1603 Ossingen mit [2611].

[5222 / 23] **2611** ***RÜTSCHI*** *(3), Anna* =[2763]; Hausfrau in Ossingen.
* 1582 Ossingen (≈ 01.07.1582 ebd.); + 12.10.1636 ebd.

[5224 / 25] **2612** ***HUSRATH*** *(1), Michel* =[2764]; Ossingen/ZH.
* 1584 Ossingen/ZH (≈ 05.07.1584 ebd.); + vor 1636.
∞ vor 09.1612 mit [2613].

2613 ***SIGG*** *(7), Verena* =[2765]; Hausfrau in Ossingen.
+ 02.08.1636 Ossingen (Pest).

[5240 / 41] 2620 ***RANDEGGER*** *(2), Jörg* =[**1286**].

2621 ***TOGGENBURGER,*** *Barbara (Barbel)* =[**1287**].

[5244 / 45] **2622** ***GYRSPERGER*** *(2), Gebhart II;* Ossingen/ZH.
* Ossingen; + 28.12.1666 ebd.
∞ 17.03.1637 Ossingen mit [2623].

2623 ***SIGG*** *(8), Verena;* Hausfrau in Ossingen.
* Dorlikon/ZH (jetzt Thalheim b. Ossingen); + 24.12.1648 Ossingen.

2650 ***LANDOLT*** *(LANDOLT 1, LANDART 1), Conrad;* Andelfingen/ZH; * ebd.
∞ vor 1610 Andelfingen mit [2651].

2651 ***SIGG*** *(9), Regula;* Hausfrau in Andelfingen; * ebd.

[5312 / 13] **2656** ***ÖRTLI*** *(1), Jacob;* Ziegler in Ossingen/ZH. - (Vita: S. 33).
* 1583 Ossingen (≈ 11.04.1583 ebd.); + zw.1627/34 ebd.
∞ um 1609 Ossingen mit [2657].

[5314 / 15] **2657** ***RANDEGGER*** *(1d), Anna;* Hausfrau in Ossingen-Außerdorf. - (Vita: S. 33).
* 1583 Ossingen (≈ 09.06.1583 ebd.); + 21.04.1650 ebd.

[5316 / 17] **2658** ***SIGG*** *(5) gen. Chläuslis, Hans II;* Bäcker in Ossingen/ZH.
* 1595 Ossingen (≈ 09.02.1595 ebd.).
∞ vor 1622 mit [2659].

[5318 / 19] **2659** ***KOCH*** *(2), Ursula;* Hausfrau in Ossingen.
* 1605 Ossingen (≈ 13.10.1605 ebd.); + 16.07.1676 ebd.

2660 ***RANDEGGER*** *(2), Heinrich III (d.J.)* =[**2572**/5240].

2661 ***WEGMANN*** *(1), Barbara* =[**2573**/5241].

[5324 / 25] **2662** ***MÖRIKOFER,*** *Enoch II;* Bußmeister u. Ratsherr in Frauenfeld/TG.
* Frauenfeld; + 1632 ebd.
∞ I: vor 1621 Frauenfeld mit [2663].
∞ II: 06.02.1632 Frauenfeld mit *Susanna DUMELI*
(T. d. Müllermeisters *Hans DUMELI* v. Frauenfeld).

2663 ***SUTOR*** *(2), Margreta;* Hausfrau in Frauenfeld.

2666 ***SUTER*** *(1), Hans Jacob* =[**2598**/2710/2742].

2667 ***HUSRATH*** *(2), Anna* =[**2599**/2711/2743].

2680 ***FREIMÜLLER,*** *Hans I;* Andelfingen/ZH; * ebd.
∞ 25.02.1614 Andelfingen/ZH mit [2681].

2681 ***LANDOLT*** *(2), Margreth;* Hausfrau in Andelfingen.
* Kleinandelfingen.

2684 ***SCHAUB,*** *Hans Heinrich;* Andelfingen/ZH.
* Groß-Andelfingen.
∞ 21.03.1613 Andelfingen mit [2685].

2685 ***LIBENSPERGER,*** *Rosa;* Hausfrau in Andelfingen; * ebd.

2686 ***PFIFFER,*** *Ulrich;* Andelfingen/ZH.
∞ vor 02.1623 mit [2687].

2687 ***HULG,*** *Sara;* Hausfrau in Andelfingen.

[5376 / 77] **2688** ***KÜBLER*** *(2a), Johann (Hans) Heinrich I;* Ossingen/ZH. - Br. v. [2570].
* 1575 Ossingen (≈ 04.04.1575 ebd.).
∞ 24.04.1597 Ossingen mit [2689].
2689 ***MÜLLER*** *(4), Ursula;* Hausfrau in Ossingen.
* 1575/77 Ossingen.
2690 ***RÜTSCHI*** *(2), Hans;* Ossingen/ZH; * ebd.
∞ vor 1614 Ossingen mit [2691].
2691 ***SIGG*** *(10), Barbara;* Hausfrau in Ossingen.
2692 ***ERNST,*** *Hans;* Pfungen/ZH.
∞ mit [2693].
2693 [?] ***N.,*** *N.;* Hausfrau in Pfungen/ZH.
(Barbel ***WYSS -oder-*** *Adelheit* ***BRÜNGGER****).*
2696 ***SIGG*** *(3)****,*** *Hans;* Ossingen/ZH; * ebd.
∞ vor 1619 Ossingen mit [2697].
[5394/ 95] **2697** ***SCHMID*** *(1), Ursula;* Hausfrau in Ossingen.
* 1596 Ossingen (≈ 01.12.1596 ebd.).
[5396 / 97] **2698** ***BRUNYSEN,*** *Alixander;* Ossingen/ZH.
* 1583 Ossingen (≈ 27.08.1583 ebd.); + 12.11.1611 ebd.
∞ um 1608 Ossingen mit [2699].
2699 ***BRUNNER,*** *Margaretha;* Hausfrau in Ossingen.
\+ um 1610.
[5400 / 01] **2700** ***WEIBEL*** *(1), Jonas I* =[2812]; Ossingen/ZH.
* 1562 Ossingen (≈ 22.11.1562 ebd.); + 20.01.1613 ebd.
∞ 30.01.1592 Ossingen mit [2701].
[5402 / 03] **2701** ***METTLER*** *(3), Ursula* =[2813]; Hausfrau in Ossingen.
* 1575 Ossingen (≈ 20.03.1575 ebd.).
2704 ***RANDEGGER*** *(1), Lux* =[**2592**/2736].
2705 ***CORRADI,*** *Adelheit* =[**2593**/2737].
2706 ***RÜTIMANN*** *(2), Jacob* =[**2594**/2738].
2707 ***SIGG*** *(6), Verena* =[**2595**/2739].
2710 ***SUTER*** *(1), Hans Jacob* =[**2598**/2666/2742].
2711 ***HUSRATH*** *(2), Anna* =[**2599**/2667/2743].
[5464 / 65] **2732** ***RÜTSCHI*** *(1), Hans;* (Richter ?) in Ossingen/ZH.
* 1590 Ossingen (≈ 24.10.1590 ebd.); + 09.11.1636 ebd.
∞ vor 1616 Ossingen mit [2733].
[5466 / 67] **2733** ***GIERSBERGER*** *(GYRSPERGER 3)****,*** *Margarethe;* Hausfrau in Ossingen.
* 1594 Ossingen/ZH (≈ 14.09.1594 ebd.); + 03.05.1636 ebd.
[5468 / 69] **2734** ***FREI*** *(2), Hans III;* Ossingen/ZH.
* Ossingen; + vor 1643.
∞ vor 10.1614 mit [2735].
[5470 / 71] **2735** ***KÜBLER*** *(8), Verena;* Hausfrau in Ossingen.
* 1593 Ossingen (≈ 22.07.1593 ebd.).
2736 ***RANDEGGER*** *(1), Lux* =[**2592**/2704].
2737 ***CORRADI,*** *Adelheit* =[**2593**/2705].
2738 ***RÜTIMANN*** *(2), Jacob* =[**2594**/2706].
2739 ***SIGG*** *(6), Verena* =[**2595**/2707].
2742 ***SUTER*** *(1), Hans Jacob* =[**2598**/2666/2710].
2743 ***HUSRATH*** *(2), Anna* =[**2599**/2667/2711].
[5504 / 05] **2752** ***SIGG*** *(1), Niclaus;* Langenmoos b.Ossingen/ZH.
* 1570 Ossingen (≈ 24.09.1570 ebd.); + 1612 ebd.
∞ vor 05.1605 mit [2753].
2753 ***KÜBLER*** *(10), Kleingret (Margret);* Hausfrau in Langenmoos.
\+ 08.02.1646 Ossingen.
2754 ***KELLER*** *(3), Jacob (Jagli);* Ossingen/ZH; * ebd.
∞ 19.02.1581 Ossingen mit [2755].
[5510 / 11] **2755** ***BETTEL,*** *Clara;* Hausfrau in Ossingen.
* 1561 Oberstammheim/ZH (≈ 19.10.1561 Stammheim); + nach 1607.
2760 ***VOGEL*** *(3), Hans Jacob I* =[**2608**].
2761 ***BREITINGER*** *(1), Sophia* =[**2609**].

2762 ***WEIDMANN**, Adam* =[**2610**].
2763 ***RÜTSCHI** (3), Anna* =[**2611**].
2764 ***HUSRATH** (1), Michel* =[**2612**].
2765 ***SIGG** (7), Verena* =[**2613**].
2800 ***WIESENDANGER** (2), Görg;* Werdhof b. Ossingen/ZH.
∞ vor 02.1581 mit [2801].
2801 ***LANDART** (2), Ursula;* Hausfrau in Werdhof b. Ossingen.
[5604 / 05] **2802** ***WAAGER**, Andres;* Ossingen/ZH.
* 1571 Ossingen (≈ 31.10.1571 ebd.).
∞ 10.01.1596 Ossingen mit [2803].
2803 ***KÜBLER** (9), Frena (Verena);* Hausfrau in Ossingen.
* 1575/76 Ossingen.
[5608 / 09] **2804** ***KÜBLER** (6), Debis (Matthäus);* Ossingen/ZH.
* 1579 Ossingen (≈ 31.08.1579 ebd.).
∞ 07.10.1599 Ossingen mit [2805].
[5610 / 11] **2805** ***RANDEGGER** (3), Ursula;* Hausfrau in Ossingen.
* 1580 Ossingen (≈ 18.09.1580 ebd.).
[5616 / 17] **2808** ***NIERIKER**, Hans Jacob (Jagli) I;* Ossingen/ZH.
* 1577 Ossingen (≈ 08.09.1577 ebd.).
∞ 17.09.1598 Ossingen mit [2809].
2809 ***SCHWARBER**, Magdalena;* Hausfrau in Ossingen.
* Eglisau/ZH.
2810 ***KÜBLER** (7), Hans;* Ossingen/ZH; * ebd.
∞ 13.01.1600 Ossingen mit [2811].
2811 ***RÜGGER**, Anna;* Hausfrau in Ossingen; * ebd.
2812 ***WEIBEL** (1), Jonas I* =[**2700**].
2813 ***METTLER** (3), Ursula* =[**2701**].
2816 ***SCHWARZER** (1), Jörg* =[3048]; Bürger v. Bleuelhausen/TG.
* Bleuelhausen b. Kaltenbach/TG.; + 08.12.1654 ebd.
∞ mit [2817]. - (Vita: S. 41).
2817 ***SCHEUCH**, Ursula* =[3049]; Hausfrau in Bleuelhausen.
2840 [?] ***FARNER** (1), Joss I;* Oberstammheim/ZH; * ebd.
∞ 14.04.1611 Stammheim mit [2841].
2841 [?] ***RYSER**, Genophe;* Hausfrau in Oberstammheim.
* Unterstammheim.
2842 ***WINDLER** (2), Ulrich;* Unterstammheim/ZH; * ebd.
∞ 20.11.1620 Stammheim mit [2843].
2843 ***FARNER** (3), Anna;* Hausfrau in Unterstammheim.
* 1600/01/03 Oberstammheim.
2846 ***SÜSS**, Cunrat;* Unterstammheim/ZH; * ebd.
∞ I: 18.08.1583 Stammheim mit *Barbel SCHULER.*
∞ II: 28.02.1591 Stammheim mit [2847].
[5694 / 95] **2847** ***KELLER** (6), Barbel;* Hausfrau in Unterstammheim.
* 1571 Unterstammheim (≈ 06.05.1571 Stammheim).
2848 ***LANGHANS** (1), Dias* =[3012/5992/6012]; Vierer in Nussbaumen.
* Nussbaumen/TG.
∞ vor 11.1592 mit [2849].
2849 ***SUTOR** (3), Anna* =[3013/5993/6013]; Hausfrau in Nussbaumen.
2850 ***SULZBERGER**, Michel* =[3014/5994/6014]; Nussbaumen/TG; * ebd.
∞ vor 12.1591 mit [2851].
2851 ***SIFRID** (SYFERT 2), Elsbeth* =[3015/5995/6015]; Hausfrau in Nussbaumen.
2852 ***SCHWARZ** (1), Joachim* =[5996]; Nussbaumen/TG; * ebd.
∞ vor 03.1589 mit [2853].
2853 ***N.,** Margret* =[5997]; Hausfrau in Nussbaumen.
2896 ***VETTERLI** (2), Pelagius* =[3052]; Bürger in Rheinklingen/TG.
* Rychlingen (Rheinklingen/TG).
∞ vor 1615 mit [2897].
2897 [?] ***STEUB**, Dorothea* =[3053]; Hausfrau in Rheinklingen.
2904 ***LEIBACHER,** Conrad I;* Hemishofen/SH; * ebd.
∞ I: mit [2905].

∞ II: vor 1650 Stein/Rh. mit *Anna ERTZINGER* vw. *RITZMANN.*

2905 ***SCHNEUWLI*** *(2), Elsbeth;* Hausfrau in Hemishofen.

2906 ***BRÜTSCH*** *(1), Hans Rudolf;* Bürger v. Stein/Rh. (SH).
Untervogt zu Ramsen/SH; wohnhaft in Biberach b. Stein/Rh.
* Biberach b. Stein/Rh.
∞ mit [2907].

2907 ***VETTERLI*** *(4), Catharina;* Hausfrau in Biberach b. Stein/Rh.

2908 ***NEIDHARDT,*** *Christian I;* Bürger in Ramsen/SH; * ebd.
∞ mit [2909].

2909 ***BRÜTSCH*** *(2), Elsbeth;* Hausfrau in Ramsen.

2944 ***STRASSER,*** *Dewes (Matthias)* =[3024]; Nussbaumen/TG; * ebd.
∞ 03.02.1605 Stammheim/ZH mit [2945].

[5890 / 91] **2945** ***BACHMANN*** *(3), Magdalena* =[3025]; Hausfrau in Nussbaumen.
* 1584 Nussbaumen (≈ 20.12.1584 ebd.).

2946 ***KELLER*** *(5), Othmar* =[3026]; Oberstammheim/ZH; * ebd.
∞ vor 10.1621 mit [2947].

2947 ***PETER*** *(3), Barbara* =[3027]; Hausfrau in Oberstammheim.

2952 ***GEBHART,*** *Michael I;* Müller in Diessenhofen/TG.
* Nussbaumen/TG.
∞ I: 02.02.1636 Stammheim/ZH mit [2953].
∞ II: 19.01.1664 Stammheim mit *Bärbel STUCKI* v. Altikon/ZH.

2953 ***HELD,*** *Anna;* Hausfrau in Diessenhofen/TG.
* Weckingen b. Hüttwilen/TG; + nach 1647.

2956 ***BACHMANN*** *(2), Hans* =[**1534**].

2957 ***FARNER*** *(2), Agnes* =[**1535**].

[5916 / 17] **2958** ***HARDER*** *(2), Hans;* Unterstammheim/ZH, Nussbaumen/TG.
* 1596 Unterstammheim (≈ 02.05.1596 Stammheim).
∞ 03.09.1621 Stammheim mit [2959].

[5918 / 19] **2959** ***ULRICH*** *(1), Elisabeth;* Hausfrau in U'stammheim u. Nussbaumen.
* 1597 Unterstammheim (≈ 09.01.1597 Stammheim).

[5944 / 45] **2972** ***HABLÜTZEL,*** *Hans Heinrich;* Vogt in Trüllikon/ZH.
* 1620 Trüllikon (≈ 21.05.1620 ebd.).
∞ 29.11.1642 Trüllikon mit [2973].

2973 ***MÖCKLI,*** *Magdalena;* Hausfrau in Trüllikon.
* Mett-Schlatt/TG.

[5948 / 49] **2974** ***PETER*** *(2), Rudolph II;* Müller in Räterschen/ZH, Feldschreiber.
* um 1618 Räterschen (≈ Elsau/ZH); + 03.08.1681 ebd.
∞ mit [2975]. - (Vita: S. 54).

2975 ***BREITINGER*** *(2), Anna;* Hausfrau in Räterschen.
* 1616 Zürich; + 03.07.1673 Räterschen.

2976 ***ACKERET*** *(1), Mathias I* =[**1510**/1532].

2977 ***ZIEGLER,*** *Barbara* =[**1511**/1533].

2978 ***BACHMANN*** *(2), Hans* =[**1534**/2956].

2979 ***FARNER*** *(2), Agnes* =[**1535**/2957].

2984 ***EIGENHEER,*** *Benedikt (Jerg ?);* Kleinandelfingen/ZH; * ebd.
∞ 22.02.1625 Andelfingen mit [2985] (als *Jerg E.*).

2985 ***WOLFER,*** *Ursula;* Hausfrau in Kleinandelfingen.

2996 ***LANGHANS*** *(1), Hans* =[**1424**/1506/3006].

2997 ***SULZBERGER,*** *Margreth* =[**1425**/1507/3007].

2998 ***SCHWARZ*** *(1), Hans* =[**1426**].

2999 ***ERTZINGER,*** *Elisabeth* =[**1427**].

[6000 / 01] **3000** ***RÜTIMANN*** *(1), Hans I* =[3056]; Nussbaumen/TG.
* 1566 Nussbaumen (≈ 11.08.1566 Stammheim/ZH).
∞ 30.01.1586 Stammheim mit [3001].

[6002 / 03] **3001** ***RÜTIMANN*** *(5), Barbara* =[3057]; Hausfrau in Nussbaumen.
* 1567 Nussbaumen (≈ 01.11.1567 Stammheim/ZH).

3004 ***SYFERT*** *(1), Ulrich* =[**1504**].

3005 ***SCHWARZ*** *(2), Anna* =[**1505**].

3006 ***LANGHANS*** *(1), Hans* =[**1424**/1506/2996].

3007 ***SULZBERGER,*** *Margreth* =[**1425**/1507/2997].

3008 ***SIGFRID*** *(SYFERT 1), Uli* =[6008]; Nussbaumen/TG; * ebd.
∞ vor 11.1582 mit [3009].
3009 ***HARDER*** *(3), Margarethe* =[6009]; Hausfrau in Nussbaumen.
3012 ***LANGHANS*** *(1), Dias* =[**2848**/5992/6012].
3013 ***SUTOR*** *(3), Anna* =[**2849**/5993/6013].
3014 ***SULZBERGER,*** *Michel* =[**2850**/5994].
3015 ***SIFRID*** *(SYFERT 2), Elsbeth* =[**2851**/5995].
3016 ***ÄBERLI*** *(EBERLI 2), Jacob;* Nussbaumen/TG; * ebd.
∞ 08.02.1590 Stammheim/ZH mit [3017].
3017 ***HUBER*** *(1), Anna;* Hausfrau in Nussbaumen.
3020 ***ACKERET*** *(1), Hans* =[3064/5952]; Nussbaumen/TG; * ebd.
∞ 28.02.1590 Stammheim/ZH mit [3021].
3021 ***SUTOR*** *(4), Anna* =[3065/5953]; Hausfrau in Nussbaumen.
3024 ***STRASSER,*** *Dewes (Mathias)* =[**2944**].
3025 ***BACHMANN*** *(3), Magdalena* =[**2945**].
3026 ***KELLER*** *(5), Othmar* =[**2946**].
3027 ***PETER*** *(3), Barbara* =[**2947**].
3028 ***JÄGER*** *(2), Rudi;* Nussbaumen/TG; * ebd.
∞ 25.08.1607 Stammheim/ZH mit [3029].
3029 ***GÄMER,*** *Margaretha;* Hausfrau in Nussbaumen.
3048 ***SCHWARZER*** *(1), Jörg* =[**2816**].
3049 ***SCHEUCH,*** *Ursula* =[**2817**].
3052 ***VETTERLI*** *(2), Pelagius* =[**2896**].
3053 [?] ***STEUB,*** *Dorothea* =[**2897**].
3056 ***RÜTIMANN*** *(1), Hans I* =[**3000**].
3057 ***RÜTIMANN*** *(5), Barbara* =[**3001**].
3064 ***ACKERET*** *(1), Hans* =[**3020**/5952].
3065 ***SUTOR*** *(4), Anna* =[**3021**/5953].
3068 ***BACHMANN*** *(2), Jacob* =[5912/5956]; Unterstammheim/ZH; * ebd.
∞ vor 05.1614 mit [3069].
3069 ***WERLI,*** *Maria* =[5913/5957]; Hausfrau in Unterstammheim.

13. Generation:

5136 ***GYRSPERGER*** *(1), Gebhart;* Ossingen/ZH.
+ 06.12.1612 Ossingen (Pest).
∞ 09.08.1579 Ossingen mit [5137].
5137 ***RANDEGGER*** *(4), Margret;* Hausfrau in Ossingen; * ebd.
5138 ***METTLER*** *(2), Michel;* Ossingen/ZH; * ebd.
∞ 25.02.1582 Ossingen mit [5139].
5139 ***WEGMANN*** *(2), Barbara;* Hausfrau in Ossingen; * ebd.
[10280 / 81] **5140** ***KÜBLER*** *(2), Jacob* =[5376]; Gisenhard b. Ossingen/ZH.
* 1556 Gisenhard (≈ Ende 1556 Ossingen).
∞ 27.04.1578 Ossingen mit [5141].
5141 ***ZEHENDER*** *(ZÄHENDER), Anna* =[5377]; Hausfrau in Gisenhard.
* Trüllikon/ZH.
[10288 / 89] **5144** ***RANDEGGER*** *(2), Heinrich II (d.Ä.)* =[5320/10480]; Ossingen (Untervogt?).
* 1538 Ossingen/ZH (≈ 1538 ebd.).
∞ vor 04.1571 mit [5145].
5145 ***N.,*** *N.;* Hausfrau in Ossingen.
[10292 / 93] **5146** ***WEGMANN*** *(1), Hans Rudolf* =[5322/10482]; Untervogt in Ossingen.
* 1565 Ossingen/ZH (≈ 01.11.1565 ebd.). - (Vita: S. 50).
∞ I: 12.02.1587 Ossingen mit *Margret KÜBLER* v. Ossingen.
∞ II: 14.09.1595 Ossingen mit [5147].
[10294 / 95] **5147** ***KÜBLER*** *(10), Anna* =[5323/10483]; Hausfrau in Ossingen.
* 1575 Ossingen (≈ 10.04.1575 ebd.); + 26.08.1636 ebd.
[10368 / 69] **5184** ***RANDEGGER*** *(1), Jörg (Jerg)* =[5408/5472]; Ossingen/ZH.
* 1556 Ossingen (≈ 28.07.1556 ebd.).
∞ vor 1579 mit [5185].
5185 ***KÜBLER*** *(11), Martha (?)* =[5409/5473]; Hausfrau in Ossingen.
5186 ***CORRADI,*** *Cunrad* =[5410/5474]; Ossingen/ZH.

* Schaffhausen.
∞ 23.07.1568 Ossingen mit [5187].

5187 ***RUTSCHI*** *(1), Ursula* =[5411/5475]; Hausfrau in Ossingen.

5196 ***SUTER*** *(1), Jacob* =[5332/5420/5484]; Ossingen/ZH.
+ 05.11.1611 Ossingen (Pest).
∞ 04.09.1575 Ossingen mit [5197].

[10394 / 95] **5197** ***KÜBLER*** *(12), Ursula* =[5333/5421/5485]; Hausfrau in Ossingen.
* 1555 Ossingen (≈ 16.07.1555 ebd.); + 17.04.1612 ebd. (Pest).

[10396 / 97] **5198** ***HUSRATH*** *(2), Isaac* =[5334/5422/5486]; Ossingen/ZH.
* 1562 Ossingen (≈ 02.07.1562 ebd.).
∞ 05.02.1586 Ossingen mit [5199].

[10398 / 99] **5199** ***KÜBLER*** *(13), Barbel* =[5335/5423/5487]; Hausfrau in Ossingen.
* 1566 Ossingen (≈ 19.10.1566 ebd.).

[10400 / 01] **5200** ***KÜBLER*** *(3), Gebhart II;* Gisenhard b. Ossingen/ZH; * ebd.
∞ 20.06.1574 Ossingen mit [5201].

[10402 / 03] **5201** ***KÜBLER*** *(14), Barbara;* Hausfrau in Gisenhard.

[10404 / 05] **5202** [?] ***KOCH*** *(1), Hans II (d.J.);* Ossingen/ZH.
* 1553 Ossingen (≈ 23.12.1553 ebd.); + 18.10.1611 ebd.
∞ 02.02.1584 Ossingen mit [5203].

[10406 / 07] **5203** [?] ***SIGG*** *(11), Verena (Frena);* Hausfrau in Ossingen.
* 1566 Ossingen (≈ 1566 ebd.).

[10412 / 13] **5206** ***ÖRTLI*** *(2), Ulrich* (gen. *„Petter“*); Ossingen/ZH. - (Vita: S. 32).
* 1537 Ossingen (≈ 1537 ebd.).
∞ vor 1582 mit [5207].

5207 ***BOCK,*** *Barbara;* Hausfrau in Ossingen; * ebd.

[10432 / 33] **5216** ***VOGEL*** *(3), Sixt* =[5520]; Bäcker in Hirslanden u. Zürich,
Obervogt zu Regensberg/ZH. - (Vita: S. 25).
* 1528 Thalwil/ZH (≈ 02.1528 Zürich); + 25.03.1613 Solothurn.
∞ I: 05.10.1557 Zürich mit [5217].
∞ II: 09.05.1600 Zürich mit *Anna BACHOFEN.*

5217 ***VÖGELI,*** *Gottlieba* =[5521]; Hsfr. in Hirslanden, Zürich u. Regensberg.

5218 ***BREITINGER*** *(1), Hans* =[5522]; Gerber in Zürich.
∞ vor 1618 mit [5219].

5219 ***KRAMER,*** *Katharina* =[5523]; Hausfrau in Zürich.

5220 ***WEIDMANN,*** *Jacob* =[5524]; Müller (?) in Lufingen/ZH.
∞ mit [5221].

5221 ***N.,*** *N.;* Hausfrau in Lufingen/ZH.

5222 ***RÜTSCHI*** *(3), Jacob* =[5526]; Ossingen/ZH.
∞ 08.05.1578 Ossingen mit [5223].

5223 ***RÜTSCHI*** *(4), Ursula* =[5527]; Hausfrau in Ossingen.

[10448 / 49] **5224** ***HUSRATH*** *(1), Ulrich* =[5528]; Ossingen/ZH.
* 1552 Ossingen (≈ 04.1552 ebd.).
∞ vor 1584 mit [5225].

[10450 / 51] **5225** ***SIGG*** *(12), Sophia* =[5529]; Hausfrau in Ossingen.
* 1553 Ossingen (≈ 21.02.1553 ebd.).

5240 ***RANDEGGER*** *(2), Heinrich III (d.J.)* =[**2572**].

5241 ***WEGMANN*** *(1), Barbara* =[**2573**].

5244 [?] ***GYRSPERGER*** *(2), Gebhart I (d.Ä.);* Ossingen/ZH.
∞ mit [5245].

5245 [?] ***RÜTSCHI*** *(5), Anna;* Hausfrau in Ossingen.

[10624 / 25] **5312** ***ÖRTLI*** *(1), Hans I;* Ziegler in Ossingen/ZH.; + 04.1601 Ossingen/ZH.
∞ 09.11.1576 Ossingen mit [5313]. - (Vita: S. 32).

5313 ***HAMER*** *(1), Barbara;* Hausfrau in Ossingen-Außerdorf.
* Ossingen; + 23.12.1604 ebd.

[10628 / 29] **5314** ***RANDEGGER*** *(1), Niklaus (Claus)* =[10368/10816/10944]; Ossingen.
* 1529 Ossingen/ZH (≈ 05.1529 ebd.); + vor 1606.
∞ I: vor 1556 Ossingen mit *Apollonia SCHNYDER* [**10369**] v. Rorbas/ZH.
∞ II: 16.04.1582 Ossingen mit [5315].

5315 ***SCHLEGEL,*** *Anna;* Hausfrau in Ossingen/ZH; * ebd.

[10632 / 33] **5316** ***SIGG*** *(5) gen. Chläuslis, Hans I (d.Ä.);* Langenmoos b. Ossingen.
* 1540 Ossingen/ZH (≈ 15.04.1540 ebd.);
∞ vor 1595 mit [5317].

5317 ***N.***, *N.;* Hausfrau in Langenmoos bei Ossingen.

5318 ***KOCH*** *(2), Hans;* Ossingen/ZH.
∞ vor 1605 mit [5319].

[10638 / 39] **5319** ***KÜBLER*** *(15), Barbara;* Hausfrau in Ossingen.
* 1551/52 Ossingen.

5320 ***RANDEGGER*** *(2), Heinrich II (d.Ä.)* =[**5144**].

5321 ***N.,*** *N.* =[5145].

5322 ***WEGMANN*** *(1), Hans Rudolf* =[**5146**].

5323 ***KÜBLER*** *(10), Anna* =[**5147**].

5324 ***MÖRIKOFER,*** *Enoch I;* Spendmeister, ab 1611 Mitglied d. Großen Rates, ab 1623 Bußmeister in Frauenfeld/TG.
* Frauenfeld; + 1629 ebd.
∞ mit [5325].

5325 ***N.,*** *N.;* Hausfrau in Frauenfeld.

5332 ***SUTER*** *(1), Jacob* =[**5196**/5420/5484].

5333 ***KÜBLER*** *(12), Ursula* =[**5197**/5421/5485].

5334 ***HUSRATH*** *(2), Isaac* =[**5198**/5422/5486].

5335 ***KÜBLER*** *(13), Barbel* =[**5199**/5423/5487].

[10752 / 53] **5376** ***KÜBLER*** *(2), Jacob* =[5140]*;* Gisenhard b. Ossingen/ZH; * ebd.
∞ 27.04.1578 Ossingen mit [5377].

5377 ***ZEHENDER***, *Anna* =[5141]*;* Hausfrau in Gisenhard b. Ossingen.
* Trüllikon/ZH; + 21.04.1606 Ossingen.

[10788 / 89] **5394** ***SCHMID*** *(1), Michel;* Ossingen/ZH.
* 1571 Ossingen (≈ 08.04.1571 ebd.).
∞ 30.06.1594 Ossingen mit [5395].

5395 ***SCHWYZER,*** *Susanna;* Hausfrau in Ossingen.

[10792 / 93] **5396** ***BRUNYSEN*** *(BRUNEISEN)****,*** *Nicolaus (Claus);* Schmied in Ossingen; * ebd.
∞ 16.11.1572 Ossingen mit [5397].

[10794 / 95] **5397** ***SIGG*** *(13), Catryna;* Hausfrau in Ossingen.
* 1550 Ossingen (≈ 06.06.1550 ebd.).

5400 ***WEIBEL*** *(1), Heinrich* =[5624]; Ossingen/ZH; * ebd.
∞ vor 1561 mit [5401].

5401 ***N.,*** *Anna* =[5625]; Hausfrau in Ossingen.

[10804 / 05] **5402** ***METTLER*** *(3), Hans (Johannes)* =[5626]; Ossingen/ZH.
* 1534 Ossingen (≈ 05.1534 ebd.).
∞ 04.05.1572 Ossingen mit [5403].

5403 ***SIGG*** *(14), Anna* =[5627]; Ossingen.
* 1551 Ossingen (≈ 02/08.1551 ebd.).

5408 ***RANDEGGER*** *(1), Jörg* =[**5184**/5472].

5409 ***KÜBLER*** *(11), Martha (?)* =[**5185**/5473].

5410 ***CORRADI,*** *Cunrad* =[**5186**/5474].

5411 ***RUTSCHI*** *(1), Ursula* =[**5187**/5475].

5420 ***SUTER*** *(1), Jacob* =[**5196**/5332/5484].

5421 ***KÜBLER*** *(12), Ursula*. =[**5197**/5333/5485].

5422 ***HAUSRATH,*** *Isaac* =[**5198**/5334/5486].

5423 ***KÜBLER*** *(13), Barbel* =[**5199**/5335/5487].

[10928 / 29] **5464** ***RÜTSCHI*** *(1), Jacob (Jagli);* Ossingen/ZH.
* 1568 Ossingen (≈ 22.08.1568 ebd.); + vor 1634 ebd.
∞ 01.02.1590 Ossingen mit [5465].

[10930 / 31] **5465** ***MÜLLER*** *(5), Anna;* Hausfrau in Ossingen.
* 1569 Ossingen (≈ 20.10.1569 ebd.); + nach 1634.

5466 ***GYRSPERGER*** *(3), Bernhart;* Ossingen/ZH; * ebd.
∞ 30.04.1581 Ossingen mit [5467].

[10934 / 35] **5467** ***WEGMANN*** *(3), Margret;* Hausfrau in Ossingen; * ebd.

[10936 / 37] **5468** ***FREI*** *(2), Hans II (Joans);* Mesmer in Hausen b. Ossingen/ZH.
* 1570 Ossingen (≈ 02.07.1570 ebd.); + 07.12.1612 ebd. (Pest).

∞ 16.09.1593 Ossingen mit [5469].

[10938 / 39] **5469** ***SIGG*** *(15), Barbara;* Hausfrau in Hausen b. Ossingen.
* 1573 Ossingen (≈ 05.04.1573 ebd.); + 07.12.1612 ebd. (Pest).

5470 ***KÜBLER*** *(8), Balthasar;* Ossingen/ZH; * ebd.
∞ vor 1593 mit [5471].

5471 ***HUBER*** *(2), Barbara (Barbel);* Hausfrau in Ossingen.
* Ossingen; + 22.06.1606 Ossingen/ZH.

5472 ***RANDEGGER*** *(1), Jörg* =[**5184**/5408].

5473 ***KÜBLER*** *(11), Martha (?)* =[**5185**/5409].

5474 ***CORRADI,*** *Cunrad* =[**5186**/5410].

5475 ***RUTSCHI*** *(1), Ursula* =[**5187**/5411].

5484 ***SUTER*** *(1), Jacob* =[**5196**/5332/5420].

5485 ***KÜBLER*** *(12), Ursula* =[**5197**/5333/5421].

5486 ***HAUSRATH,*** *Isaac* =[**5198**/5334/5422].

5487 ***KÜBLER*** *(13), Barbel* =[**5199**/5335/5423].

5504 ***SIGG*** *(1) gen. Chläuslis, Hans I;* Langenmoos bei Ossingen/ZH.
∞ mit [5505].

5505 ***KÜBLER*** *(16), Anna;* Hausfrau in Langenmoos.

5510 ***BETTEL,*** *Steffan;* Oberstammheim/ZH; * ebd.
∞ 09.05.1546 Stammheim mit [5511].

5511 ***BYER,*** *Ursula;* Hausfrau in Oberstammheim.

5520 ***VOGEL*** *(3), Sixt* =[**5216**].

5521 ***VÖGELI,*** *Gottlieba* =[**5217**].

5522 ***BREITINGER*** *(1), Hans* =[**5218**].

5523 ***KRAMER,*** *Katharina* =[**5219**].

5524 ***WEIDMANN,*** *Jacob* =[**5220**].

5525 ***N.,*** *N.* =[5221].

5526 ***RÜTSCHI*** *(3), Jacob* =[**5222**].

5527 ***RÜTSCHI*** *(4), Ursula* =[**5223**].

5528 ***HAUSRATH,*** *Ulrich* =[**5224**].

5529 ***SIGG*** *(12), Sophia* =[**5225**].

[11208 / 09] **5604** ***WAGER,*** *Johannes (Hans);* Ossingen/ZH.
* 1544 Ossingen (≈ 04.1544 ebd.); + 03.02.1612 ebd. (Pest).
∞ 16.01.1569 Ossingen mit [5605].

[11210 / 11] **5605** ***HUBER*** *(3), Anna;* Hausfrau in Ossingen.
* 1547 Ossingen (≈ 04.1547 ebd.).

5608 ***KÜBLER*** *(6), Cleinhans;* Ossingen/ZH.
∞ Ossingen mit [5609].

5609 ***LUPFER,*** *Anna;* Hausfrau in Ossingen.

5610 ***RANDEGGER*** *(3), Hans;* Ossingen/ZH.
∞ 04.01.1568 Ossingen mit [5611].

5611 ***MANTZ,*** *Barbel;* Hausfrau in Ossingen.

5616 ***NIERIKER,*** *Jacob;* Ossingen.
∞ mit [5617].

5617 ***BADER,*** *Verena;* Hausfrau in Ossingen.

5624 ***WEIBEL*** *(1), Heinrich* =[**5400**].

5625 ***N.,*** *Anna* =[**5401**].

5626 ***METTLER*** *(3), Hans* =[**5402**].

5627 ***SIGG*** *(14), Anna* =[**5403**].

5680 ***FARNER*** *(1), Hans I;* Oberstammheim/ZH.
* 1553/57 Oberstammheim.
∞ 13.04.1577 Stammheim/ZH mit [5681].

5681 ***RUTSCHI*** *(2), Prisca;* Hausfrau in Oberstammheim.
* Ossingen/ZH.

5694 ***KELLER*** *(6), Jacob;* Unterstammheim/ZH; * ebd.
∞ 03.03.1569 Stammheim/ZH mit [5695].

[11390 / 91] **5695** ***BERINGER,*** *Anna;* Hausfrau in Unterstammheim.
* 1549 Guntalingen/ZH (≈ 27.01.1549 Stammheim).

5890 ***BACHMANN*** *(3), Hans* =[6050]; Nussbaumen/TG; * ebd.
∞ 04.02.1564 Stammheim/ZH mit [5891].

5891 ***KISSLING,*** *Vroneg (Fronegg)* =[6051]; Hausfrau in Nussbaumen.
* Guntalingen/ZH.
5912 ***BACHMANN*** *(2), Jacob* =[**3068**/5956].
5913 ***WERLI***, *Maria* =[**3069**/5957].
5916 ***HARDER*** *(2), Nysi (=Dionysius);* Unterstammheim/ZH.
* Uerschhausen/TG.
∞ 1594 Stammheim/ZH mit [5917].
[11834 / 35] **5917** ***FEER***, *Anna;* Hausfrau in Unterstammheim.
* 1573 Nussbaumen/TG (≈ 22.02.1573 Stammheim).
[11836 / 37] **5918** ***ULRICH*** *(1), Adam II;* Unterstammheim/ZH u. Nussbaumen/TG.
* 1570 Unterstammheim (≈ 04.06.1570 Stammheim).
∞ 30.01.1592 Stammheim mit [5919].
5919 ***BRINNINGER***, *Elsbeth;* Hausfrau in Nussbaumen/TG.
[11888 / 89] **5944** ***HABLÜTZEL***, *Marthyn II;* Vogt zu Trüllikon/ZH.
* 1573 Trüllikon (≈ 01.02.1573 ebd.).
∞ I: 08.01.1604 Trüllikon mit [5945].
∞ II: 27.11.1623 Trüllikon mit *Elsbeth FARNER* v. Stammen.
5945 ***MAASER***, *Ursula;* Hausfrau in Trüllikon.
* Oerlikon/ZH.
5948 ***PETER*** *(2), Rudolph I;* Müller in Räterschen; Leutnant.
* vor 1600; + Räterschen/ZH.
∞ vor 1618 Elsau/ZH mit [5949]. - (Vita: S. 53).
5949 ***N.***, *N.;* Hausfrau in Räterschen.
5952 ***ACKERET*** *(1), Hans* =[**3020**/3064].
5953 ***SUTOR*** *(4), Anna* =[**3021**/3065].
5956 ***BACHMANN*** *(2), Jacob* =[**3068**/5912].
5957 ***WERLI***, *Maria* =[**3069**/5913].
5992 ***LANGHANS*** *(1), Dias* =[**2848**/3012/6012].
5993 ***SUTOR*** *(3), Anna* =[**2849**/3013/6013].
5994 ***SULZBERGER***, *Michel* =[**2850**/3014].
5995 ***SIFRID*** *(SYFERT 2), Elsbeth* =[**2851**/3015].
5996 ***SCHWARZ*** *(1), Joachim* =[**2852**].
5997 ***N.***, *Margret* =[**2853**].
6000 ***RÜTIMANN*** *(1), Uli* =[6112]; Nussbaumen/TG.
* 1538/40 Nussbaumen.
∞ 27.04.1561 Stammheim/ZH mit [6001].
6001 ***KELLER*** *(7), Elisabeth* =[6113]; Hausfrau in Nussbaumen.
6002 ***RÜTIMANN*** *(5), Peter* =[6114]; Guntalingen/ZH; * ebd.
∞ mit [6003].
6003 ***N.***, *N.;* Hausfrau in Guntalingen.
6008 ***SIGFRID*** *(SYFERT 1)***,** *Uli* =[**3008**].
6009 ***HARDER*** *(3), Margarethe* =[**3009**].
6012 ***LANGHANS*** *(1), Dias* =[**2848**/3012/5992].
6013 ***SUTOR*** *(3), Anna* =[**2849**/3013/5993].
6014 ***SULZBERGER***, *Michael* =[**2850**/3014/5994].
6015 ***SIFRID*** *(SYFERT 2), Elsbeth* =[**2851**/3015/5995].
6050 ***BACHMANN*** *(3), Hans* =[**5890**].
6051 ***KISSLING***, *Vroneg* =[**5891**].
6112 ***RÜTIMANN*** *(1), Uli* =[**6000**].
6113 ***KELLER*** *(7), Elisabeth* =[**6001**].
6114 ***RÜTIMANN*** *(5), Peter* =[**6002**].
6115 ***N.***, *N.* =[6003].

14. Generation:

10280 [?] ***KÜBLER*** *(2), Michel* =[10752]; Ziegler in Gisenhard b. Ossingen/ZH.
* Gisenhard; + 1556 (err.).
∞ vor 1556 Ossingen mit [10281].
10281 [?] ***HUSRATH*** *(3), Margret* =[10753]; Hausfrau in Gisenhard.
* Ossingen.
10288 ***RANDEGGER*** *(2), Heinrich I* =[10640/20960]; Ossingen/ZH.

∞ vor 1539 mit [10289].
10289 ***N.,*** *N.;* Hausfrau in Ossingen.
10292 ***WEGMANN*** *(1), Hans* =[10644/20964]; Untervogt zu Ossingen (1558-87).
* Ossingen/ZH.
∞ vor 1565 mit [10293].
[20586 / 87] **10293** ***SIGG*** *(16), Barbara* =[10645/20965]; Hausfrau in Ossingen.
* 1546 Ossingen (≈ 1546 ebd.).
[20588 / 89] **10294** ***KÜBLER*** *(10), Lux (Lucas)* =[10646/20966]; Ossingen/ZH; * ebd.
∞ 29.02.1568 Ossingen mit [10295].
[20590 / 91] **10295** ***SCHMID*** *(2), Sara* =[10647/20967]; Hausfrau in Ossingen.
* 1550 Ossingen (≈ 1550 ebd.); + 13.01.1583 ebd.
[20736 / 37] **10368** ***RANDEGGER,*** *Nicolaus* =[**5314**/10816/10944]; Ossingen/ZH.
* 1529 Ossingen (≈ 05.1529 ebd.).
∞ I: vor 1556 Ossingen mit [10369].
∞ II: 16.04.1582 Ossingen mit *Anna SCHLEGEL* [**5315**] v. Ossingen.
10369 ***SCHNYDER,*** *Apollonia* =[10817/10945]; Hausfrau in Ossingen.
* Rorbas/ZH; + 11.03.1582 Ossingen.
10394 ***KÜBLER*** *(12), Caspar* =[10666/10842/10970]; Ossingen/ZH.
∞ 05.1548 Ossingen mit [10395].
10395 ***ULRICH*** *(3), Ursel* [10667/10843/10971]; Hausfrau in Ossingen.
10396 ***HUSRAT*** *(2), Hans* =[10668/10844/10972]; Ossingen/ZH.
∞ vor 1562 Ossingen mit [10397].
10397 ***KÜBLER*** *(17), Els (?)* =[10669/10845/10973]; Hausfrau in Ossingen.
10398 ***KÜBLER*** *(13), Caspar* =[10670/10846/10974]; Ossingen/ZH.
∞ 10.08.1564 Ossingen mit [10399].
10399 ***SIGG*** *(17), Agatha* =[10671/10847/10975]; Hausfrau in Ossingen.
10400 ***KÜBLER*** *(3), Gebhart I;* Ziegler in Gisenhard b. Ossingen/ZH.
* Gisenhard.
∞ mit [10401].
10401 ***N.,*** *N.;* Hausfrau in Gisenhard.
10402 ***KÜBLER*** *(14), Caspar;* Ossingen/ZH; * ebd.
∞ mit [10403].
10403 ***N.,*** *N.;* Hausfrau in Ossingen.
10404 ***KOCH*** *(1), Hans I (d.Ä.);* Ossingen/ZH.
* Ossingen; + 29.10.1611 ebd.
∞ vor 12.1553 mit [10405].
10405 ***MÜLLER*** *(6), Ursel;* Hausfrau in Ossingen; * ebd.
[20812 / 13] **10406** ***SIGG*** *(11), Claus II;* Ossingen/ZH.
* 1528 Ossingen (≈ 1528 ebd.).
∞ vor 1566 mit [10407].
10407 ***PETER*** *(4), Anna;* Hausfrau in Ossingen.
[20824 / 25] **10412** [?] ***ÖRTLI*** *(2), Peter II;* Ziegler in Ossingen/ZH (1546-50).
0 ∞ I: 08.08.1535 Ossingen mit [10413].
∞ II: nach 1536 mit *Adelheit SIBLER* v. Ossingen (+1585).
10413 [?] ***BALTASAR,*** *Margret;* Hausfrau in Ossingen.
[20864 / 65] **10432** ***VOGEL*** *(3), Lienhard* =[11040]; Hafner in Hirslanden u. Zürich.
* Thalwil/ZH; + 02.04.1570 Zürich.
∞ I: vor 02.1527 mit [10433]. - (Vita: S. 24).
∞ II: 10.04.1530 Zürich mit *Adelheid SIDLER* v. Küsnacht/ZH.
10433 ***N.,*** *N.;* Hausfrau in Hirslanden u. Zürich.
10448 ***HUSRATH*** *(1), Hans* =[11056]; Ossingen/ZH.
∞ vor 1552 Ossingen mit [10449].
10449 ***MÜLLER*** *(7), Magdalena* =[11057]; Hausfrau in Ossingen.
10450 ***SIGG*** *(12), Blasi (Blasius)* =[11058]; Ossingen/ZH.
∞ 22.11.1545 Ossingen mit [10451].
10451 ***WIRT*** *(2),* *Anle* =[11059]; Hausfrau in Ossingen.
10480 ***RANDEGGER*** *(2), Heinrich II (d.Ä.)* =[**5144**/5320].
10481 ***N.,*** *N.* =[5145/5321].
10482 ***WEGMANN*** *(1), Hans Rudolf* =[**5146**/5322].

10483 ***KÜBLER*** *(10), Anna* =[**5147**/5323].
10624 ***ÖRTLI*** *(1), Niclaus (Claus);* Ziegler in Ossingen/ZH. - (Vita: S. 32).
∞ mit [10625].
10625 ***N.,*** *N.;* Hausfrau in Ossingen-Außerdorf.
10628 ***RANDEGGER*** *(1), Rudolph* =[20736/21632/21888]; Ossingen/ZH.
∞ vor 05.1529 mit [10629].
10629 ***N.,*** *N.* =[20737/21633/21889]; Hausfrau in Ossingen.
10632 ***SIGG*** *(5), Claus;* Ossingen/ZH.
∞ vor 04.1540 mit [10633].
10633 ***HAMER*** *(2), Jacobe;* Hausfrau in Ossingen.
10640 ***RANDEGGER*** *(2), Heinrich I* =[**10288**/20960].
10641 ***N.,*** *N.* =[10289/20961].
10644 ***WEGMANN*** *(1), Hans* =[**10292**/20964].
10645 ***SIGG*** *(16), Barbara* =[**10293**/20965].
10646 ***KÜBLER*** *(10), Lux* =[**10294**/20966].
10647 ***SCHMID*** *(2), Sara* =[**10295**/20967].
10666 ***KÜBLER*** *(12), Caspar* =[**10394**/10842/10970].
10667 ***ULRICH*** *(3), Ursel* =[**10395**/10843/10971].
10668 ***HUSRATH*** *(2), Hans* =[**10396**/10844/10972].
10669 ***KÜBLER*** *(17), Els* =[**10397**/10845/10973].
10670 ***KÜBLER*** *(13), Caspar* =[**10398**/10846/10974].
10671 ***SIGG*** *(17), Agatha* =[**10399**/10847/10975].
10752 [?] ***KÜBLER*** *(2), Michel* =[**10280**].
10753 [?] ***HUSRATH*** *(3), Margret* =[**10281**].
10788 ***SCHMID*** *(1), Bernhart;* Ossingen/ZH.
∞ vor 1572 mit [10789].
10789 ***KÜBLER*** *(18), Anna;* Hausfrau in Ossingen.
10792 [?] ***BRUNYSEN,*** *Hans;* Schmied in Ossingen/ZH.
∞ mit [10793].
10793 ***N.,*** *N.;* Hausfrau in Ossingen.
10794 ***SIGG*** *(13), Bartholomäus (Bartlime);* Ossingen/ZH.
∞ 04.1546 Ossingen mit [10795].
10795 ***KÜBLER*** *(19), Anle;* Hausfrau in Ossingen.
10804 ***METTLER*** *(3), Hans* =[11252]; Ossingen/ZH.
∞ vor 05.1534 mit [10805].
10805 ***N.,*** *N.;* Hausfrau in Ossingen.
10816 ***RANDEGGER*** *(1), Nicolaus* =[**10368**/10944].
10817 ***SCHNYDER,*** *Apollonia* =[**10369**/10945].
10842 ***KÜBLER*** *(12), Caspar* =[**10394**/10666/10970].
10843 ***ULRICH*** *(3), Ursel* =[**10395**/10667/10971].
10844 ***HUSRATH*** *(2), Hans* =[**10396**/10668/10972].
10845 ***KÜBLER*** *(17), Els* =[**10397**/10669/10973].
10846 ***KÜBLER*** *(13), Caspar* =[**10398**/10670/10974].
10847 ***SIGG*** *(17), Agatha* =[**10399**/10671/10975]].
10928 ***RÜTSCHI*** *(1), Thomas;* Ossingen/ZH.
∞ vor 08.1568 Ossingen mit [10929].
10929 ***N.,*** *N.;* Hausfrau in Ossingen.
10930 ***MÜLLER*** *(5) gen. GUNTTI, Jacob;* Ossingen/ZH.
∞ vor 10.1569 mit [10931].
10931 ***LUPFFER,*** *Ursula;* Hausfrau in Ossingen.
10934 [?] ***WEGMANN*** *(3), Hans;* Ossingen/ZH.
∞ mit [10935].
10935 [?] ***SIGG*** *(18), Barbara;* Hausfrau in Ossingen.
10936 ***FREI*** *(2), Hans I (Joans),* gen. *der „Böggenschlach";* Ossingen.
∞ vor 1570 mit [10937].
10937 ***MÜLLER*** *(8), Margarethe;* Hausfrau in Ossingen/ZH.
* 1634/36 Ossingen.
10938 ***SIGG*** *(15), Kleinbaschli;* Ossingen/ZH.

∞ vor 04.1573 mit [10939].

[21878 / 79] **10939** ***SCHMIDT*** *(SCHMID 3)***,** *Barbara;* Hausfrau in Ossingen.
* 1536 Ossingen (≈ 05.1536 ebd.).

10944 ***RANDEGGER*** *(1), Nicolaus* =[**10368**/10816.
10945 ***SCHNYDER,*** *Apollonia* =[**10369**/10817].
10970 ***KÜBLER*** *(12), Caspar* =[**10394**/10666/10842].
10971 ***ULRICH*** *(3), Ursel* =[**10395**/10667/10843].
10972 ***HAUSRATH,*** *Hans* =[**10396**/10668/10844].
10973 ***KÜBLER*** *(17), Els* =[**10397**/10669/10845].
10974 ***KÜBLER*** *(13), Caspar* =[**10398**/10670/10846].
10975 ***SIGG*** *(17), Agatha* =[**10399**/10671/10847].
11040 ***VOGEL*** *(3), Lienhard* =[**10432**].
11041 ***N.,*** *N.* [10433].
11056 ***HUSRATH*** *(1), Hans* =[**10448**].
11057 ***MÜLLER*** *(7), Magdalena* =[**10449**].
11058 ***SIGG*** *(12), Blasi (Blasius)* =[**10450**].
11059 ***WIRT****, Anle* =[**10451**].

11208 ***WAGER,*** *Claus;* Ossingen/ZH.
∞ vor 04.1544 mit [11209].

11209 ***GUNTTI*** *(?), Ursel;* Hausfrau in Ossingen.

11210 ***HUBER*** *(3) (?), Michel;* Ossingen/ZH.
∞ vor 05.1547 mit [11211].

11211 ***N.,*** *N.;* Hausfrau in Ossingen.

11252 ***METTLER*** *(3), Hans* =[**10804**].
11253 ***N.,*** *N.* =[10805]; Hausfrau in Ossingen.

11390 [?] ***BERINGER,*** *Sixt;* Unterstammheim/ZH (?); * ebd.
∞ 02.12.1543 Stammheim mit [11391].

11391 [?] ***WIRT*** *(3), Elsa;* Hausfrau in Unterstammheim (?).

11834 ***FEER,*** *Hans;* Berg b. Nussbaumen/TG; * ebd.
∞ 10.02.1566 Stammheim/ZH mit [11835].

11835 ***ULRICH*** *(2), Engel;* Hausfrau in Berg b. Nussbaumen.
* St. Anna b. Oberstammheim/ZH.

11836 ***ULRICH*** *(1), Adam I;* Unterstammheim/ZH.
∞ 07.06.1568 Stammheim mit [11837].

11837 ***ST…*** *(?), Regula;* Hausfrau in Unterstammheim.
* Neunforn/TG.

11888 ***HABLÜTZEL,*** *Marthyn I;* Trüllikon/ZH.
∞ vor 12.1566 Trüllikon mit [11889].

11889 ***SONNEMANN,*** *Vrena;* Hausfrau in Trüllikon.

15. Generation:

20586 ***SIGG*** *(16), Claus* =[21290/41930]; Ossingen/ZH; * ebd.
∞ 12.1544 Ossingen mit [20587].

20587 ***DÜNKI,*** *Regula* =[21291/41931]; Hausfrau in Ossingen; * ebd.

20588 ***KÜBLER*** *(10), Sigfrid* =[21292/41932]; Ossingen/ZH; * ebd.
∞ mit [20589].

20589 ***N.,*** *N.* =[21293/41933]; Hausfrau in Ossingen.

20590 ***SCHMID*** *(2), Balthasar* =[21294/41934]; Ossingen/ZH.
∞ vor 1551 mit [20591].

20591 ***N.,*** *N.* =[21295/41935]; Hausfrau in Ossingen.

20736 ***RANDEGGER*** *(1), Rudolph* =[**10628**].
20737 ***N.,*** *N.* =[10629].

20812 ***SIGG*** *(11), Claus I;* Ossingen/ZH.
∞ vor 1529 mit [20813].

20813 ***N.,*** *N.;* Hausfrau in Ossingen.

20824 ***ÖRTLI*** *(2), Peter I;* Ossingen/ZH. - (Vita: S. 32).
* Ossingen; + 12.12.1517 Niederhasli/ZH (beim Wirtshausstreit erstochen).
∞ mit [20825].

20825 ***N.,*** *N.;* Hausfrau in Ossingen.

[41728 / 29] **20864** ***VOGEL*** *(3), Kleinhans (Junghans)* =[22080]; Bürger v. Thalwil/ZH; * ebd.

∞ mit [20865]. - (Vita: S. 24).

20865 ***N.,*** *N.* =[22081]; Hausfrau in Thalwil.

20960 ***RANDEGGER*** *(2), Heinrich I* =[**10288**/10640].

20961 ***N.***, *N.* =[10289/10641]; Hausfrau in Ossingen.

20964 ***WEGMANN*** *(1), Hans* =[**10292**/10644].

20965 ***SIGG*** *(16), Barbara* =[**10293**/10645].

20966 ***KÜBLER*** *(10), Lux* =[**10294**/10646].

20967 ***SCHMID*** *(2), Sara* =[**10295**/10647].

21290 ***SIGG*** *(16), Claus* =[**20586**/41930].

21291 ***DÜNKI***, *Regula* =[**20587**/41931].

21292 ***KÜBLER*** *(10), Sigfrid* =[**20588**/41932].

21293 ***N.***, *N.* =[20589/41933].

21294 ***SCHMID*** *(2), Balthasar* =[**20590**/41934].

21295 ***N.***, *N.* =[20591/41935].

21632 ***RANDEGGER*** *(1), Rudolph* =[**10628**].

21633 ***N.***, *N.* =[10629].

21878 ***SCHMID*** *(3), Balthasar;* Ossingen/ZH.

∞ 10.1529 (Sonntag nach Michaelis) Ossingen mit

21879 ***LUPFFER***, *Anle;* Hausfrau in Ossingen.

21888 ***RANDEGGER*** *(1), Rudolph* =[**10628**].

21889 ***N.,*** *N.* =[10629].

22080 ***VOGEL*** *(3), Kleinhans (Junghans)* =[**20864**].

22081 ***N.***, *N.* =[20865].

16. Generation:

[83456 / 57] **41728** ***VOGEL*** *(3), Hans* =[44160]; Bürger v. Thalwil/ZH,
Wirt (1471 Unter-Albis / Langnau, 1483 Thalwil), Bannwart.

∞ mit [41729]. - (Vita: S. 24).

41729 ***N.***, *N.* =[44161]; Hausfrau in Thalwil.

41930 ***SIGG*** *(16), Claus* =[**20586**/21290].

41931 ***DÜNKI***, *Regula* =[**20587**/21291].

41932 ***KÜBLER*** *(10), Sigfrid* =[**20588**/21292].

41933 ***N.***, *N.*=[20589/21293] .

41934 ***SCHMID*** *(2), Balthasar* =[**20590**/21294].

41935 ***N.***, *N.* =[20591/21295].

44160 ***VOGEL*** *(3), Hans* =[**41728**].

44161 ***N.***, *N.* =[41729].

17. Generation:

[166912 / 13] **83456** ***VOGEL*** *(3), Kleinuli* =[88320]; Bürger v. Thalwil u. Zürich; - (Vita: S. 23).
1433 Besitzer einer Erbhofstätte i. d. Banegg (Thalwil).
1443 Teilnehmer am Alten Zürichkrieg (evtl. gefallen).

+ vor 1447.

∞ vor 1427 mit [83457].

[166914 / 15] **83457** ***FORSTER***, *N.* =[88321]; Hausfrau in Thalwil (urk. 1423-68).

88320 ***VOGEL*** *(3), Kleinuli* =[**83456**].

88321 ***FORSTER***, *N.* =[**83457**].

18. Generation:

166912 ***VOGEL*** *(3), Cunzmann (Konrad)* =[176640]; Küsnacht u. Thalwil/ZH.

+ vor 1401. - (Vita: S. 23).

∞ vor 1380 mit [166913].

166913 ***RAPP***, *N.* =[176641]; Hausfrau in Thalwil.

+ nach 1405.

166914 ***FORSTER***, *Heini* =[176642], gen. *„Narr“*.

∞ mit [166915].

166915 ***N.***, *N.;* =[176643]; Hausfrau.

176640 ***VOGEL*** *(3), Cunzmann* =[**166912**].

176641 ***RAPP***, *N.* =[**166913**].

176642 ***FORSTER,*** *Heini* =[**166914**].

176643 ***N.***, *N.* =[166915].

Übersicht
über die Forschungsergebnisse WÄSPI :

Gene-ration	Gesamt-Ahnen		Ermittelte WÄSPI-Ahnen (W)							
	Ahnen-Anzahl*				minus Mehrfach-Ahnen				bleibt	Ahnen-schwund
	gesamt	Teil W	Anzahl	= %	2fach	3fach	4fach	gesamt	Rest	%
3.	4	1	**1**	100,0	-	-	-	-	**1**	0
4.	8	2	**2**	100,0	-	-	-	-	**2**	0
5.	16	4	**4**	100,0	-	-	-	-	**4**	0
6.	32	8	**8**	100,0	-	-	-	-	**8**	0
7.	64	16	**16**	100,0	-	-	-	-	**16**	0
8.	128	32	**32**	100,0	-	-	-	-	**32**	0
9.	256	64	**60**	93,8	-	-	-	-	**60**	0
10.	512	128	**103**	80,5	-	-	-	-	**103**	0
11.	1.024	256	**150**	58,6	16	4	8	28	**122**	18,7
12.	2.048	512	**191**	37,3	30	18	10	58	**133**	30,4
13.	4.096	1.024	**148**	14,5	26	16	18	60	**88**	40,5
14.	8.192	2.048	**94**	4,6	7	10	19	36	**58**	38,3
15.	16.384	4.096	**24**	0,6	1	11	3	15	**9**	62,5
16.	32.768	8.192	**6**	0.07	1	-	4	5	**1**	83,3
17.	65.536	16.384	**4**	0,03	62	-	-	2	**2**	50,0
18.	131.072	32.768	**6**	< 0,02	3	-	-	3	**3**	50,0
Summe			**849**		86	59	62	207	**642**	24,4

*) bezogen auf [1]

Über das zwangsläufige Auftreten von **Ahnenschwund** als Folge von Verwandtenheirat wurde im VORWORT (Seite V-3) bereits Allgemeines gesagt.

Die WÄSPI-Ahnenreihe enthält als einzige ein Anzahl Personen, die auf vierfache Weise mit der Ausgangsperson verwandt sind. Diese Besonderheit ist nichts Ungewöhnliches, sondern auf die relativ hohe Ahnenzahl zurückzuführen. Je größer die untersuchte Menge ist, desto dichter wird das Netz verwandtschaftlicher Verbindungen. Das gilt für alle zu erforschenden Gruppen, die aus einem umgrenzten Lebensraum stammen.

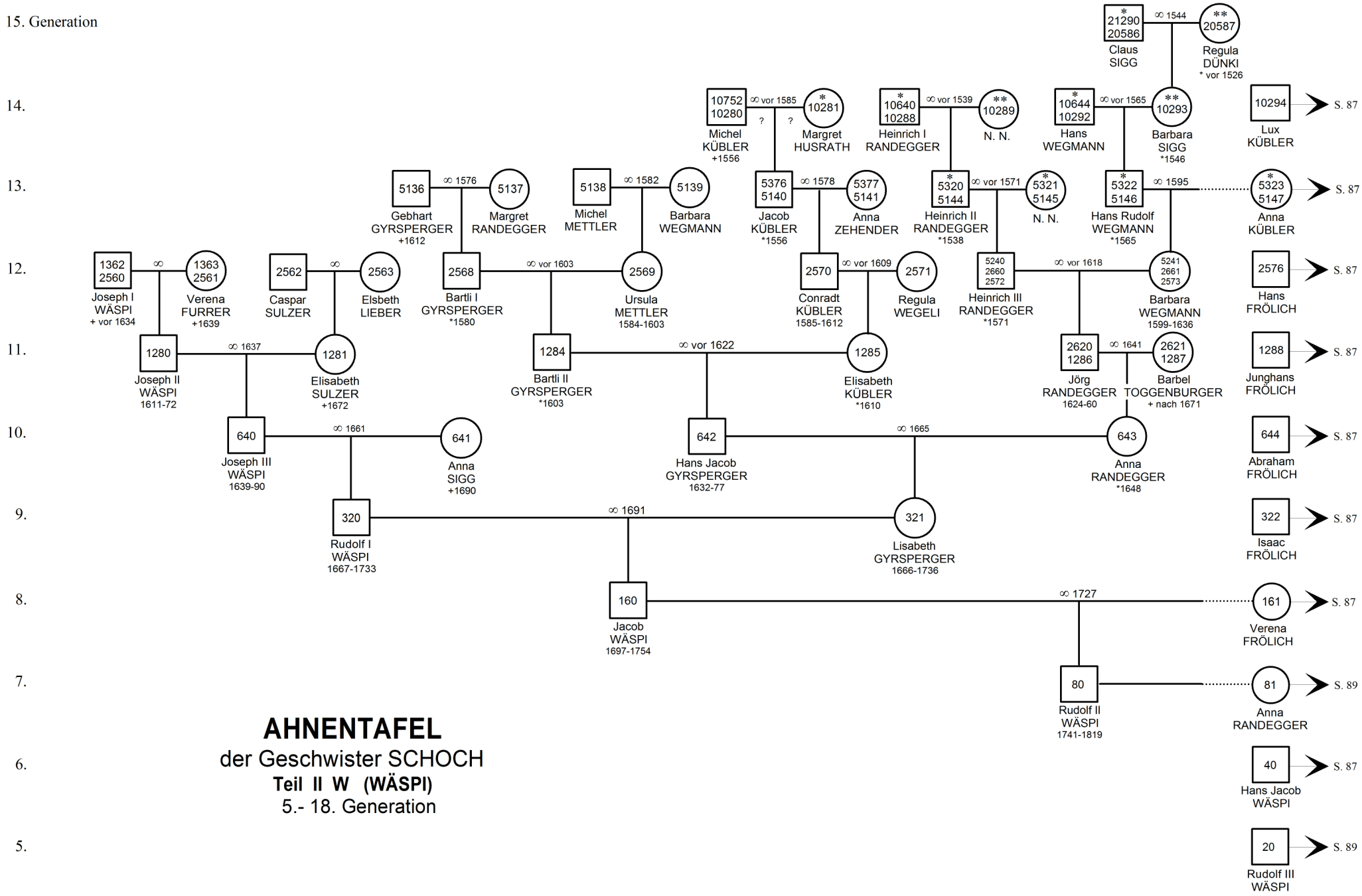

AHNENTAFEL
der Geschwister SCHOCH
Teil II W (WÄSPI)
5.- 18. Generation

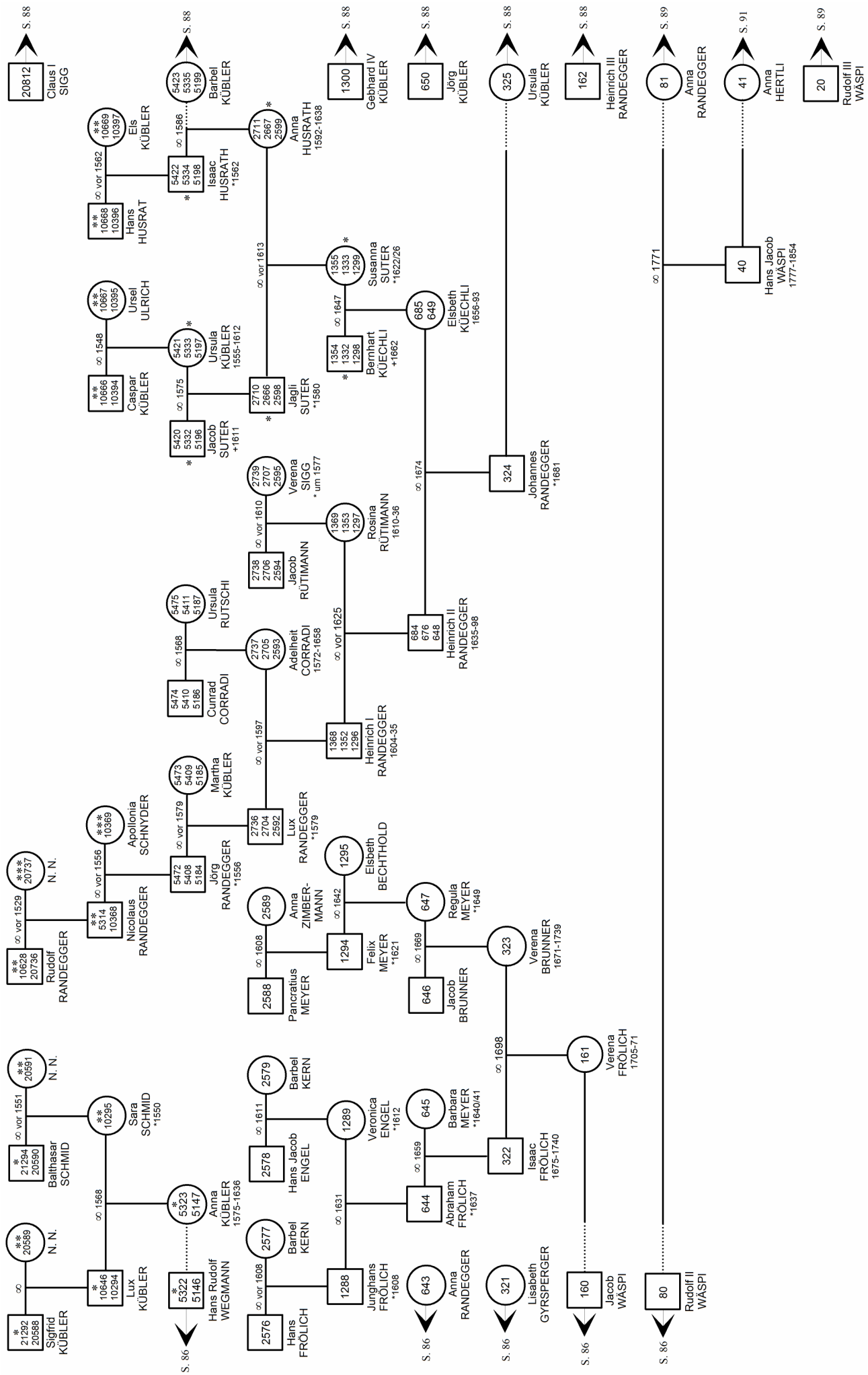
20812 Claus I SIGG
S. 88
5423 5335 5199 Barbel KÜBLER
S. 88
1300 Gebhard IV KÜBLER
S. 88
650 Jörg KÜBLER
S. 88
325 Ursula KÜBLER
S. 88
162 Heinrich III RANDEGGER
S. 88
81 Anna RANDEGGER
S. 89
41 Anna HERTLI
S. 91
20 Rudolf III WÄSPI
S. 89
** 10669 10397 Els KÜBLER
∞ vor 1562
** 10668 10396 Hans HUSRAT
5422 5334 5198 Isaac HUSRATH *1562
∞ 1586
2711 2667 2599 Anna HUSRATH 1592-1638
∞ vor 1613
1355 1333 1299 Susanna SUTER *1622/26
∞ 1647
1354 1332 1298 Bernhart KÜECHLI +1662
685 649 Elsbeth KÜECHLI 1656-93
** 10667 10395 Ursel ULRICH
∞ 1548
** 10666 10394 Caspar KÜBLER
5421 5333 5197 Ursula KÜBLER 1555-1612
∞ 1575
2710 2666 2598 Jagli SUTER *1580
5420 5332 5196 Jacob SUTER +1611
2739 2707 2595 Verena SIGG * um 1577
∞ vor 1610
2738 2706 2594 Jacob RÜTIMANN
1369 1353 1297 Rosina RÜTIMANN 1610-36
∞ 1674
324 Johannes RANDEGGER *1681
5475 5411 5187 Ursula RÜTSCHI
∞ 1568
5474 5410 5186 Cunrad CORRADI
2737 2705 2593 Adelheit CORRADI 1572-1658
∞ vor 1625
684 676 648 Heinrich II RANDEGGER 1635-98
1368 1352 1296 Heinrich I RANDEGGER 1604-35
∞ vor 1597
5473 5409 5185 Martha KÜBLER
∞ vor 1579
2736 2704 2592 Lux RANDEGGER *1579
1295 Elsbeth BECHTHOLD
∞ 1642
1294 Felix MEYER *1621
647 Regula MEYER *1649
∞ 1669
646 Jacob BRUNNER
323 Verena BRUNNER 1671-1739
∞ 1698
161 Verena FRÖLICH 1705-71
*** 10369 Apollonia SCHNYDER
∞ vor 1556
5472 5408 5184 Jörg RANDEGGER *1556
** 5314 10368 Nicolaus RANDEGGER
∞ vor 1529
*** 20737 N. N.
** 10628 20736 Rudolf RANDEGGER
2589 Anna ZIMBER-MANN
∞ 1608
2588 Pancratius MEYER
** 10295 Sara SCHMID *1550
∞ vor 1551
** 20591 N. N.
* 21294 20590 Balthasar SCHMID
∞ 1568
* 5323 5147 Anna KÜBLER 1575-1636
1289 Veronica ENGEL *1612
∞ 1611
2579 Barbel KERN
2578 Hans Jacob ENGEL
645 Barbara MEYER *1640/41
∞ 1659
322 Isaac FRÖLICH 1675-1740
644 Abraham FRÖLICH *1637
∞ 1631
1288 Junghans FRÖLICH *1608
643 Anna RANDEGGER
S. 86
321 Lisabeth GYRSPERGER
S. 86
160 Jacob WÄSPI
S. 86
80 Rudolf II WÄSPI
S. 86
40 Hans Jacob WÄSPI 1777-1854
∞ 1771
∞
** 20589 N. N.
* 21292 20588 Sigfrid KÜBLER
* 10646 10294 Lux KÜBLER
* 5322 5146 Hans Rudolf WEGMANN
S. 86
2577 Barbel KERN
∞ vor 1608
2576 Hans FRÖLICH

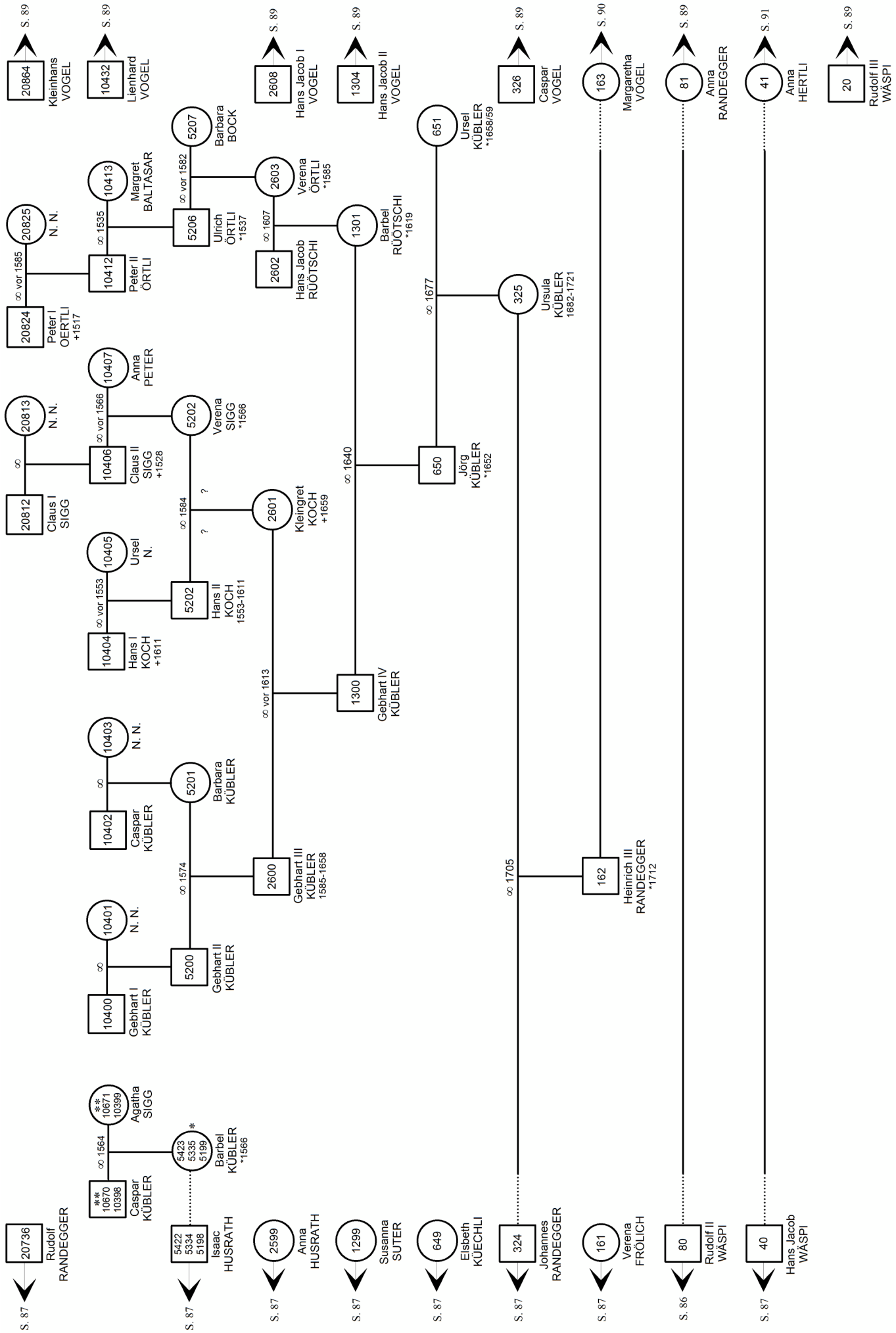
S. 87
20736 Rudolf RANDEGGER
S. 87
5422 5334 5198 Isaac HUSRATH
S. 87
2599 Anna HUSRATH
S. 87
1299 Susanna SUTER
S. 87
649 Elsbeth KÜECHLI
S. 87
324 Johannes RANDEGGER
S. 87
161 Verena FRÖLICH
S. 86
80 Rudolf II WÄSPI
S. 87
40 Hans Jacob WÄSPI
** 10670 10398 Caspar KÜBLER
∞ 1564
** 10671 10399 Agatha SIGG
5423 5335 5199 * Barbel KÜBLER *1566
10400 Gebhart I KÜBLER
∞
10401 N. N.
5200 Gebhart II KÜBLER
∞ 1574
10402 Caspar KÜBLER
∞
10403 N. N.
5201 Barbara KÜBLER
2600 Gebhart III KÜBLER 1585-1658
∞ vor 1613
10404 Hans I KOCH +1611
∞ vor 1553
10405 Ursel N.
5202 Hans II KOCH 1553-1611
∞ 1584
? ?
2601 Kleingret KOCH +1659
1300 Gebhart IV KÜBLER
∞ 1640
20812 Claus I SIGG
∞
20813 N. N.
10406 Claus II SIGG +1528
∞ vor 1566
10407 Anna PETER
5202 Verena SIGG *1566
20824 Peter I OERTLI +1517
∞ vor 1585
20825 N. N.
10412 Peter II ÖRTLI
∞ 1535
10413 Margret BALTASAR
5206 Ulrich ÖRTLI *1537
∞ vor 1582
5207 Barbara BOCK
2602 Hans Jacob RÜÖTSCHI
∞ 1607
2603 Verena ÖRTLI *1585
1301 Barbel RÜÖTSCHI *1619
650 Jörg KÜBLER *1652
∞ 1677
651 Ursel KÜBLER *1658/59
325 Ursula KÜBLER 1682-1721
∞ 1705
162 Heinrich III RANDEGGER *1712
20864 Kleinhans VOGEL
S. 89
10432 Lienhard VOGEL
S. 89
2608 Hans Jacob I VOGEL
S. 89
1304 Hans Jacob II VOGEL
S. 89
326 Caspar VOGEL
S. 89
163 Margaretha VOGEL
S. 90
81 Anna RANDEGGER
S. 89
41 Anna HERTLI
S. 91
20 Rudolf III WÄSPI
S. 89

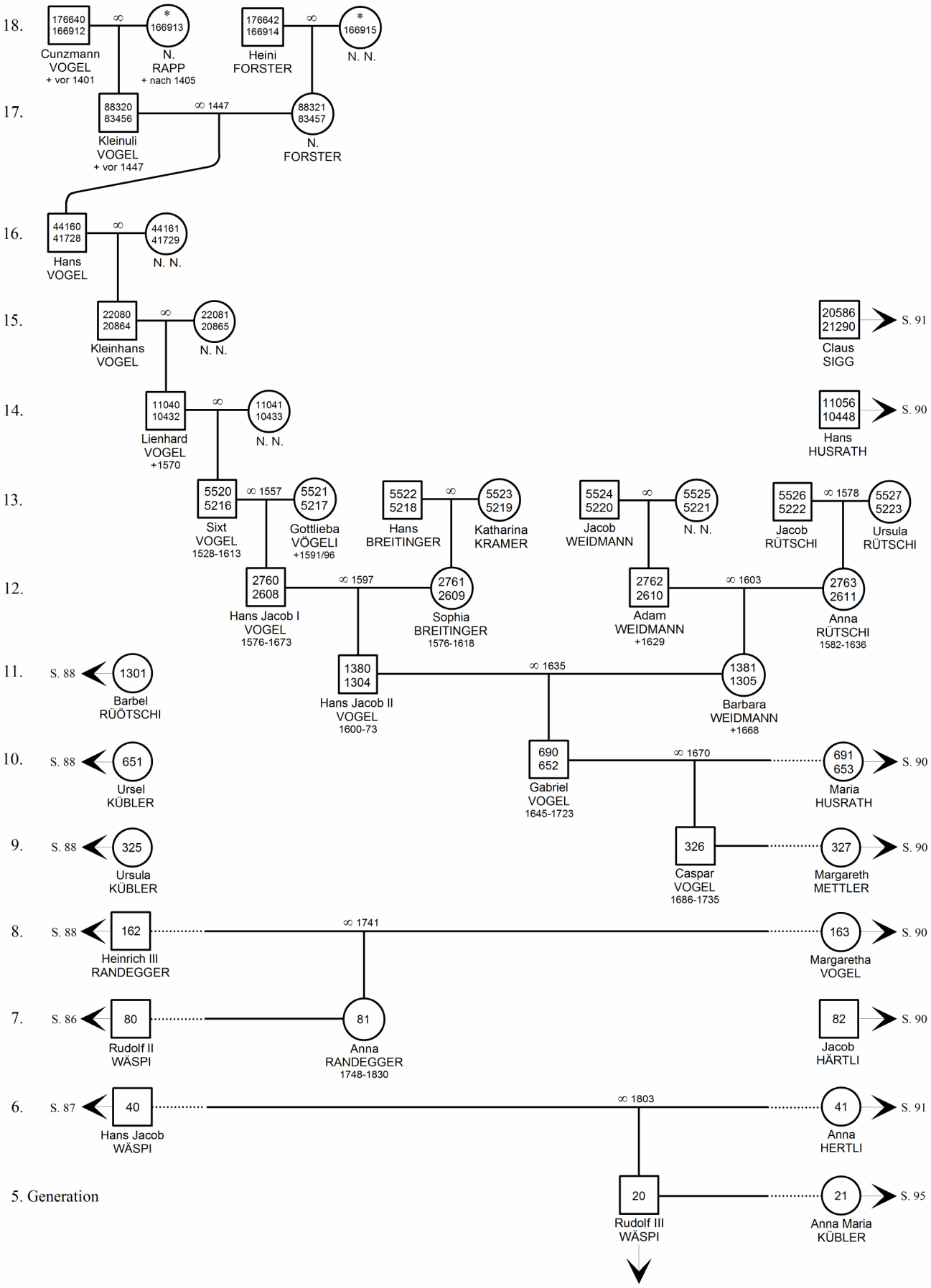
18.
176640 166912
Cunzmann VOGEL
+ vor 1401
∞
* 166913
N. RAPP
+ nach 1405
176642 166914
Heini FORSTER
∞
* 166915
N. N.
17.
88320 83456
Kleinuli VOGEL
+ vor 1447
∞ 1447
88321 83457
N. FORSTER
16.
44160 41728
Hans VOGEL
∞
44161 41729
N. N.
15.
22080 20864
Kleinhans VOGEL
∞
22081 20865
N. N.
20586 21290
Claus SIGG
S. 91
14.
11040 10432
Lienhard VOGEL
+1570
∞
11041 10433
N. N.
11056 10448
Hans HUSRATH
S. 90
13.
5520 5216
Sixt VOGEL
1528-1613
∞ 1557
5521 5217
Gottlieba VÖGELI
+1591/96
5522 5218
Hans BREITINGER
∞
5523 5219
Katharina KRAMER
5524 5220
Jacob WEIDMANN
∞
5525 5221
N. N.
5526 5222
Jacob RÜTSCHI
∞ 1578
5527 5223
Ursula RÜTSCHI
12.
2760 2608
Hans Jacob I VOGEL
1576-1673
∞ 1597
2761 2609
Sophia BREITINGER
1576-1618
2762 2610
Adam WEIDMANN
+1629
∞ 1603
2763 2611
Anna RÜTSCHI
1582-1636
11.
S. 88
1301
Barbel RÜÖTSCHI
1380 1304
Hans Jacob II VOGEL
1600-73
∞ 1635
1381 1305
Barbara WEIDMANN
+1668
10.
S. 88
651
Ursel KÜBLER
690 652
Gabriel VOGEL
1645-1723
∞ 1670
691 653
Maria HUSRATH
S. 90
9.
S. 88
325
Ursula KÜBLER
326
Caspar VOGEL
1686-1735
327
Margareth METTLER
S. 90
8.
S. 88
162
Heinrich III RANDEGGER
∞ 1741
163
Margaretha VOGEL
S. 90
7.
S. 86
80
Rudolf II WÄSPI
81
Anna RANDEGGER
1748-1830
82
Jacob HÄRTLI
S. 90
6.
S. 87
40
Hans Jacob WÄSPI
∞ 1803
41
Anna HERTLI
S. 91
5. Generation
20
Rudolf III WÄSPI
21
Anna Maria KÜBLER
S. 95

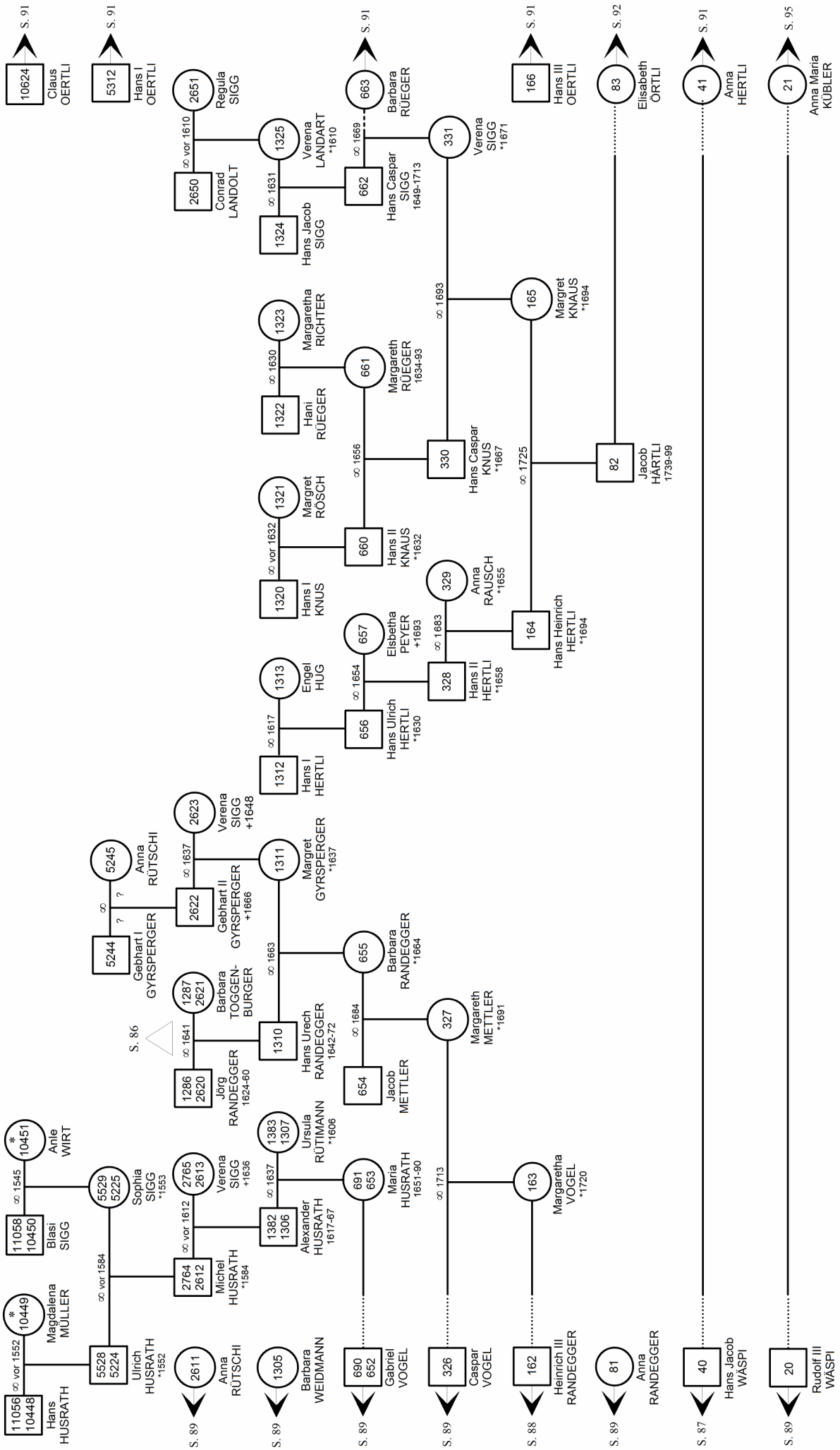
11056 10448 Hans HUSRATH
∞ vor 1552
10449 * Magdalena MÜLLER
11058 10450 Blasi SIGG
∞ 1545
10451 * Anle WIRT
5528 5224 Ulrich HUSRATH *1552
∞ vor 1584
5529 5225 Sophia SIGG *1553
2611 Anna RÜTSCHI
S. 89
2764 2612 Michel HUSRATH *1584
∞ vor 1612
2765 2613 Verena SIGG +1636
1305 Barbara WEIDMANN
S. 89
1382 1306 Alexander HUSRATH 1617-67
∞ 1637
1383 1307 Ursula RÜTIMANN *1606
690 652 Gabriel VOGEL
S. 89
691 653 Maria HUSRATH 1651-90
1286 2620 Jörg RANDEGGER 1624-60
∞ 1641
1287 2621 Barbara TOGGEN-BURGER
S. 86
5244 Gebhart I GYRSPERGER
∞ ? ?
5245 Anna RÜTSCHI
2622 Gebhart II GYRSPERGER +1666
∞ 1637
2623 Verena SIGG +1648
1310 Hans Urech RANDEGGER 1642-72
∞ 1663
1311 Margret GYRSPERGER *1637
654 Jacob METTLER
∞ 1684
655 Barbara RANDEGGER *1664
326 Caspar VOGEL
S. 89
327 Margareth METTLER *1691
∞ 1713
162 Heinrich III RANDEGGER
S. 88
163 Margaretha VOGEL *1720
1312 Hans I HERTLI
∞ 1617
1313 Engel HUG
656 Hans Ulrich HERTLI *1630
∞ 1654
657 Elsbetha PEYER +1693
328 Hans II HERTLI *1658
∞ 1683
329 Anna RAUSCH *1655
164 Hans Heinrich HERTLI *1694
1320 Hans I KNUS
∞ vor 1632
1321 Margret RÖSCH
660 Hans II KNAUS *1632
∞ 1656
661 Margareth RÜEGER 1634-93
330 Hans Caspar KNUS *1667
∞ 1693
331 Verena SIGG *1671
81 Anna RANDEGGER
S. 89
82 Jacob HÄRTLI 1739-99
∞ 1725
83 Elisabeth ÖRTLI
S. 92
165 Margret KNAUS *1694
166 Hans III OERTLI
S. 91
40 Hans Jacob WÄSPI
S. 87
41 Anna HERTLI
S. 91
20 Rudolf III WÄSPI
S. 89
21 Anna Maria KÜBLER
S. 95
1322 Hani RÜEGER
∞ 1630
1323 Margaretha RICHTER
1324 Hans Jacob SIGG
∞ 1631
1325 Verena LANDART *1610
662 Hans Caspar SIGG 1649-1713
∞ 1669
663 Barbara RÜEGER
S. 91
2650 Conrad LANDOLT
∞ vor 1610
2651 Regula SIGG
5312 Hans I OERTLI
S. 91
10624 Claus OERTLI
S. 91

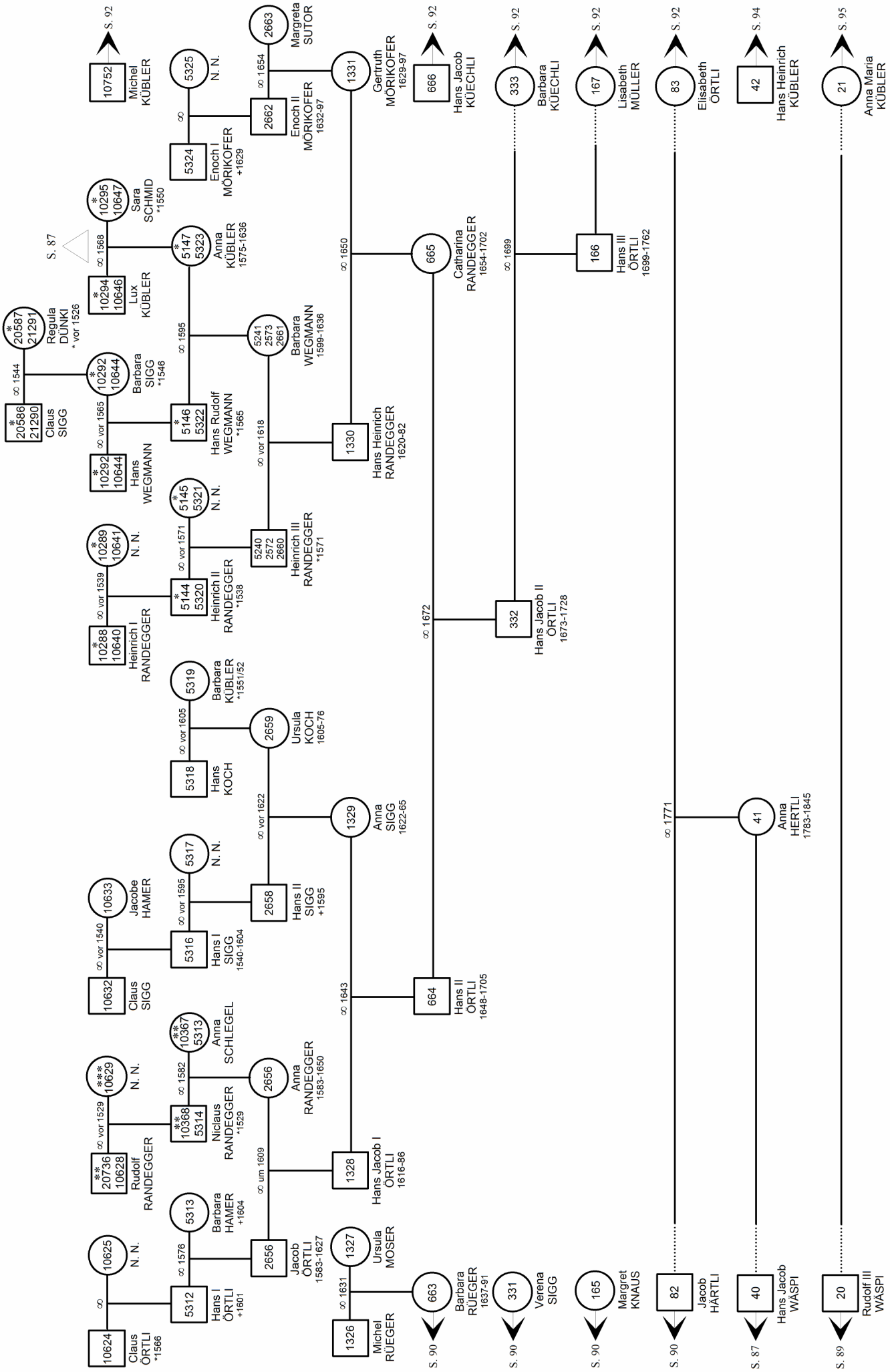
10624 Claus ÖRTLI *1566
10625 N. N.
5312 Hans I ÖRTLI +1601
5313 Barbara HAMER +1604
2656 Jacob ÖRTLI 1583-1627
1326 Michel RÜEGER
1327 Ursula MOSER
663 Barbara RÜEGER 1637-91
S. 90
20736 10628 Rudolf RANDEGGER
10629 N. N.
10368 5314 Niclaus RANDEGGER *1529
10367 5313 Anna SCHLEGEL
2656 Anna RANDEGGER 1583-1650
1328 Hans Jacob I ÖRTLI 1616-86
331 Verena SIGG
S. 90
10632 Claus SIGG
10633 Jacobe HAMER
5316 Hans I SIGG 1540-1604
5317 N. N.
2658 Hans II SIGG +1595
1329 Anna SIGG 1622-65
664 Hans II ÖRTLI 1648-1705
165 Margret KNAUS
S. 90
10288 10640 Heinrich I RANDEGGER
10289 10641 N. N.
5144 5320 Heinrich II RANDEGGER *1538
5145 5321 N. N.
5240 2572 2660 Heinrich III RANDEGGER *1571
5318 Hans KOCH
5319 Barbara KÜBLER *1551/52
2659 Ursula KOCH 1605-76
332 Hans Jacob II ÖRTLI 1673-1728
333 Barbara KÜECHLI
S. 92
167 Lisabeth MÜLLER
S. 92
166 Hans III ÖRTLI 1699-1762
83 Elisabeth ÖRTLI
S. 92
82 Jacob HÄRTLI
S. 90
41 Anna HERTLI 1783-1845
42 Hans Heinrich KÜBLER
S. 94
40 Hans Jacob WÄSPI
S. 87
21 Anna Maria KÜBLER
S. 95
20 Rudolf III WÄSPI
S. 89
20586 21290 Claus SIGG
20587 21291 Regula DÜNKI * vor 1526
10292 10644 Barbara SIGG *1546
10292 10644 Hans WEGMANN
5146 5322 Hans Rudolf WEGMANN *1565
5147 5323 Anna KÜBLER 1575-1636
5241 2573 2661 Barbara WEGMANN 1599-1636
1330 Hans Heinrich RANDEGGER 1620-82
10294 10646 Lux KÜBLER
10295 10647 Sara SCHMID *1550
S. 87
10752 Michel KÜBLER
S. 92
5324 Enoch I MÖRIKOFER +1629
5325 N. N.
2662 Enoch II MÖRIKOFER 1632-97
2663 Margreta SUTOR
1331 Gertruth MÖRIKOFER 1629-97
665 Catharina RANDEGGER 1654-1702
666 Hans Jacob KÜECHLI
S. 92

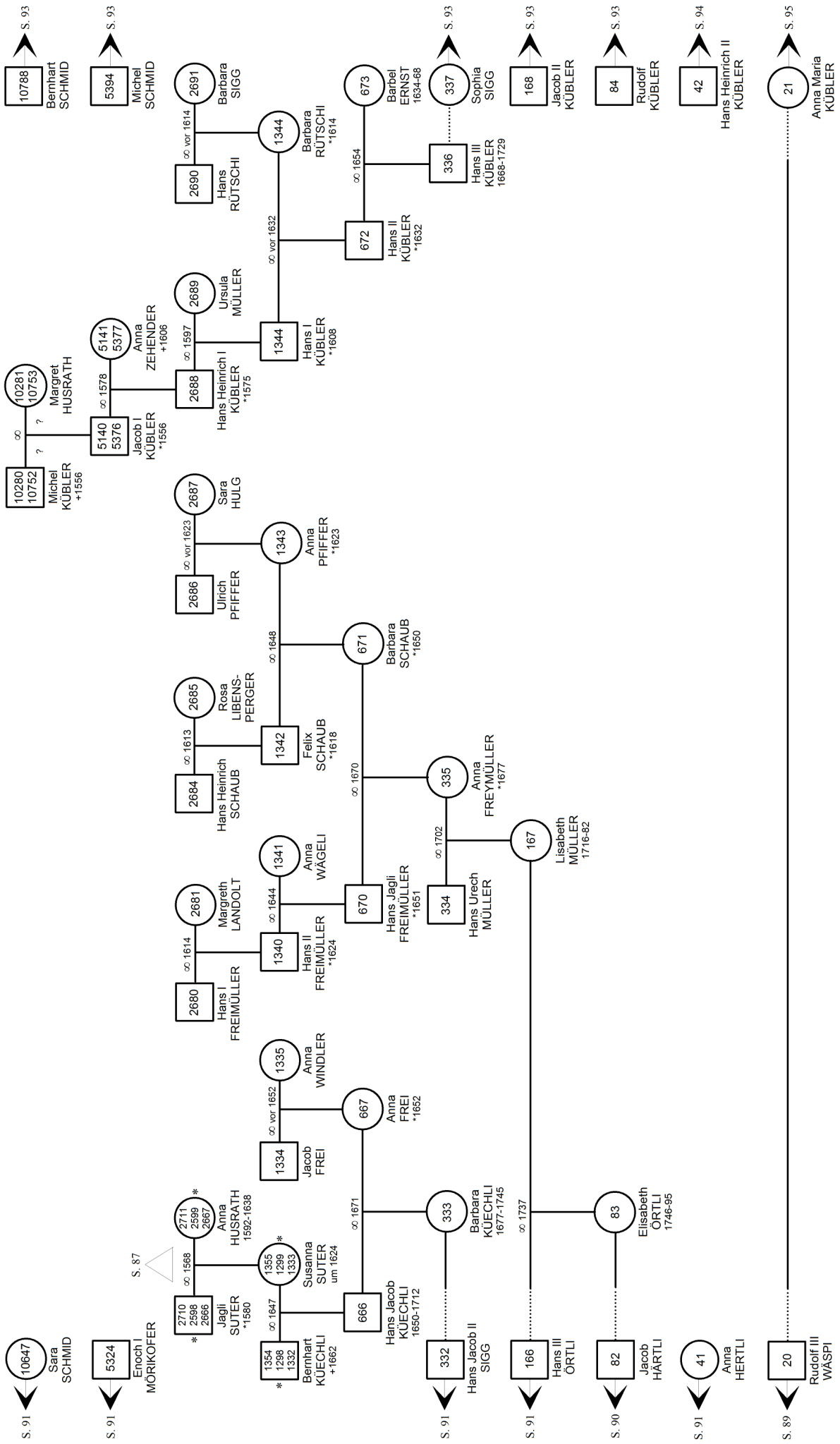
S. 93
10788
Bernhart SCHMID
S. 93
5394
Michel SCHMID
2691
Barbara SIGG
∞ vor 1614
2690
Hans RÜTSCHI
1344
Barbara RÜTSCHI *1614
673
Barbel ERNST 1634-68
S. 93
337
Sophia SIGG
S. 93
168
Jacob II KÜBLER
S. 93
84
Rudolf KÜBLER
S. 94
42
Hans Heinrich II KÜBLER
S. 95
21
Anna Maria KÜBLER
∞ 1654
336
Hans III KÜBLER 1668-1729
∞ vor 1632
672
Hans II KÜBLER *1632
1344
Hans I KÜBLER *1608
∞ 1597
2689
Ursula MÜLLER
2688
Hans Heinrich I KÜBLER *1575
∞ 1578
5141 5377
Anna ZEHENDER +1606
5140 5376
Jacob I KÜBLER *1556
∞
10281 10753
Margret HUSRATH
?
?
10280 10752
Michel KÜBLER +1556
2687
Sara HÜLG
∞ vor 1623
2686
Ulrich PFIFFER
1343
Anna PFIFFER *1623
∞ 1648
671
Barbara SCHAUB *1650
2685
Rosa LIBENS-PERGER
∞ 1613
2684
Hans Heinrich SCHAUB
1342
Felix SCHAUB *1618
∞ 1670
335
Anna FREYMÜLLER *1677
∞ 1702
167
Lisabeth MÜLLER 1716-82
1341
Anna WÄGELI
2681
Margreth LANDOLT
∞ 1644
∞ 1614
2680
Hans I FREIMÜLLER
1340
Hans II FREIMÜLLER *1624
670
Hans Jagli FREIMÜLLER *1651
334
Hans Urech MÜLLER
1335
Anna WINDLER
∞ vor 1652
1334
Jacob FREI
667
Anna FREI *1652
∞ 1671
333
Barbara KÜECHLI 1677-1745
∞ 1737
83
Elisabeth ORTLI 1746-95
S. 87
2711 2599 2667
Anna HUSRATH 1592-1638
∞ 1568
2710 2598 2666
Jagli SUTER *1580
1355 1299 1333
Susanna SUTER um 1624
∞ 1647
1354 1298 1332
Bernhart KÜECHLI +1662
666
Hans Jacob KÜECHLI 1650-1712
10647
Sara SCHMID
S. 91
5324
Enoch I MÖRIKOFER
S. 91
332
Hans Jacob II SIGG
S. 91
166
Hans III ÖRTLI
S. 91
82
Jacob HÄRTLI
S. 90
41
Anna HERTLI
S. 91
20
Rudolf III WÄSPI
S. 89

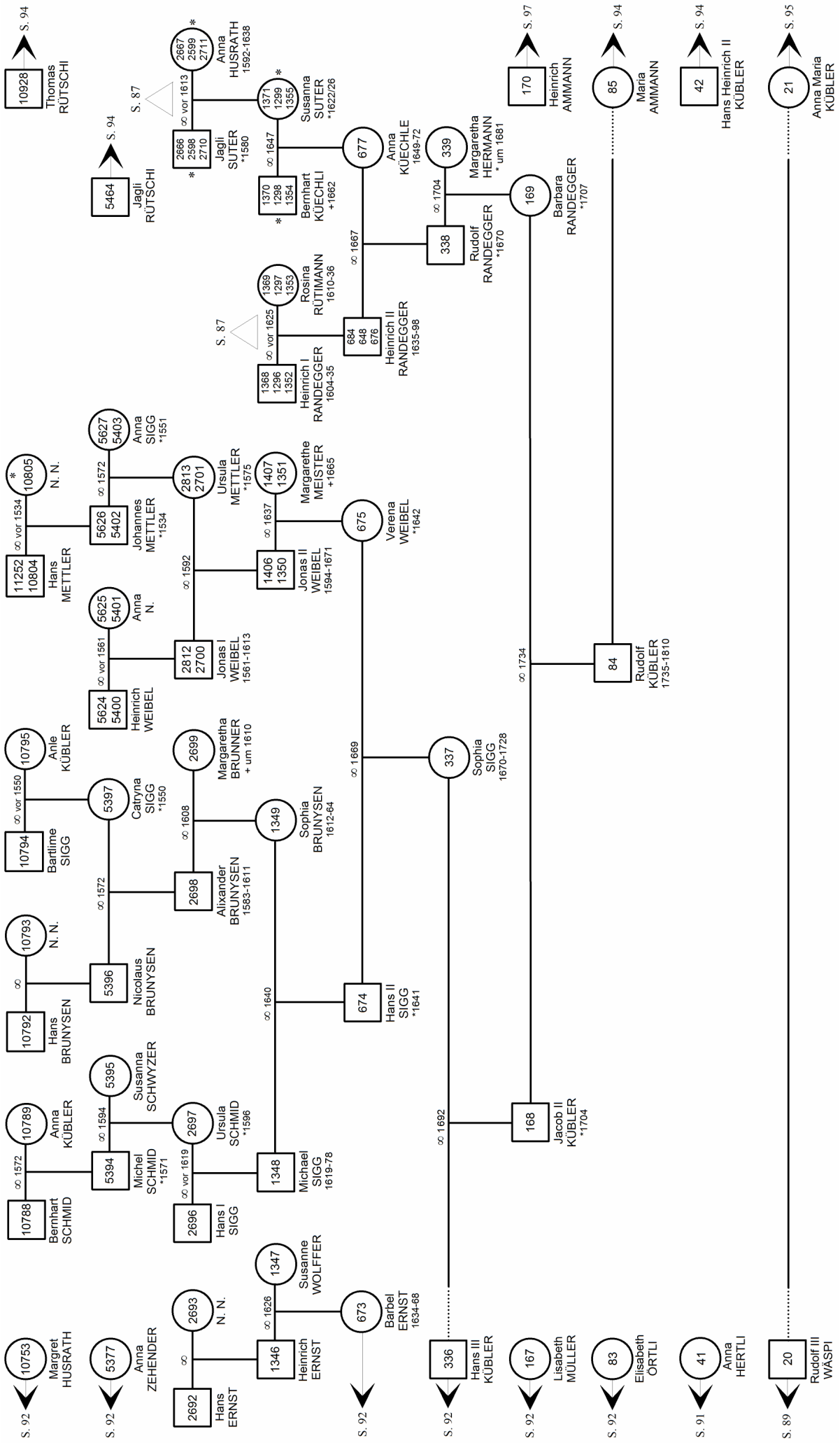
S. 92
10753 Margret HUSRATH
S. 92
5377 Anna ZEHENDER
S. 92
2692 Hans ERNST
∞
2693 N. N.
∞ 1626
1346 Heinrich ERNST
1347 Susanne WOLFFER
S. 92
673 Barbel ERNST 1634-68
S. 92
336 Hans III KÜBLER
S. 92
167 Lisabeth MÜLLER
S. 92
83 Elisabeth ÖRTLI
S. 91
41 Anna HERTLI
S. 89
20 Rudolf III WÄSPI
∞ 1572
10788 Bernhart SCHMID
10789 Anna KÜBLER
5394 Michel SCHMID *1571
∞ 1594
5395 Susanna SCHWYZER
∞ vor 1619
2696 Hans I SIGG
2697 Ursula SCHMID *1596
∞
10792 Hans BRUNYSEN
10793 N. N.
5396 Nicolaus BRUNYSEN
∞ 1572
10794 Bartlime SIGG
∞ vor 1550
10795 Anle KÜBLER
5397 Catryna SIGG *1550
∞ 1608
2698 Alixander BRUNYSEN 1583-1611
2699 Margaretha BRUNNER + um 1610
∞ 1640
1348 Michael SIGG 1619-78
1349 Sophia BRUNYSEN 1612-64
∞ 1669
674 Hans II SIGG *1641
∞ 1692
337 Sophia SIGG 1670-1728
168 Jacob II KÜBLER *1704
∞ 1734
84 Rudolf KÜBLER 1735-1810
169 Barbara RANDEGGER *1707
170 Heinrich AMMANN
S. 97
85 Maria AMMANN
S. 94
42 Hans Heinrich II KÜBLER
S. 94
21 Anna Maria KÜBLER
S. 95
11252 10804 Hans METTLER
∞ vor 1534
10805 N. N.
5626 5402 Johannes METTLER *1534
∞ 1572
5627 5403 Anna SIGG *1551
5624 5400 Heinrich WEIBEL
∞ vor 1561
5625 5401 Anna N.
2812 2700 Jonas I WEIBEL 1561-1613
∞ 1592
2813 2701 Ursula METTLER *1575
1406 1350 Jonas II WEIBEL 1594-1671
∞ 1637
1407 1351 Margarethe MEISTER +1665
675 Verena WEIBEL *1642
S. 92
10928 Thomas RÜTSCHI
S. 94
5464 Jagli RÜTSCHI
S. 94
2666 2598 2710 Jagli SUTER *1580
∞ vor 1613
2667 2599 2711 Anna HUSRATH 1592-1638
S. 87
1370 1298 1354 Bernhart KÜECHLI +1662
∞ 1647
1371 1299 1355 Susanna SUTER *1622/26
677 Anna KÜECHLE 1649-72
∞ 1667
1368 1296 1352 Heinrich I RANDEGGER 1604-35
∞ vor 1625
1369 1297 1353 Rosina RÜTIMANN 1610-36
S. 87
684 648 676 Heinrich II RANDEGGER 1635-98
338 Rudolf RANDEGGER *1670
∞ 1704
339 Margaretha HERMANN * um 1681

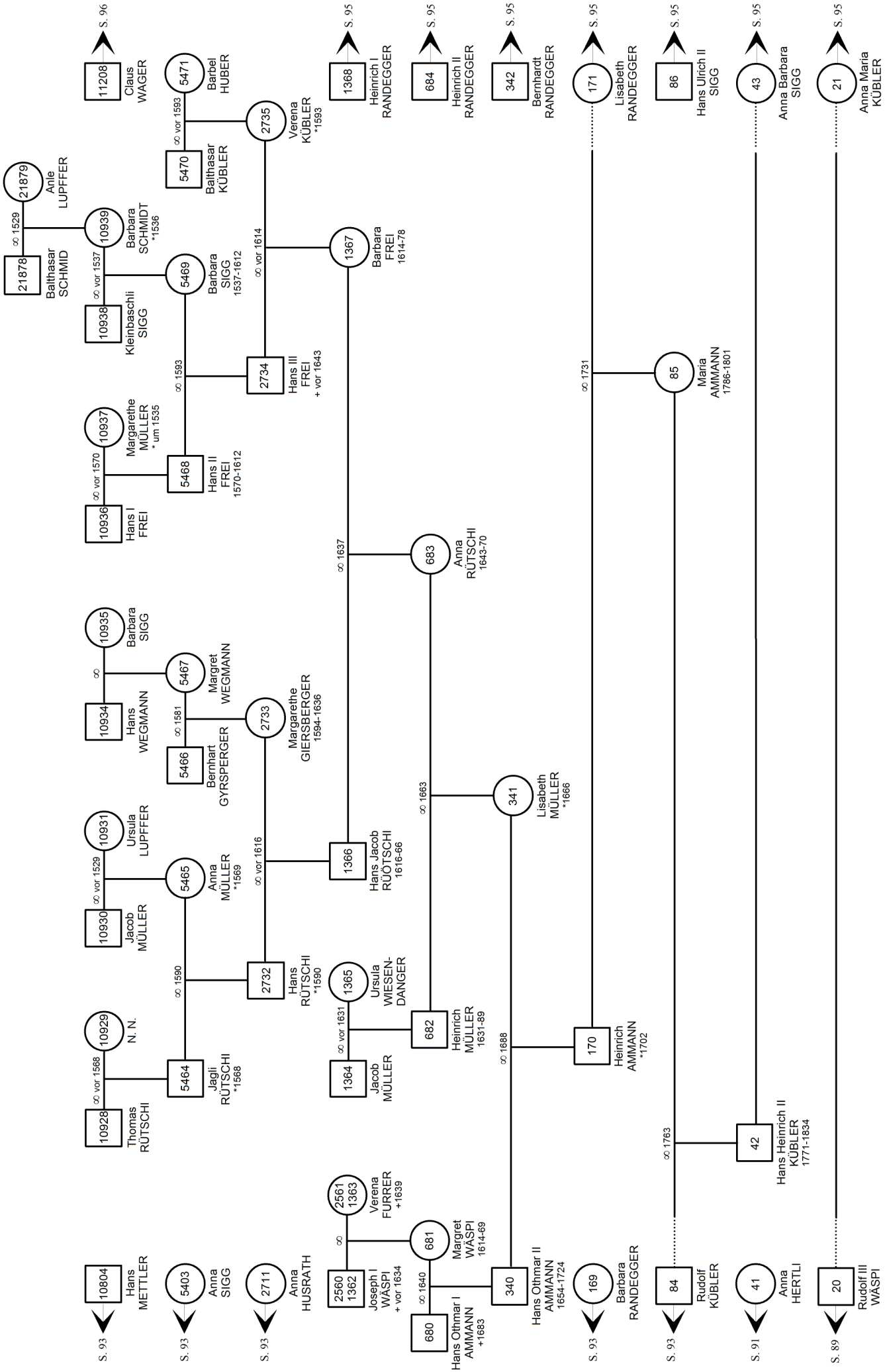
S. 96
11208 Claus WAGER
5471 Barbel HUBER
∞ vor 1593
5470 Balthasar KÜBLER
2735 Verena KÜBLER *1593
S. 95
1368 Heinrich I RANDEGGER
684 Heinrich II RANDEGGER
342 Bernhardt RANDEGGER
171 Lisabeth RANDEGGER
86 Hans Ulrich II SIGG
43 Anna Barbara SIGG
21 Anna Maria KÜBLER
21879 Anle LUPFFER
∞ 1529
21878 Balthasar SCHMID
10939 Barbara SCHMIDT *1536
∞ vor 1537
10938 Kleinbaschli SIGG
5469 Barbara SIGG 1537-1612
∞ vor 1614
1367 Barbara FREI 1614-78
2734 Hans III FREI + vor 1643
∞ 1593
10937 Margarethe MÜLLER * um 1535
∞ vor 1570
10936 Hans I FREI
5468 Hans II FREI 1570-1612
∞ 1637
683 Anna RÜTSCHI 1643-70
10935 Barbara SIGG
∞
10934 Hans WEGMANN
5467 Margret WEGMANN
∞ 1581
5466 Bernhart GYRSPERGER
2733 Margarethe GIERSBERGER 1594-1636
∞ 1663
341 Lisabeth MÜLLER *1666
10931 Ursula LUPFFER
∞ vor 1529
10930 Jacob MÜLLER
5465 Anna MÜLLER *1569
∞ vor 1616
1366 Hans Jacob RÜTSCHI 1616-66
∞ 1731
85 Maria AMMANN 1786-1801
∞ 1590
2732 Hans RÜTSCHI *1590
1365 Ursula WIESEN-DANGER
∞ vor 1631
1364 Jacob MÜLLER
682 Heinrich MÜLLER 1631-89
∞ 1688
170 Heinrich AMMANN *1702
10929 N. N.
∞ vor 1568
10928 Thomas RÜTSCHI
5464 Jagli RÜTSCHI *1568
∞ 1763
42 Hans Heinrich II KÜBLER 1771-1834
2561 1363 Verena FURRER +1639
∞
681 Margret WÄSPI 1614-69
∞ 1640
680 Hans Othmar I AMMANN +1683
340 Hans Othmar II AMMANN 1654-1724
S. 93
10804 Hans METTLER
5403 Anna SIGG
2711 Anna HUSRATH
2560 1362 Joseph I WÄSPI + vor 1634
169 Barbara RANDEGGER
84 Rudolf KÜBLER
S. 91
41 Anna HERTLI
S. 89
20 Rudolf III WÄSPI

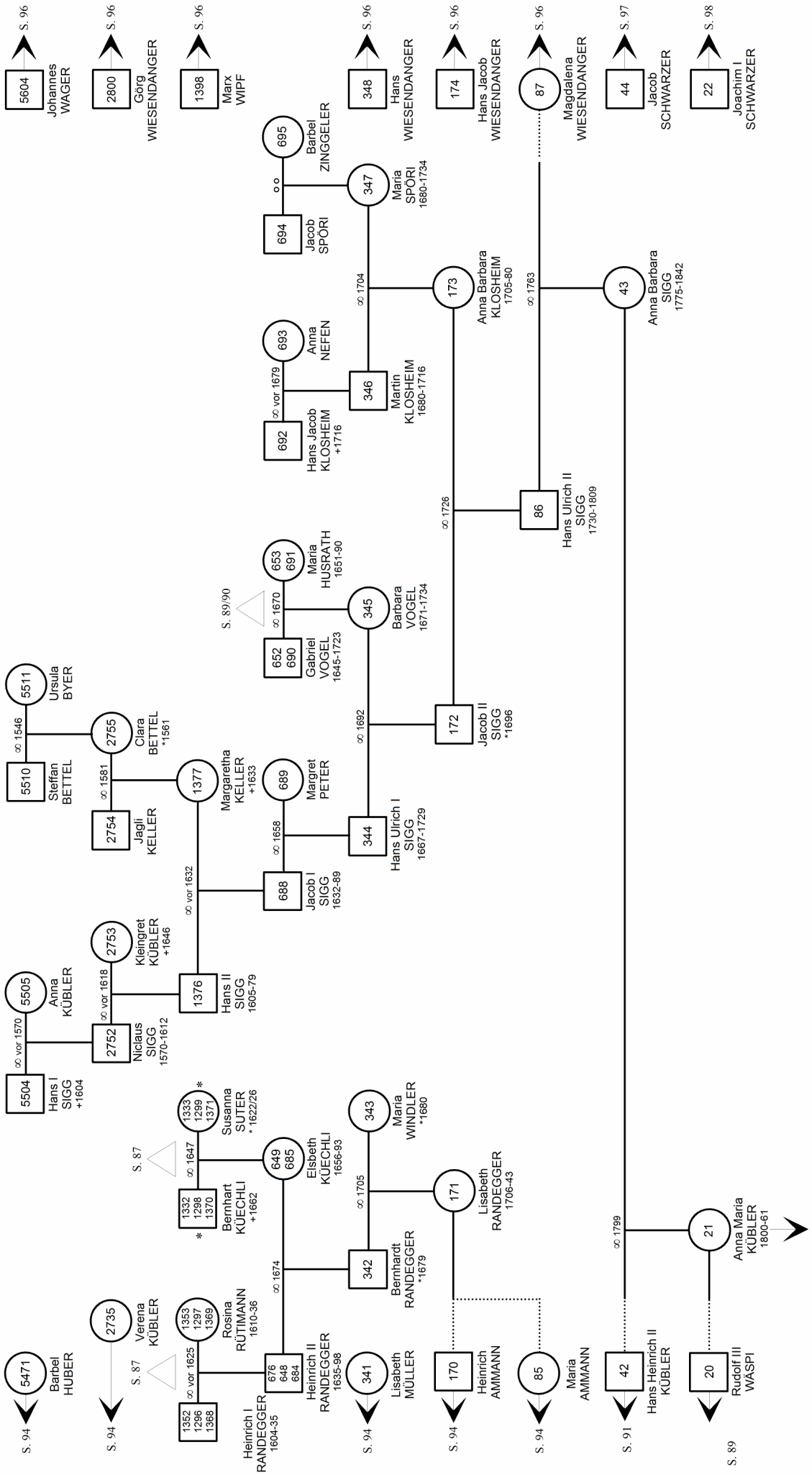
5471 Barbel HUBER
S. 94
2735 Verena KÜBLER
S. 94
S. 87
1352 1296 1368
∞ vor 1625
1353 1297 1369 Rosina RÜTIMANN 1610-36
Heinrich I RANDEGGER 1604-35
676 648 684 Heinrich II RANDEGGER 1635-98
∞ 1674
649 685 Elsbeth KÜECHLI 1656-93
1332 1298 1370 Bernhart KÜECHLI +1662
*
∞ 1647
S. 87
1333 1299 1371 Susanna SUTER *1622/26
*
5504 Hans I SIGG +1604
∞ vor 1570
5505 Anna KÜBLER
2752 Niclaus SIGG 1570-1612
∞ vor 1618
2753 Kleingret KÜBLER +1646
1376 Hans II SIGG 1605-79
∞ vor 1632
1377 Margaretha KELLER +1633
2754 Jagli KELLER
∞ 1581
2755 Clara BETTEL *1561
5510 Steffan BETTEL
∞ 1546
5511 Ursula BYER
688 Jacob I SIGG 1632-89
∞ 1658
689 Margret PETER
344 Hans Ulrich I SIGG 1667-1729
652 690 Gabriel VOGEL 1645-1723
∞ 1670
S. 89/90
653 691 Maria HUSRATH 1651-90
345 Barbara VOGEL 1671-1734
∞ 1692
172 Jacob II SIGG *1696
∞ 1726
692 Hans Jacob KLOSHEIM +1716
∞ vor 1679
693 Anna NEFEN
346 Martin KLOSHEIM 1680-1716
∞ 1704
173 Anna Barbara KLOSHEIM 1705-80
694 Jacob SPÖRI
∞
695 Barbel ZINGGELER
347 Maria SPÖRI 1680-1734
86 Hans Ulrich II SIGG 1730-1809
∞ 1763
87 Magdalena WIESENDANGER
S. 96
43 Anna Barbara SIGG 1775-1842
∞ 1799
5604 Johannes WAGER
S. 96
2800 Görg WIESENDANGER
S. 96
1398 Marx WIPF
S. 96
348 Hans WIESENDANGER
S. 96
174 Hans Jacob WIESENDANGER
S. 96
44 Jacob SCHWARZER
S. 97
22 Joachim I SCHWARZER
S. 98
341 Lisabeth MÜLLER
S. 94
342 Bernhardt RANDEGGER *1679
∞ 1705
343 Maria WINDLER *1680
171 Lisabeth RANDEGGER 1706-43
170 Heinrich AMMANN
S. 94
85 Maria AMMANN
S. 94
42 Hans Heinrich II KÜBLER
S. 91
20 Rudolf III WÄSPI
S. 89
21 Anna Maria KÜBLER 1800-61

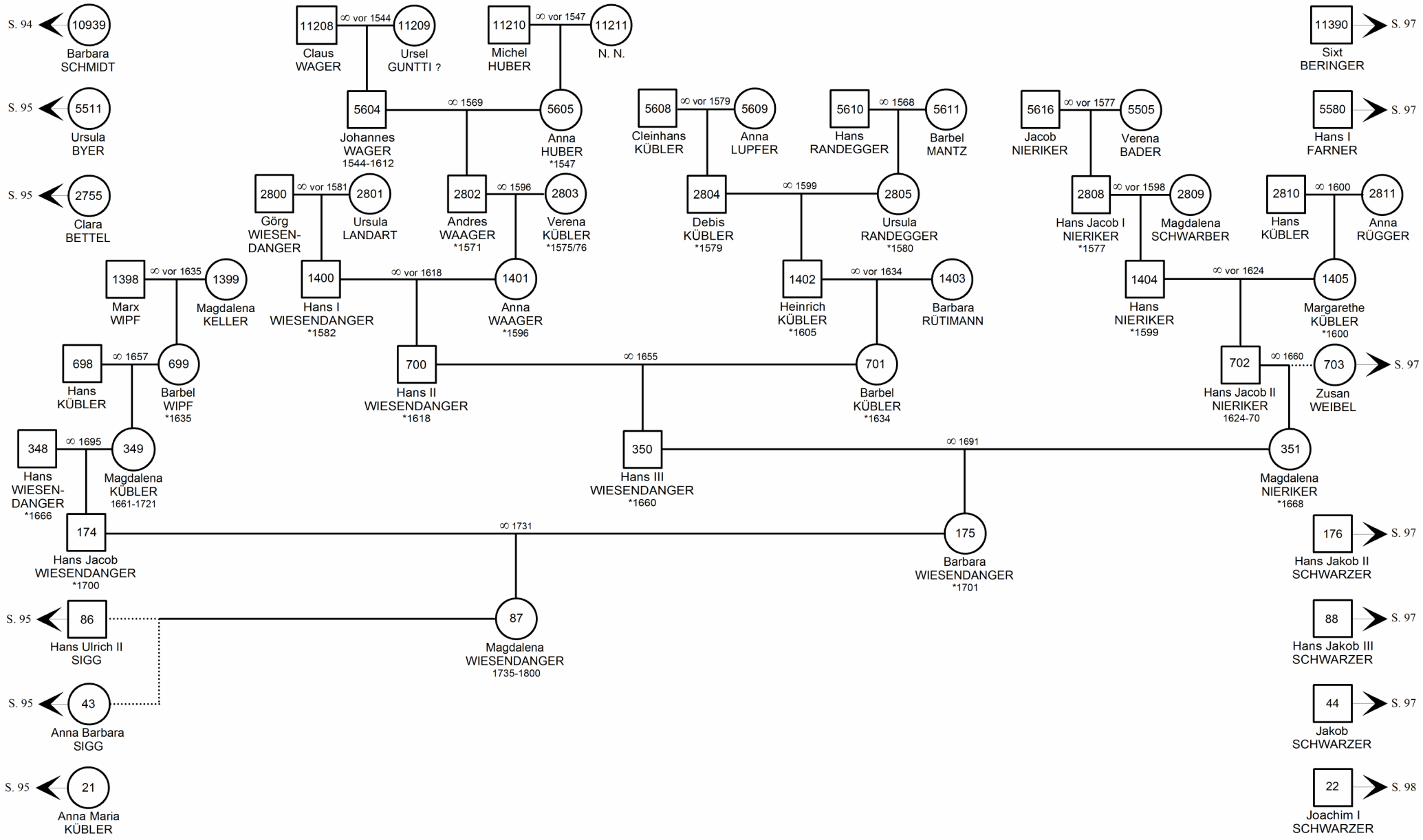
S. 94
10939
Barbara SCHMIDT
S. 95
5511
Ursula BYER
S. 95
2755
Clara BETTEL
11208
Claus WAGER
∞ vor 1544
11209
Ursel GUNTTI ?
11210
Michel HUBER
∞ vor 1547
11211
N. N.
5604
Johannes WAGER
1544-1612
∞ 1569
5605
Anna HUBER
*1547
2800
Görg WIESEN-DANGER
∞ vor 1581
2801
Ursula LANDART
2802
Andres WAAGER
*1571
∞ 1596
2803
Verena KÜBLER
*1575/76
1398
Marx WIPF
∞ vor 1635
1399
Magdalena KELLER
1400
Hans I WIESENDANGER
*1582
∞ vor 1618
1401
Anna WAAGER
*1596
698
Hans KÜBLER
∞ 1657
699
Barbel WIPF
*1635
700
Hans II WIESENDANGER
*1618
348
Hans WIESEN-DANGER
*1666
∞ 1695
349
Magdalena KÜBLER
1661-1721
174
Hans Jacob WIESENDANGER
*1700
S. 95
86
Hans Ulrich II SIGG
S. 95
43
Anna Barbara SIGG
S. 95
21
Anna Maria KÜBLER
5608
Cleinhans KÜBLER
∞ vor 1579
5609
Anna LUPFER
2804
Debis KÜBLER
*1579
5610
Hans RANDEGGER
∞ 1568
5611
Barbel MANTZ
2805
Ursula RANDEGGER
*1580
1402
Heinrich KÜBLER
*1605
∞ vor 1634
1403
Barbara RÜTIMANN
701
Barbel KÜBLER
*1634
∞ 1655
350
Hans III WIESENDANGER
*1660
∞ 1691
175
Barbara WIESENDANGER
*1701
∞ 1731
87
Magdalena WIESENDANGER
1735-1800
5616
Jacob NIERIKER
∞ vor 1577
5505
Verena BADER
2808
Hans Jacob I NIERIKER
*1577
∞ vor 1598
2809
Magdalena SCHWARBER
1404
Hans NIERIKER
*1599
∞ vor 1624
702
Hans Jacob II NIERIKER
1624-70
∞ 1660
703
Zusan WEIBEL
351
Magdalena NIERIKER
*1668
2810
Hans KÜBLER
∞ 1600
2811
Anna RÜGGER
1405
Margarethe KÜBLER
*1600
11390
Sixt BERINGER
S. 97
5580
Hans I FARNER
S. 97
176
Hans Jakob II SCHWARZER
S. 97
88
Hans Jakob III SCHWARZER
S. 97
44
Jakob SCHWARZER
S. 97
22
Joachim I SCHWARZER
S. 98

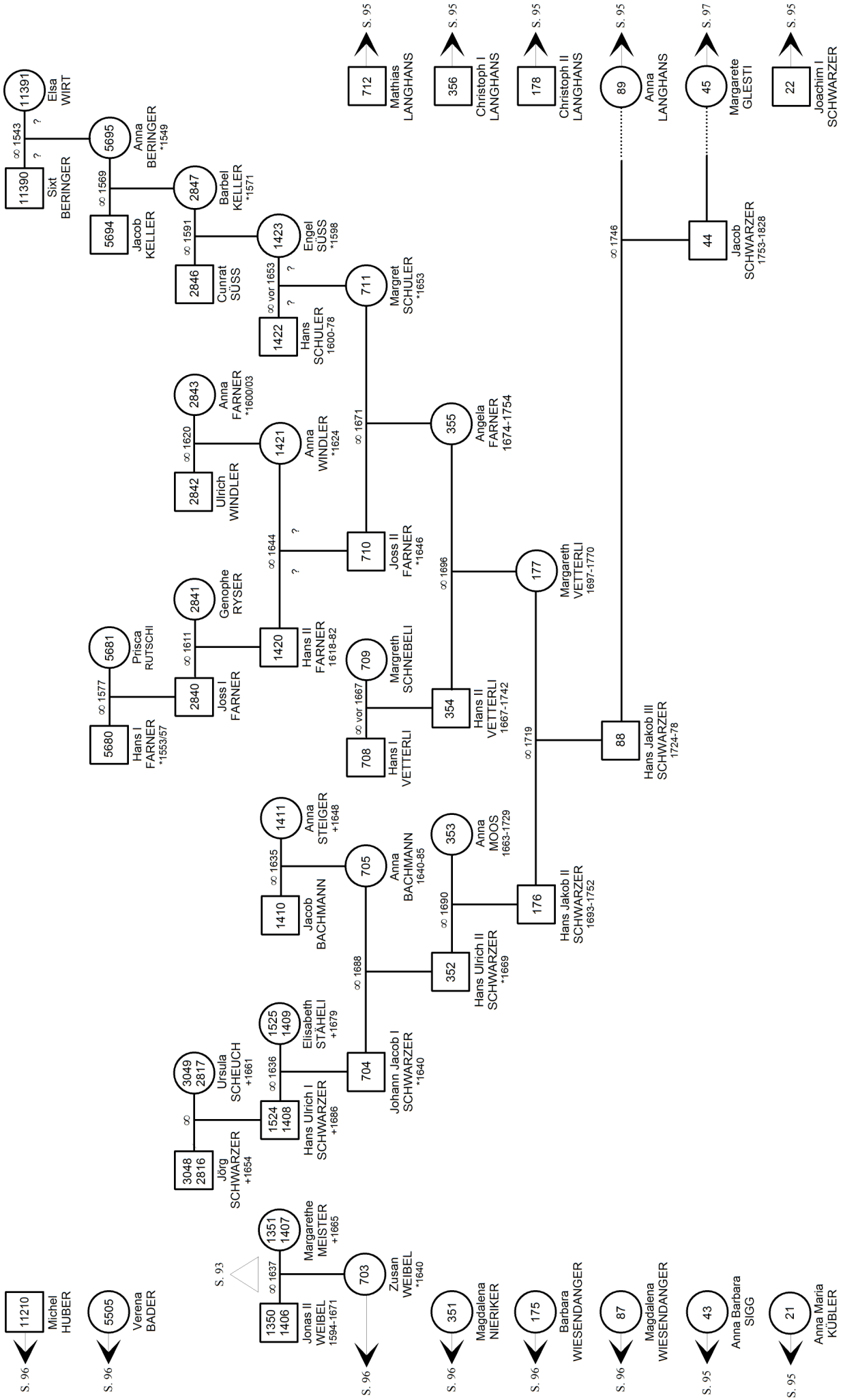
S. 96
11210
Michel HUBER
S. 96
5505
Verena BADER
S. 93
1350 1406
Jonas II WEIBEL 1594-1671
∞ 1637
1351 1407
Margarethe MEISTER +1665
3048 2816
Jörg SCHWARZER +1654
∞
3049 2817
Ursula SCHEUCH +1661
1524 1408
Hans Ulrich I SCHWARZER +1686
∞ 1636
1525 1409
Elisabeth STÄHELI +1679
704
Johann Jacob I SCHWARZER *1640
S. 96
703
Zusan WEIBEL *1640
∞ 1688
1410
Jacob BACHMANN
∞ 1635
1411
Anna STEIGER +1648
705
Anna BACHMANN 1640-85
352
Hans Ulrich II SCHWARZER *1669
∞ 1690
353
Anna MOOS 1663-1729
176
Hans Jakob II SCHWARZER 1693-1752
S. 96
351
Magdalena NIERIKER
S. 96
175
Barbara WIESENDANGER
S. 96
87
Magdalena WIESENDANGER
S. 95
43
Anna Barbara SIGG
S. 95
21
Anna Maria KÜBLER
5680
Hans I FARNER *1553/57
∞ 1577
5681
Prisca RUTSCHI
2840
Joss I FARNER
∞ 1611
2841
Genophe RYSER
1420
Hans II FARNER 1618-82
∞ 1644
1421
Anna WINDLER *1624
∞ 1620
2843
Anna FARNER *1600/03
2842
Ulrich WINDLER
708
Hans I VETTERLI
∞ vor 1667
709
Margreth SCHNEBELI
710
Joss II FARNER *1646
∞ 1671
355
Angela FARNER 1674-1754
354
Hans II VETTERLI 1667-1742
∞ 1696
177
Margareth VETTERLI 1697-1770
∞ 1719
88
Hans Jakob III SCHWARZER 1724-78
∞ 1746
11390
Sixt BERINGER
∞ 1543
11391
Elsa WIRT
5694
Jacob KELLER
∞ 1569
5695
Anna BERINGER *1549
2846
Cunrat SÜSS
∞ 1591
2847
Barbel KELLER *1571
1422
Hans SCHULER 1600-78
∞ vor 1653
1423
Engel SÜSS *1598
711
Margret SCHULER *1653
S. 95
712
Mathias LANGHANS
S. 95
356
Christoph I LANGHANS
S. 95
178
Christoph II LANGHANS
S. 95
89
Anna LANGHANS
S. 97
45
Margarete GLESTI
44
Jacob SCHWARZER 1753-1828
S. 95
22
Joachim I SCHWARZER

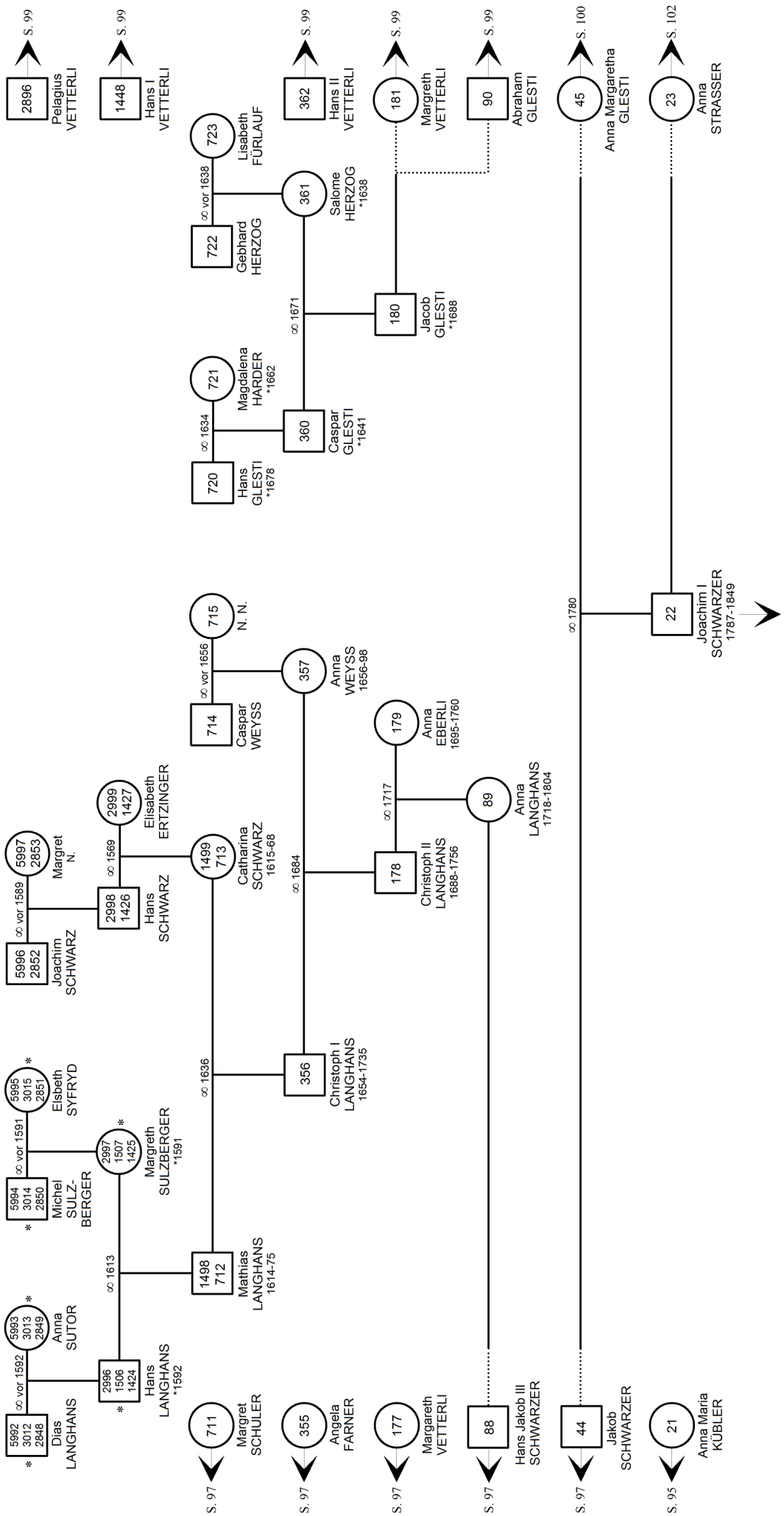
S. 99
2896
Pelagius VETTERLI
S. 99
1448
Hans I VETTERLI
S. 99
362
Hans II VETTERLI
S. 99
181
Margreth VETTERLI
S. 99
90
Abraham GLESTI
S. 100
45
Anna Margaretha GLESTI
S. 102
23
Anna STRASSER
723
Lisabeth FÜRLAUF
∞ vor 1638
722
Gebhard HERZOG
361
Salome HERZOG *1638
∞ 1671
180
Jacob GLESTI *1688
721
Magdalena HARDER *1662
∞ 1634
720
Hans GLESTI *1678
360
Caspar GLESTI *1641
715
N. N.
∞ vor 1656
714
Caspar WEYSS
357
Anna WEYSS 1656-98
179
Anna EBERLI 1695-1760
∞ 1717
89
Anna LANGHANS 1718-1804
178
Christoph II LANGHANS 1688-1756
∞ 1684
356
Christoph I LANGHANS 1654-1735
∞ 1780
22
Joachim I SCHWARZER 1787-1849
2999 1427
Elisabeth ERTZINGER
∞ 1569
1499 713
Catharina SCHWARZ 1615-68
2998 1426
Hans SCHWARZ
5997 2853
Margret N.
∞ vor 1589
5996 2852
Joachim SCHWARZ
∞ 1636
1498 712
Mathias LANGHANS 1614-75
5995 3015 2851 *
Elsbeth SYFRYD
∞ vor 1591
2997 1507 1425 *
Margreth SULZBERGER *1591
5994 3014 2850 *
Michel SULZ-BERGER
∞ 1613
2996 1506 1424 *
Hans LANGHANS *1592
5993 3013 2849 *
Anna SUTOR
∞ vor 1592
5992 3012 2848 *
Dias LANGHANS
S. 97
711
Margret SCHULER
S. 97
355
Angela FARNER
S. 97
177
Margareth VETTERLI
S. 97
88
Hans Jakob III SCHWARZER
S. 97
44
Jakob SCHWARZER
S. 95
21
Anna Maria KÜBLER

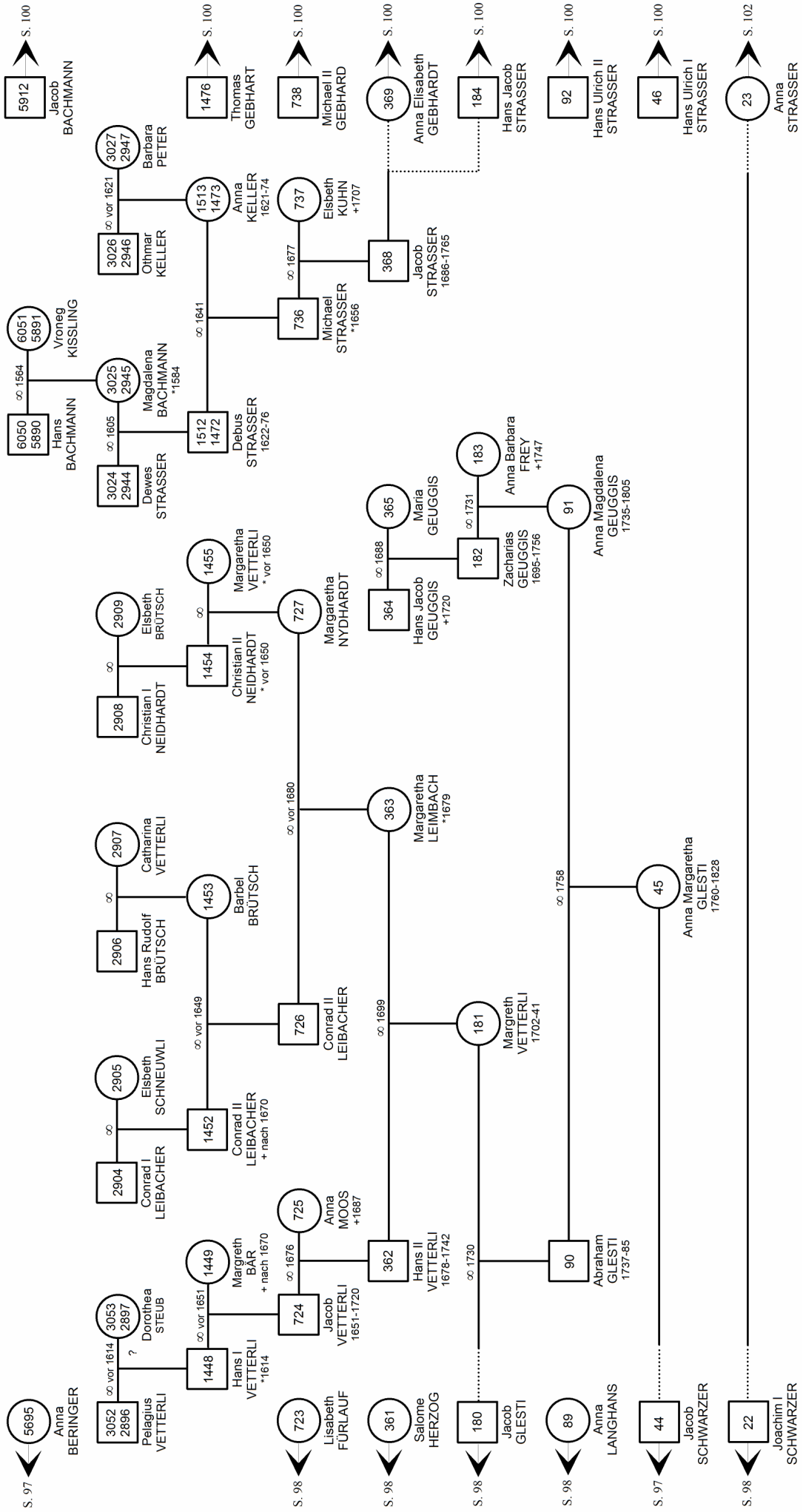
S. 97
5695 Anna BERINGER
3052 2896 Pelagius VETTERLI
∞ vor 1614
3053 2897 Dorothea STEUB
?
1448 Hans I VETTERLI *1614
∞ vor 1651
1449 Margreth BÄR + nach 1670
724 Jacob VETTERLI 1651-1720
∞ 1676
725 Anna MOOS +1687
2904 Conrad I LEIBACHER
∞
2905 Elsbeth SCHNEUWLI
1452 Conrad II LEIBACHER + nach 1670
∞ vor 1649
2906 Hans Rudolf BRÜTSCH
∞
2907 Catharina VETTERLI
1453 Barbel BRÜTSCH
2908 Christian I NEIDHARDT
∞
2909 Elsbeth BRÜTSCH
1454 Christian II NEIDHARDT * vor 1650
∞
1455 Margaretha VETTERLI * vor 1650
727 Margaretha NYDHARDT
∞ vor 1680
726 Conrad II LEIBACHER
∞ 1699
362 Hans II VETTERLI 1678-1742
363 Margaretha LEIMBACH *1679
∞ 1730
181 Margreth VETTERLI 1702-41
S. 98
723 Lisabeth FÜRLAUF
S. 98
361 Salome HERZOG
S. 98
180 Jacob GLESTI
S. 98
3024 2944 Dewes STRASSER
∞ 1605
3025 2945 Magdalena BACHMANN *1584
∞ 1564
6050 5890 Hans BACHMANN
6051 5891 Vroneg KISSLING
1512 1472 Debus STRASSER 1622-76
∞ 1641
1513 1473 Anna KELLER 1621-74
∞ vor 1621
3026 2946 Othmar KELLER
3027 2947 Barbara PETER
S. 100
5912 Jacob BACHMANN
S. 100
1476 Thomas GEBHART
S. 100
736 Michael STRASSER *1656
∞ 1677
737 Elsbeth KUHN +1707
S. 100
738 Michael II GEBHARD
S. 100
368 Jacob STRASSER 1686-1765
S. 100
369 Anna Elisabeth GEBHARDT
S. 100
364 Hans Jacob GEUGGIS +1720
∞ 1688
365 Maria GEUGGIS
182 Zacharias GEUGGIS 1695-1756
∞ 1731
183 Anna Barbara FREY +1747
S. 100
184 Hans Jacob STRASSER
S. 100
90 Abraham GLESTI 1737-85
∞ 1758
91 Anna Magdalena GEUGGIS 1735-1805
S. 98
89 Anna LANGHANS
S. 100
92 Hans Ulrich II STRASSER
S. 100
45 Anna Margaretha GLESTI 1760-1828
S. 97
44 Jacob SCHWARZER
S. 100
46 Hans Ulrich I STRASSER
S. 98
22 Joachim I SCHWARZER
S. 102
23 Anna STRASSER

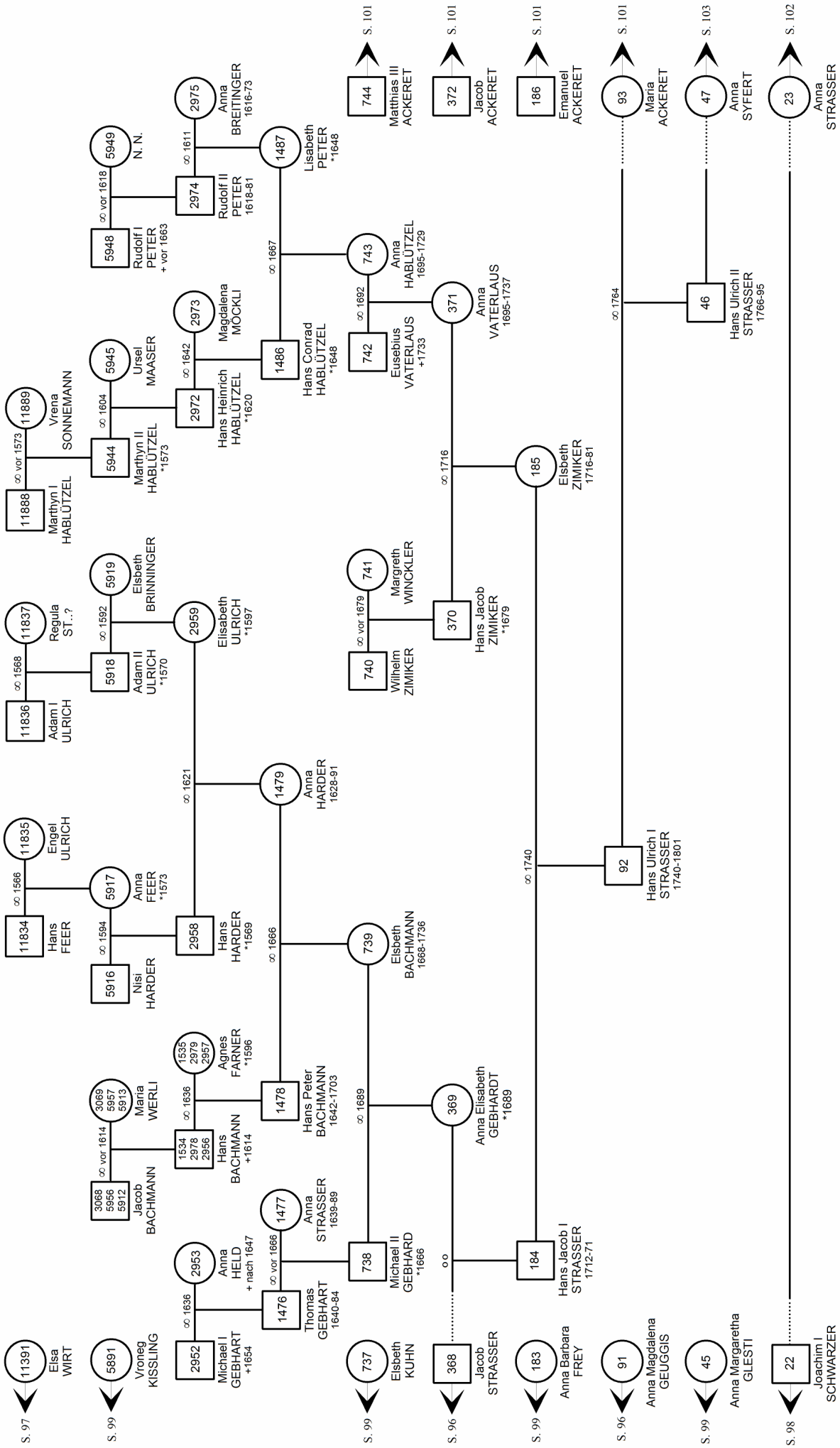
S. 97
11391 Elsa WIRT
S. 99
5891 Vroneg KISSLING
2952 Michael I GEBHART +1654
∞ 1636
2953 Anna HELD + nach 1647
1476 Thomas GEBHART 1640-84
∞ vor 1666
1477 Anna STRASSER 1639-89
3068 5956 5912 Jacob BACHMANN
∞ vor 1614
3069 5957 5913 Maria WERLI
1534 2978 2956 Hans BACHMANN +1614
∞ 1636
1535 2979 2957 Agnes FARNER *1596
1478 Hans Peter BACHMANN 1642-1703
∞ 1666
1479 Anna HARDER 1628-91
∞ 1621
11834 Hans FEER
∞ 1566
11835 Engel ULRICH
5916 Nisi HARDER
∞ 1594
5917 Anna FEER *1573
2958 Hans HARDER *1569
11836 Adam I ULRICH
∞ 1568
11837 Regula ST..?
5918 Adam II ULRICH *1570
∞ 1592
5919 Elsbeth BRINNINGER
2959 Elisabeth ULRICH *1597
11888 Marthyn I HABLÜTZEL
∞ vor 1573
11889 Vrena SONNEMANN
5944 Marthyn II HABLÜTZEL *1573
∞ 1604
5945 Ursel MAASER
2972 Hans Heinrich HABLÜTZEL *1620
∞ 1642
2973 Magdalena MÖCKLI
1486 Hans Conrad HABLÜTZEL *1648
∞ 1667
5948 Rudolf I PETER + vor 1663
∞ vor 1618
5949 N. N.
2974 Rudolf II PETER 1618-81
∞ 1611
2975 Anna BREITINGER 1616-73
1487 Lisabeth PETER *1648
S. 96
368 Jacob STRASSER
o o
369 Anna Elisabeth GEBHARDT *1689
∞ 1689
739 Elsbeth BACHMANN 1668-1736
738 Michael II GEBHARD *1666
S. 99
737 Elsbeth KUHN
S. 96
91 Anna Magdalena GEUGGIS
S. 99
183 Anna Barbara FREY
184 Hans Jacob I STRASSER 1712-71
∞ 1740
185 Elsbeth ZIMIKER 1716-81
∞ 1716
S. 99
45 Anna Margaretha GLESTI
S. 98
22 Joachim I SCHWARZER
S. 96
92 Hans Ulrich I STRASSER 1740-1801
∞ 1764
93 Maria ACKERET
S. 103
46 Hans Ulrich II STRASSER 1766-95
47 Anna SYFERT
S. 102
23 Anna STRASSER
S. 99
740 Wilhelm ZIMIKER
∞ vor 1679
741 Margreth WINCKLER
370 Hans Jacob ZIMIKER *1679
371 Anna VATERLAUS 1695-1737
742 Eusebius VATERLAUS +1733
∞ 1692
743 Anna HABLÜTZEL 1695-1729
S. 101
744 Matthias III ACKERET
S. 101
372 Jacob ACKERET
S. 101
186 Emanuel ACKERET

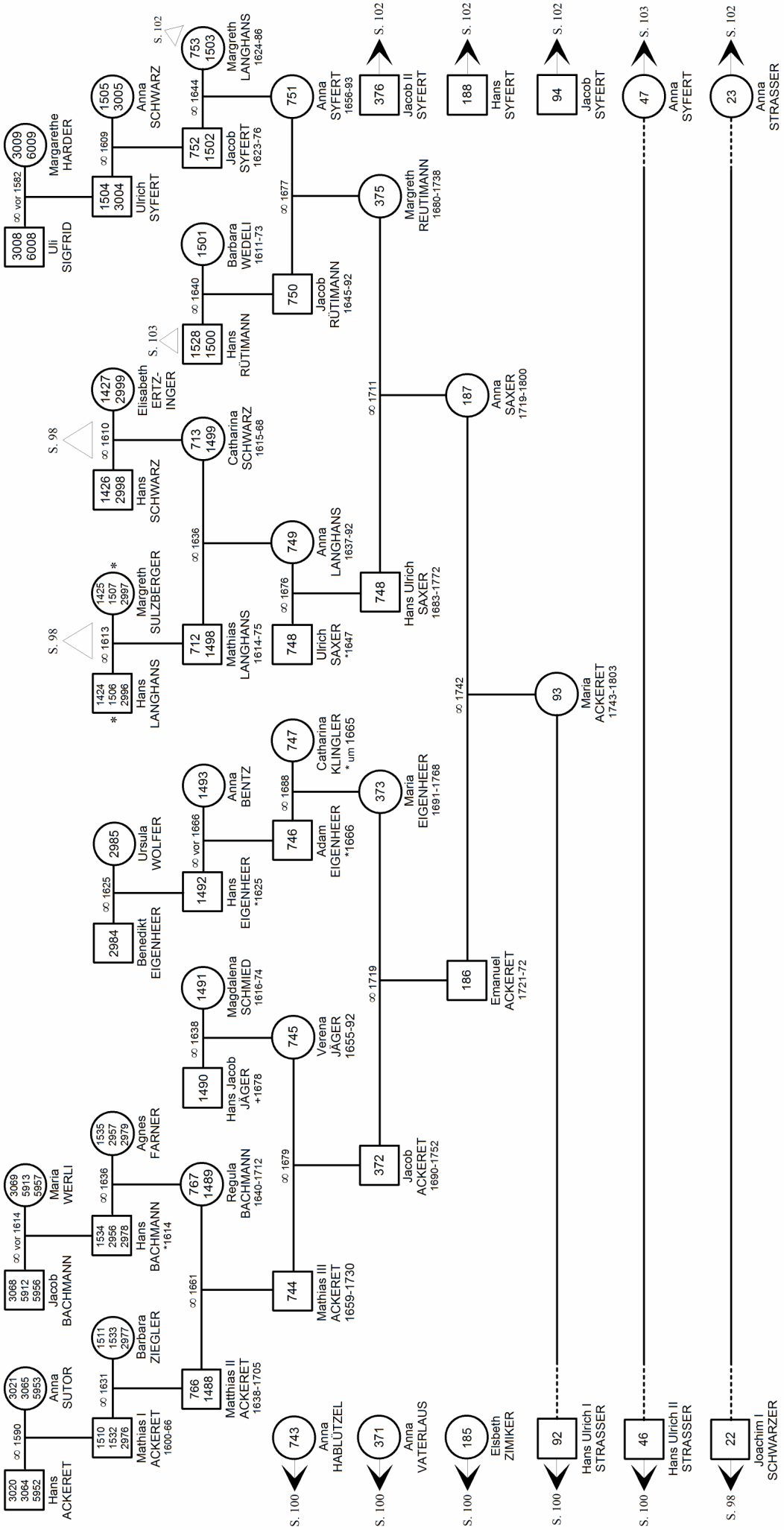
3020 3064 5952 Hans ACKERET
∞ 1590
3021 3065 5953 Anna SUTOR
1510 1532 2976 Mathias I ACKERET 1600-66
∞ 1631
1511 1533 2977 Barbara ZIEGLER
3068 5912 5956 Jacob BACHMANN
∞ vor 1614
3069 5913 5957 Maria WERLI
1534 2956 2978 Hans BACHMANN *1614
∞ 1636
1535 2957 2979 Agnes FARNER
766 1488 Matthias II ACKERET 1638-1705
∞ 1661
767 1489 Regula BACHMANN 1640-1712
2984 Benedikt EIGENHEER
∞ 1625
2985 Ursula WOLFER
1490 Hans Jacob JÄGER +1678
∞ 1638
1491 Magdalena SCHMIED 1616-74
1492 Hans EIGENHEER *1625
∞ vor 1666
1493 Anna BENTZ
744 Mathias III ACKERET 1659-1730
∞ 1679
745 Verena JÄGER 1655-92
746 Adam EIGENHEER *1666
∞ 1688
747 Catharina KLINGLER * um 1665
743 Anna HABLÜTZEL
S. 100
372 Jacob ACKERET 1690-1752
∞ 1719
373 Maria EIGENHEER 1691-1768
186 Emanuel ACKERET 1721-72
∞ 1742
93 Maria ACKERET 1743-1803
371 Anna VATERLAUS
S. 100
185 Elsbeth ZIMIKER
S. 100
92 Hans Ulrich I STRASSER
S. 100
46 Hans Ulrich II STRASSER
S. 100
22 Joachim I SCHWARZER
S. 98
1424 1506 2996 Hans LANGHANS
S. 98
∞ 1613
1425 1507 2997 Margreth SULZBERGER
1426 2998 Hans SCHWARZ
S. 98
∞ 1610
1427 2999 Elisabeth ERTZ-INGER
712 1498 Mathias LANGHANS 1614-75
∞ 1636
713 1499 Catharina SCHWARZ 1615-68
748 Ulrich SAXER *1647
∞ 1676
749 Anna LANGHANS 1637-92
748 Hans Ulrich SAXER 1683-1772
∞ 1711
187 Anna SAXER 1719-1800
1528 1500 Hans RÜTIMANN
S. 103
∞ 1640
1501 Barbara WEDELI 1611-73
750 Jacob RÜTIMANN 1645-92
∞ 1677
375 Margreth REUTIMANN 1680-1738
3008 6008 Uli SIGFRID
∞ vor 1582
3009 6009 Margarethe HARDER
1504 3004 Ulrich SYFERT
∞ 1609
1505 3005 Anna SCHWARZ
752 1502 Jacob SYFERT 1623-76
∞ 1644
753 1503 Margreth LANGHANS 1624-86
S. 102
751 Anna SYFERT 1656-93
376 Jacob II SYFERT
S. 102
188 Hans SYFERT
S. 102
94 Jacob SYFERT
S. 102
47 Anna SYFERT
S. 103
23 Anna STRASSER
S. 102

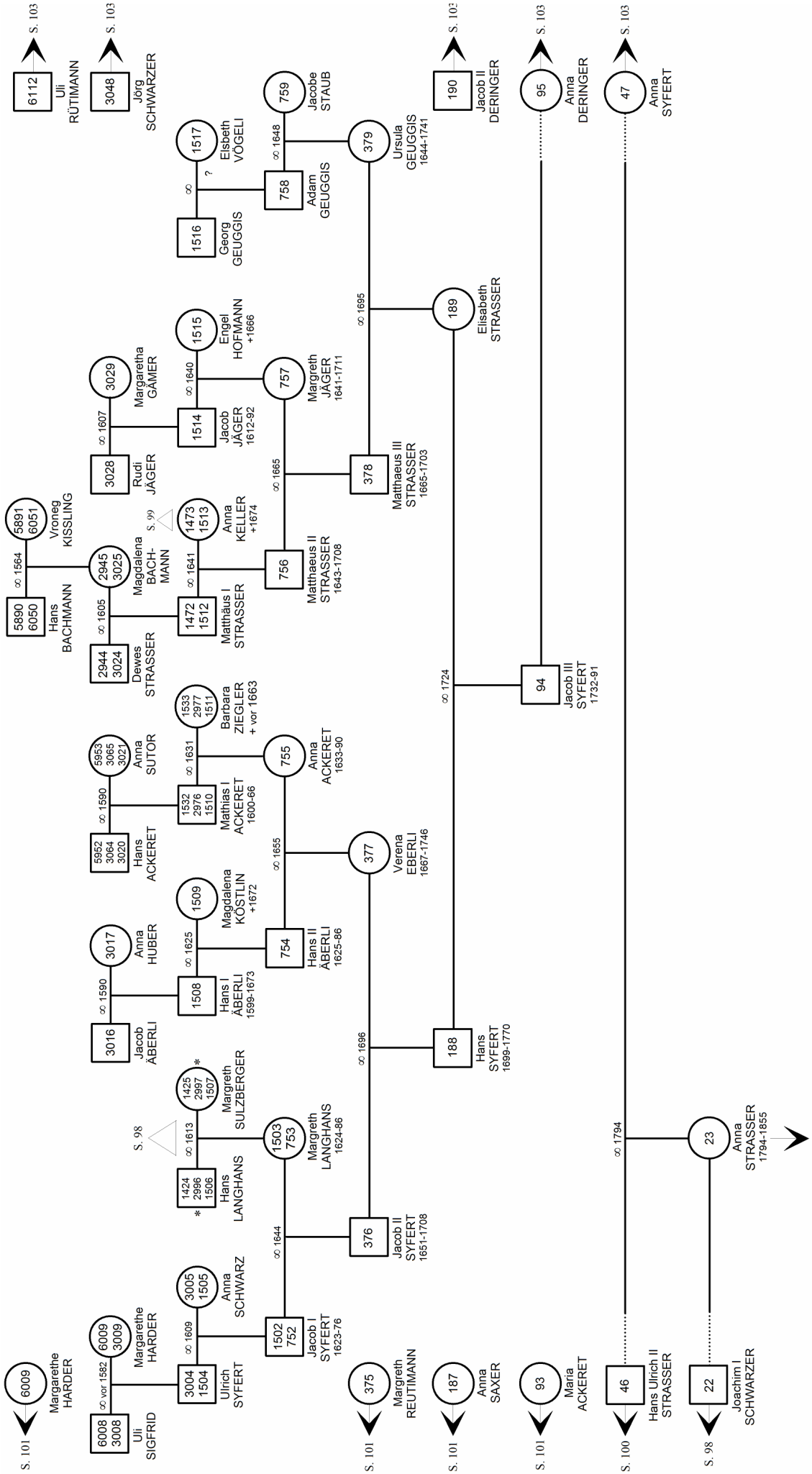
S. 101
6009
Margarethe HARDER
6008 3008
Uli SIGFRID
∞ vor 1582
6009 3009
Margarethe HARDER
3004 1504
Ulrich SYFERT
∞ 1609
3005 1505
Anna SCHWARZ
1502 752
Jacob I SYFERT 1623-76
∞ 1644
1424 2996 1506
Hans LANGHANS
*
S. 98
∞ 1613
1425 2997 1507
Margreth SULZBERGER
*
1503 753
Margreth LANGHANS 1624-86
3016
Jacob ÄBERLI
∞ 1590
3017
Anna HUBER
1508
Hans I ÄBERLI 1599-1673
∞ 1625
1509
Magdalena KÖSTLIN +1672
754
Hans II ÄBERLI 1625-86
∞ 1655
5952 3064 3020
Hans ACKERET
∞ 1590
5953 3065 3021
Anna SUTOR
1532 2976 1510
Mathias I ACKERET 1600-66
∞ 1631
1533 2977 1511
Barbara ZIEGLER + vor 1663
755
Anna ACKERET 1633-90
5890 6050
Hans BACHMANN
∞ 1564
5891 6051
Vroneg KISSLING
2944 3024
Dewes STRASSER
∞ 1605
2945 3025
Magdalena BACH-MANN
S. 99
1472 1512
Matthäus I STRASSER
∞ 1641
1473 1513
Anna KELLER +1674
756
Matthaeus II STRASSER 1643-1708
∞ 1665
3028
Rudi JÄGER
∞ 1607
3029
Margaretha GAMER
1514
Jacob JÄGER 1612-92
∞ 1640
1515
Engel HOFMANN +1666
757
Margreth JÄGER 1641-1711
1516
Georg GEUGGIS
∞
1517
Elsbeth VÖGELI
?
758
Adam GEUGGIS
∞ 1648
759
Jacobe STAUB
6112
Uli RÜTIMANN
S. 103
3048
Jörg SCHWARZER
S. 103
375
Margreth REUTIMANN
S. 101
376
Jacob II SYFERT 1651-1708
∞ 1696
377
Verena EBERLI 1667-1746
378
Matthaeus III STRASSER 1665-1703
∞ 1695
379
Ursula GEUGGIS 1644-1741
S. 103
187
Anna SAXER
S. 101
188
Hans SYFERT 1699-1770
∞ 1724
189
Elisabeth STRASSER
190
Jacob II DERINGER
S. 103
93
Maria ACKERET
S. 101
94
Jacob III SYFERT 1732-91
95
Anna DERINGER
S. 103
46
Hans Ulrich II STRASSER
S. 100
∞ 1794
47
Anna SYFERT
S. 103
22
Joachim I SCHWARZER
S. 98
23
Anna STRASSER 1794-1855

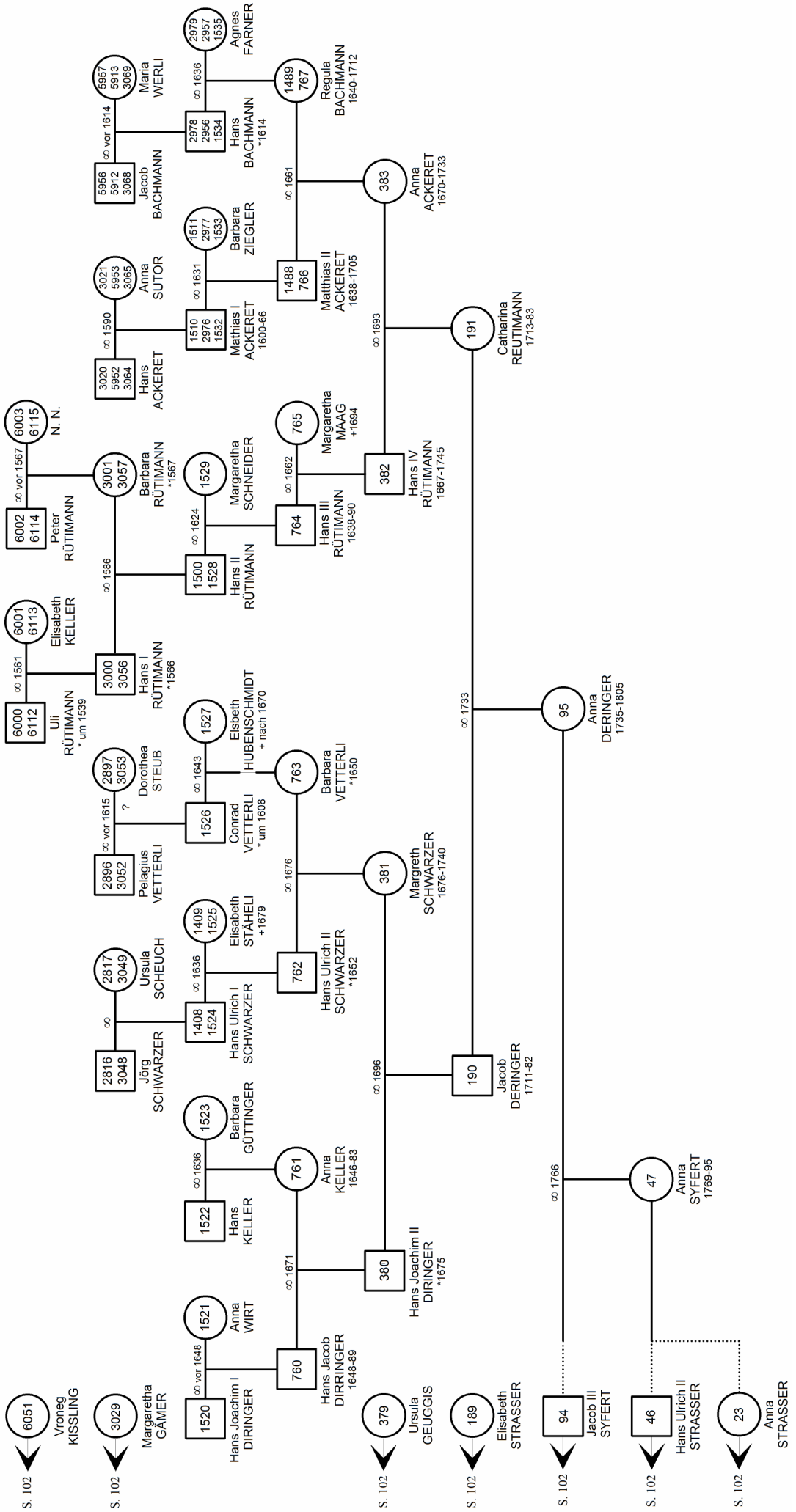
6051 Vroneg KISSLING
S. 102
3029 Margaretha GÄMER
S. 102
1520 Hans Joachim I DIRINGER
∞ vor 1648
1521 Anna WIRT
760 Hans Jacob DIRRINGER 1648-89
∞ 1671
1522 Hans KELLER
∞ 1636
1523 Barbara GÜTTINGER
761 Anna KELLER 1646-83
2816 3048 Jörg SCHWARZER
∞
2817 3049 Ursula SCHEUCH
1408 1524 Hans Ulrich I SCHWARZER
∞ 1636
1409 1525 Elisabeth STÄHELI +1679
762 Hans Ulrich II SCHWARZER *1652
∞ 1676
2896 3052 Pelagius VETTERLI
∞ vor 1615
?
2897 3053 Dorothea STEUB
1526 Conrad VETTERLI * um 1608
∞ 1643
1527 Elsbeth HUBENSCHMIDT + nach 1670
763 Barbara VETTERLI *1650
380 Hans Joachim II DIRINGER *1675
∞ 1696
381 Margreth SCHWARZER 1676-1740
6000 6112 Uli RÜTIMANN * um 1539
∞ 1561
6001 6113 Elisabeth KELLER
3000 3056 Hans I RÜTIMANN *1566
∞ 1586
6002 6114 Peter RÜTIMANN
∞ vor 1567
6003 6115 N. N.
3001 3057 Barbara RÜTIMANN *1567
1500 1528 Hans II RÜTIMANN
∞ 1624
1529 Margaretha SCHNEIDER
764 Hans III RÜTIMANN 1638-90
∞ 1662
765 Margaretha MAAG +1694
382 Hans IV RÜTIMANN 1667-1745
∞ 1693
190 Jacob DERINGER 1711-82
∞ 1733
191 Catharina REUTIMANN 1713-83
95 Anna DERINGER 1735-1805
∞ 1766
47 Anna SYFERT 1769-95
S. 102
379 Ursula GEUGGIS
S. 102
189 Elisabeth STRASSER
S. 102
94 Jacob III SYFERT
S. 102
46 Hans Ulrich II STRASSER
S. 102
23 Anna STRASSER
3020 5952 3064 Hans ACKERET
∞ 1590
3021 5953 3065 Anna SUTOR
1510 2976 1532 Mathias I ACKERET 1600-66
∞ 1631
1511 2977 1533 Barbara ZIEGLER
1488 766 Matthias II ACKERET 1638-1705
∞ 1661
383 Anna ACKERET 1670-1733
5956 5912 3068 Jacob BACHMANN
∞ vor 1614
5957 5913 3069 Maria WERLI
2978 2956 1534 Hans BACHMANN *1614
∞ 1636
2979 2957 1535 Agnes FARNER
1489 767 Regula BACHMANN 1640-1712

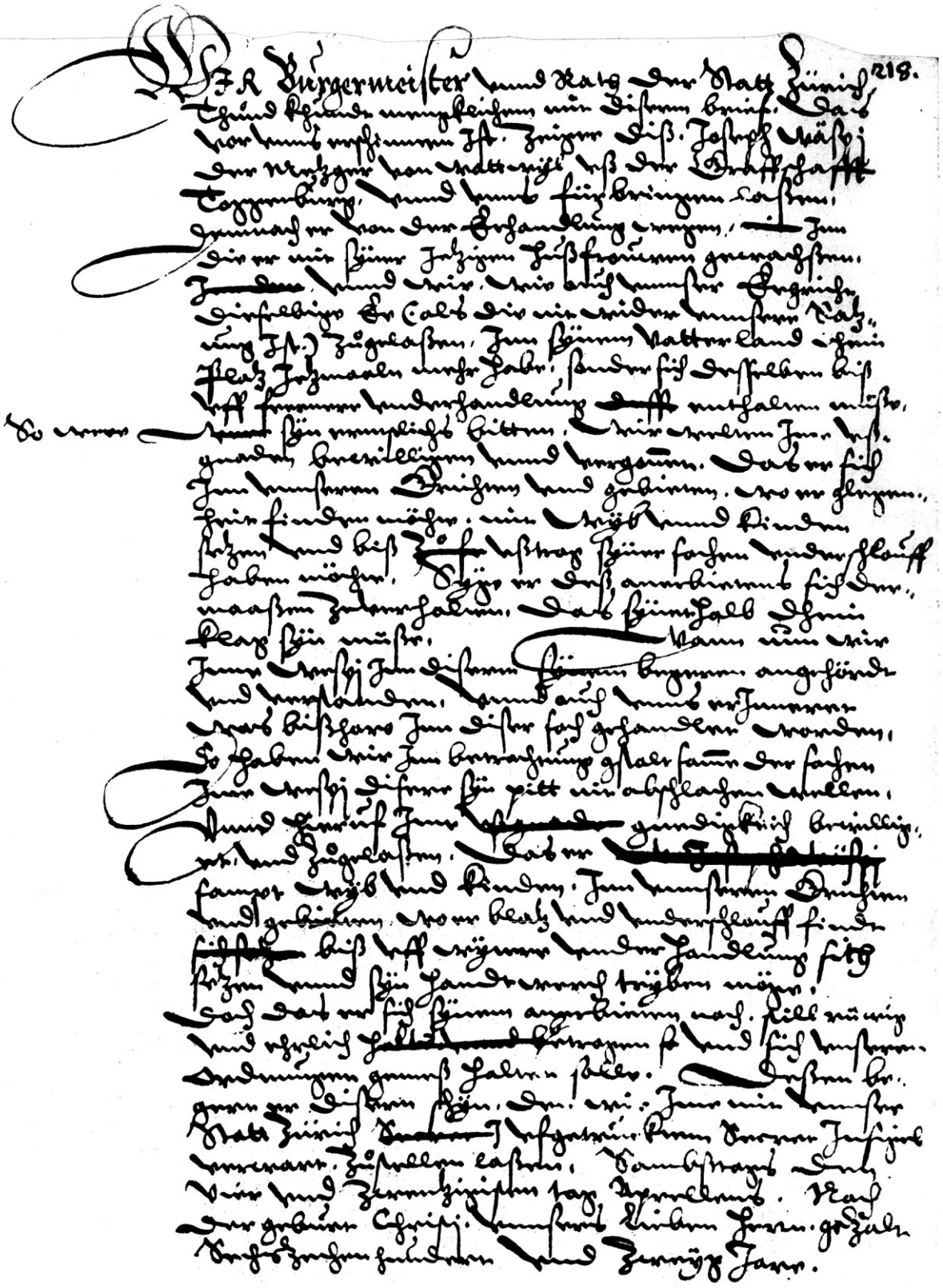

Ratsurkunde der Stadt Zürich (B V 38; fol. 218) von 1602, in der dem Metzger *Joseph WÄSPI* [2560] von Wattwil erlaubt wird, sich auf Zürcher Gebiet niederzulassen und daselbst das Metzgerhandwerk auszuüben. (Quelle: Staatsarchiv Zürich)

Versuch einer Übertragung des nebenstehenden Urkunden-Textes

[Der besseren Leserlichkeit wegen wurden das „ß“ durch „s“ bzw. „ss“ ersetzt, die Groß- bzw. Kleinschreibung berichtigt, sowie fehlende Buchstaben eingefügt]

WIR, **Burgermeister** und Rath der Statt Zürich,
tun khund mengklichen [?] nun diesen Brief, da
vor uns erschienen ist, Zeuge dis. Joseph Wäspi,
der Metzger von Wattwyl us der Graffschaft
Toggenburg, und uns fürbringen lassen,
demnach er von der E[h]ehandlung wegen, inn
die er mit syner jetzigen Husfrouwen gewachsen [?],
und wir, wie auch unser E[h]egericht
dieselbige E[h]e (als die nit wider unsere Sat-
zung ist) zugelassen, in synem Vatterland chein
Platz jetzmalen mehr habe, sonder[n] sich desselben bis
uff fernerer Underhandlung enthalten müsse.
So war syn verne[h]mpliches Bitten, wir wollen i[h]n us
Gnaden bewilligen und vergönnen, dass er sich
inn unseren Gerichten und Gebieten, wo er G[e]legen-
heit finden möchte, mit Wyb und Kinde[r]n
setzen [17] und bis zum Ustrag syner Sachen Underschlauff [18]
haben möchte. Syg [?] er das Anerbieten sich der-
maaßen zu verhalten, das synerhalb chein
Klag syn muß. - Wann nun wir
i[h]n Wespi In disem synem Bege[h]ren angehördt
und verstanden, und auch uns erinneret
was bishero inn diser Sach gehandlet worden,
So haben wir inn Betrachtung gsalt [?] samm [?] der Sachen
i[h]m Wespi dise syn Bitt nit abschlagen wollen,
und hieruf I[h]m gnediglich bewillig-
et und zugelassen, dass er
sampt Wyb und Kindern inn unseren Gerichten
und Gebieten, wo er Blatz und Underschlauff findt
bis uff wyterer Underhandlung sich
setzen und syn Handtwerch tryben möge.
Doch dass er sich synem Anerbieten nach will rürig [?]
und erlich betragen und sich unseren
Ordnungen gemäß halten solle. Disen Br[ief]
ger...[?] er disem Schyn [19] , den wir i[h]m mit
unser Statt Zürich ufgetrückten [?] Serv... Insigel
verwart, zustellen lassen. Sambstags den
vier und zwanzigsten Tag Aprillens. Nach
der Geburt Christi, unseres lieben Herrn, gezählt
sechszehnhundert und zwey Jare.

---

[17] = niederlassen
[18] = Unterschlupf
[19] = Schein ?

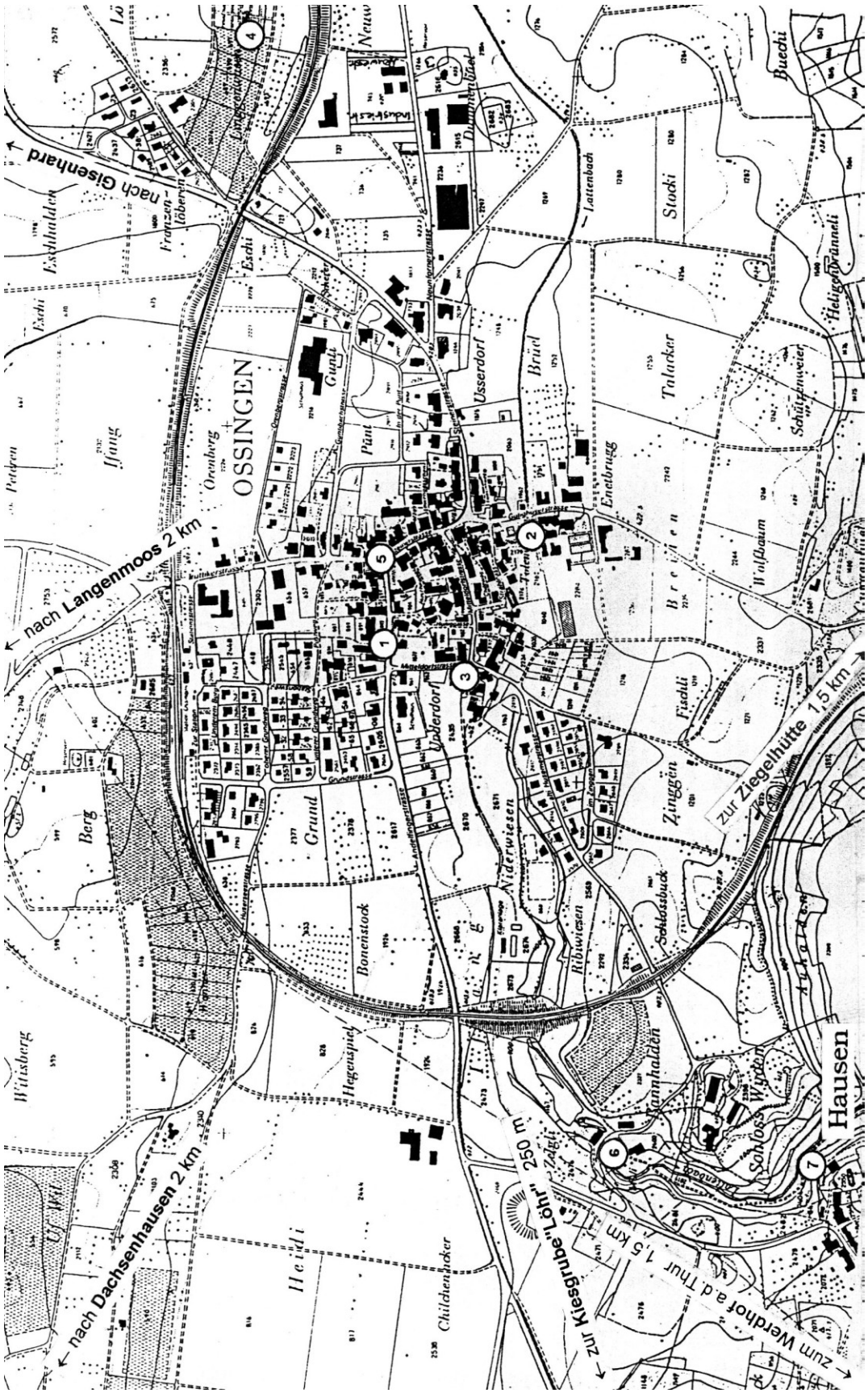

Lage einzelner Örtlichkeiten im Ossinger Raum, die in der Chronik genannt werden

1) *Haus Barbara WÄSPI* [5], 1945 abgerissen.
2) Haus *Heinrich WÄSPI* [10], 1905 abgebrannt.
3) Neue Wohnung *Heinrich WÄSPI* [10].
4) Ehemalige Rebberge *WÄSPI*.
5) Gasth. „Hirschen" (*Hs.Jacob KÜECHLI* [666]).
6) Hausener Mühle (*Jörg RANDEGGER* [1286]).
7) Pfarrhaus (Pfr. *Hans Jacob VOGEL* [2608]).

Kiesgrube „Löhr": Unglücksort Jakob SCHOCH [4]

Jost Ammanns Zeichnung (1565) zeigt die ländlichen Frühjahrsarbeiten auf einen Blick: Hausbau, Pflügen und Säen, Jagd und Schneiden von Weidenruten.

(Aus Treichler: *Abenteuer Schweiz*, Migros-Presse 1991)

Der Leser dieser Chronik möge beachten, daß unsere Ahnenliste eine große Zahl namentlich bekannter Vorfahren aufweist (etwa in der 13. Generation), die in der Zeit gelebt haben, als dieses Genrebild entstand.